2026 | 2027

Catalogue de planification

For better living.
Designed in Sweden.

Electrolux

imprimé en
suisse

CO_2 compensé
Imprimé
ClimatePartner.com/53173-2212-1009

Nos prospectus sont imprimés
sur du papier certifié FSC®.

MIXTE
Papier issu de sources responsables
FSC® C011710

* par rapport au courant normal ENTSO-E-MIX

Ce catalogue est valable à partir du 01/03/2026

Sous réserve de vente intermédiaire, échange
de modèle, erreurs et modification des prix.
Les illustrations peuvent différer de l'original.

Livraison aux revendeurs:
Cargo domicile ou camion.

A PROPOS DE CE CATALOGUE

Attention:

Ce catalogue de planification ne doit pas être utilisé comme notice d'installation. Toutes les informations et prescriptions obligatoires figurent dans les notices d'installation fournies avec les appareils.

Modifications:

Les textes, les données et les images sont conformes à la réglementation en vigueur lors de l'impression de ce catalogue de planification. Sous réserve de modifications liées à l'évolution des produits.

Sources utiles:

- Association Suisse des Fabricants et Fournisseurs d'Appareils électrodomestiques FEA www.fea.ch
- cuisine suisse – L'association faîtière www.cuisine-suisse.ch
- Fédération suisse de la pierre naturelle NVS www.nvs.ch
- Société suisse des ingénieurs et des architectes SIA www.sia.ch
- Association Suisse de Normalisation SNV www.snv.ch
- Société Suisse de l'Industrie du Gaz et des Eaux SSIGE www.svgw.ch
- Association suisse industrie et négoce du meuble www.möbelschweiz.ch
- Minergie Suisse www.minergie.ch

Documents utiles:

- Cahier technique SIA 2023: Ventilation des habitations
- Bases de la ventilation des habitations, Huber/Mosbacher, éditions faktor
- cuisine suisse - Manuel technique pour cuisines
- Electrolux, La hotte aspirante – Un manuel des principes de base pour la planification et la vente
- Connaissances Minergie - Un air ambiant sain systèmes d'aération standard dans la maison Minergie
- AEAI Installations aérauliques

1 Cuisinières, fours et machines à café ... 6
1.1 ProfiLine et les autres fours encastrables/cusinière encastrables 60 cm Euro ... 7
1.1.1 Dimensions de la niche pour les autres fours encastrables/cusinière encastrables 60 cm Euro ProfiLine ... 9
1.1.2 Tiroir de mise sous vide ProfiLine, totalement intégré sous plan de travail ... 9
1.1.3 Dimensions de la niche pour les autres fours encastrables/cusinière encastrables 60 cm Euro ... 10
1.2 Combinaisons de 2 appareils 60 cm Euro ... 11
1.2.1 Dimensions de la niche pour combinaisons de 2 appareils Euro (encastrement dans une armoire haute) ... 14
1.3 Combinaisons de 3 appareils 60 cm Euro ... 15
1.3.1 Dimensions de la niche pour combinaisons de 3 appareils 60 cm Euro (encastrement dans une armoire haute) ... 17
1.3.2 Combinaison 60 cm Euro en side-by-side ... 18
1.4 ProfiLine et les autres fours encastrables/cusinière encastrables 55 cm SMS ... 19
1.4.1 Dimensions de la niche pour les autres fours encastrables/cusinière encastrables 55 cm SMS ProfiLine ... 20
1.5 Combinaisons 55 cm SMS ... 21
1.5.1 Dimensions de la niche pour combinaisons 55 cm SMS (encastrement dans une armoire haute) ... 22
1.6 Machine à café - Encastrement dans une armoire suspendue 60 cm Euro ... 23
1.7 Conseils d'installation en cas de matériaux inflammables ... 23
1.8 Consignes d'installation des raccordements électriques ... 24
1.9 Consignes d'installation câble adaptateur four – Table de cuisson ... 25
1.10 Accessoires de montage ... 26

2 Cuisson sur plaque ... 27
2.1 Introduction ... 27
2.2 Plans de cuisson à induction ProfiLine ... 29
2.2.1 Dimensions de découpe pour les plans de cuisson à induction ProfiLine, **encastrement à fleur ... 29**
2.2.2 Dimensions de découpe pour les plans de cuisson à induction modulaires ProfiLine, **encastrement à plat ... 29**
2.3 Plans de cuisson à induction modulaires ProfiLine ... 30
2.3.1 Dimensions de découpe pour les plans de cuisson à induction modulaires ProfiLine, **encastrement à fleur ... 31**
2.3.2 Dimensions de découpe pour les plans de cuisson à induction modulaires ProfiLine, **encastrement à plat ... 31**
2.3.3 Plans de cuisson à induction modulaires ProfiLine, combinaisons d'appareils ... 32
2.3.4 Dimensions de découpe pour les plans de cuisson à induction modulaires ProfiLine, combinaisons d'appareils ... 33
2.4 Plans de cuisson à induction avec commande intégrée ... 34
2.4.1 Dimensions de découpe pour les plans de cuisson à induction avec commande intégrée, **encastrement à fleur ... 36**
2.4.2 Dimensions de découpe pour les plans de cuisson à induction avec commande intégrée, **encastrement à plat ... 37**
2.5 Plans de cuisson à induction avec commandés à partir de la cuisinière ou d'un boîtier de commande ... 38
2.5.1 Dimensions de découpe pour les plans de cuisson à induction avec commandés à partir de la cuisinière ou d'un boîtier de commande, **encastrement à fleur ... 38**
2.5.2 Dimensions de découpe pour les plans de cuisson à induction avec commandés à partir de la cuisinière ou d'un boîtier de commande, **encastrement à plat ... 38**
2.6 Boîtiers de commande encastrables pour plans de cuisson à induction ... 39
2.7 Plans de cuisson en vitrocéramique avec commande intégrée ... 39
2.7.1 Dimensions de découpe pour les plans de cuisson en vitrocéramique avec commande intégrée, **encastrement à fleur 41**
2.7.2 Dimensions de découpe pour les plans de cuisson en vitrocéramique avec commande intégrée, **encastrement à plat .. 42**
2.8 Plans de cuisson en vitrocéramique commandés à partir de la cuisinière ou d'un boîtier de commande ... 43
2.8.1 Dimensions de découpe pour plans de cuisson en vitrocéramique commandés à partir de la cuisinière ou d'un boîtier de commande, **encastrement à fleur ... 44**
2.8.2 Dimensions de découpe pour plans de cuisson en vitrocéramique commandés à partir de la cuisinière ou d'un boîtier de commande, **encastrement à plat ... 45**
2.9 Boîtiers de commande et réchauds encastrables ... 45
2.10 Hauteur du plan de travail pour les combinaisons d`appareils ... 46
2.11 Combinaisons d'appareils ... 47
2.12 Cadres d'adaptation pour plans de cuisson ... 48
2.13 Conseils d'installation ... 49
2.13.1 Types d'encastrement ... 49
2.13.2 Plans de cuisson à induction SlimFit-Design ... 49
2.13.3 Plans de cuisson à induction design traditionelle ... 50
2.13.4 Plans de cuisson en vitrocéramique ... 51
2.14 Conseils de planification ... 52
2.14.1 Distances à respecter par rapport à l'entourage périphérique du plan de cuisson ... 52
2.14.2 Encastrement de GK...O dans des plans de travail ... 52
2.15 Accessoires de montage ... 53

3 Hottes aspirantes ... 54
3.1 Pourquoi faut-il une hotte dans une cuisine? ... 54
3.2 Concepts de l'évacuation de l'air au niveau des centres de cuisson ... 54
3.3 Hotte aspirante pour plan de cuisson ProfiLine ... 55
3.3.1 Agencement recyclage, exemple avec accessoires cassette de recyclage d'air (KITEXPO) ... 55
3.3.2 Agencement air d`évacuation ... 55
3.3.3 Dimensions de l`appareil pour hotte aspirante pour plan de cuisson ProfiLine ... 56
3.3.4 Dimensions du meuble pour hotte aspirante pour plan de cuisson ProfiLine ... 57
3.3.5 Accessoires cassette de recyclage d'air ... 58
3.4 Aérateur de plan de cuisson ProfiLine avec plan de cuisson, combinaisons d'appareils modulaires, encastrement à fleur ... 59
3.4.1 Dimensions de découpe pour hotte aspirante pour plan de cuisson ProfiLine avec plan de cuisson, combinaisons d'appareils modulaires, encastrement à fleur ... 60
3.5 Hottes plafonniers design ProfiLine ... 62
3.6 Hotte aspirante pour plan de cuisson ComboFlex/ComboBridge/ComboBridgeEasy ... 62
3.6.1 Exemples de possibilités de recyclage «A/B» ... 62

3.6.2 Exemples de possibilités d`évacuation d›air «C/D» 63
3.6.3 Dimensions de base de l`appareil et découpes pour la circulation d`air «A/B» et l`évacuation d`air «C/D» Situations 63
3.6.4 Dimensions de découpe, encastrement à fleur 63
3.6.5 La trappe de service et les raccordements électriques doivent être accessibles (maintenance) 64
3.6.6 Distance par les meubles secondaires 64
3.6.7 Modèle de découpe....64
3.6.8 Dimensions de l`appareil recyclage de l`air «Situation A» avec guidage de l`air vers l`arrière 65
3.6.9 Dimensions de l`appareil Recyclage de l`air «Situation B» conduit dans la zone du base 66
3.6.10 Dimensions de l`appareil Évacuation de l`air «C» sortie d`air vers l`arrière, encastrement à fleur 67
3.6.11 Dimensions de l`appareil air sortant «D» diffuseur d`air latéra, encastrement à fleur 68
3.6.12 Cordon électrique....69
3.6.13 Schémas pour l`encastrement des accessoires de montage 69
3.7 Hotte aspirante pour plan de cuisson ComboBridgeEasy 72
3.7.1 Exemples de possibilités de recyclage «A/B» 72
3.7.2 Exemples de possibilités d`évacuation d›air «C/D» 72
3.7.3 Dimensions de base de l`appareil et découpes pour la circulation d`air «A/B» et l`évacuation d`air «C/D» situations....73
3.7.4 Dimensions de découpe, encastrement à fleur 73
3.7.5 La trappe de service et les raccordements électriques doivent être accessibles (maintenance) 73
3.7.6 Distance par les meubles secondaires 74
3.7.7 Modèle de découpe....74
3.7.8 Dimensions de l`appareil recyclage de l`air «Situation A» avec guidage de l`air vers l`arrière 75
3.7.9 Dimensions de l`appareil Recyclage de l`air «Situation B» conduit dans la zone du base 76
3.7.10 Dimensions de l`appareil Évacuation de l`air C sortie d`air vers l`arrière, encastrement à fleur 77
3.7.11 Dimensions de l`appareil air sortant «D» diffuseur d`air latéra, encastrement à fleur 78
3.7.12 Cordon électrique....79
3.7.13 Schémas pour l`encastrement des accessoires de montage 79
3.8 Hottes îlot design 81
3.9 Hottes design murales 86
3.10 Hottes à visière plate 55 et 82,5 cm 93
3.11 Hottes à visière plate 60 et 90 cm 96
3.12 Autres hottes aspirantes 55 cm 100
3.13 Autres hottes aspirantes 60 cm 103
3.14 Données de puissance (débit d'air) 108
3.15 Commande intelligent Hob2Hood 111
3.16 Informations concernant les appareils 112
3.17 Conseils d'installation (mentions légales) 113
3.18 Conseils de planification 113
3.19 Accessoires de montage....116

4 Réfrigérateurs et congélateurs 117
4.1 Solutions d'encastrement pour réfrigérateurs et congélateurs 55 cm (SMS)....117
4.2 Réfrigérateurs et congélateurs 55 cm....118
4.3 Angles d'ouverture de porte 97° / 115° 120
4.4 Solutions d'encastrement pour réfrigérateurs et congélateurs 60 cm (Euro) 121
4.5 Réfrigérateurs et congélateurs 60 cm (Euro)....122
4.6 Centres de réfrigération 124
4.7 Cave à vin 125
4.8 Side-by-Side....127
4.9 Conseils d'installation....129
4.10 Accessoires de montage....130

5 Lave-vaisselle 131
5.1 Solutions d'encastrement avec accessoires pour lave-vaisselle 55 et 60 cm....132
5.2 Lave-vaisselle 55 cm....133
5.3 Lave-vaisselle semi-intégré 60 cm (hauteur standard)....134
5.4 Lave-vaisselle entièrement intégré 82 cm (hauteur standard)....135
5.5 Lave-vaisselle entièrement intégré 87 cm (hauteur XXL)....136
5.6 Lave-vaisselle norme Euro avec panneau frontal SMS....137
5.7 Lave-vaisselle 45 cm....137
5.8 Longueurs des câbles et tuyaux 138
5.9 Accessoires de montage....139

6 Lave-linge et sèche-linge....140
6.1 Colonne lave-sèche-linge, encastrement dans une armoire 143
6.2 Accessoires de montage....145

7 Appareils à gaz....146
7.1 Cuisinières à gaz encastrables 55 cm 146
7.2 Cuisinières à gaz encastrables 60 cm 146
7.3 Platines de cuisson à gaz encastrables....147
7.4 Réchauds à gaz encastrables - gaz dessus verre....148
7.4.1 Encastrement d'un nouveau réchaud à gaz «gaz dessus verre» dans un plan de travail existant en acier chromé 148

1 Cuisinières, fours et machines à café

Encastrement d'un four et steamer dans une armoire haute
Si possible, il est recommandé d'encastrer le four ou le steamer dans une armoire haute afin de profiter d'une utilisation ergonomique de l'appareil.
Pour les solutions regroupant plusieurs appareils, il convient de veiller particulièrement à l'accessibilité des appareils afin de faciliter leur chargement, leur utilisation et leur nettoyage.

Encastrement d'un four et steamer sous plan
L'encastrement dans une armoire sous plan ne pose aucun problème, surtout comme solution de marché de remplacement. Plusieurs fours/steamers sont équipés d'une prise pour plan de cuisson autonome (Modèles consultables dans le catalogue général) ou le raccordement des plans de cuisson est effectué séparément.

Cuisinières
Les cuisinières sont toujours encastrées en combinaison avec un plan de cuisson.
Le panneau de commande intègre la commande du four et les régulateurs d'énergie pour le plan de cuisson placé au dessus.
Les combinaisons possibles figurent au chapitre Cuisson sur plaque à la rubrique 2.11 Combinaisons d'appareils.
Pour l'installation à domicile, il convient de tenir compte de la valeur de raccordement totale.

Les steamers possèdent un réservoir d'eau amovible et un tiroir de remplissage d'eau et n'ont donc pas besoin d'un raccordement d'eau.
L'air de l'enceinte de cuisson et du refroidissement de la niche est évacué vers l'avant dans la cuisine entre le panneau de commande et la porte.

Les schémas pour l'encastrement sont également téléchargeables à www.electrolux.ch.

1.1 ProfiLine et les autres fours encastrables/cusinière encastrables 60 cm Euro

Four encastrable/cuisinière encastrable
EB6.../EH6...

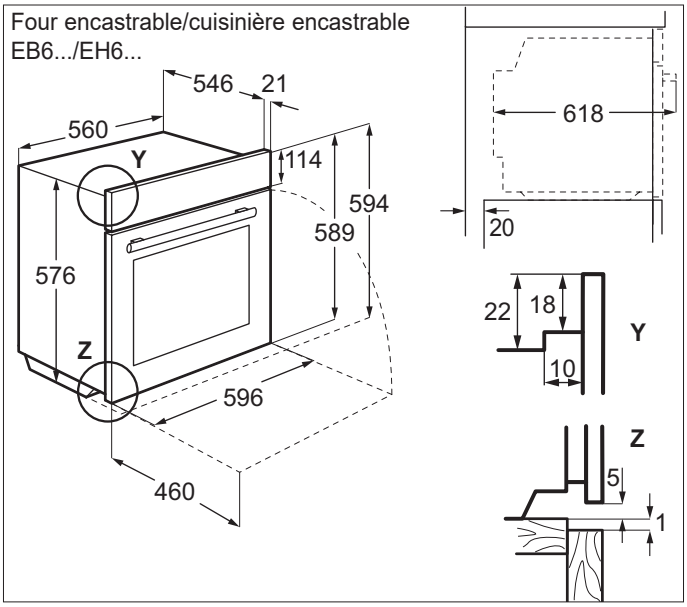

Four encastrable/cuisinière encastrable + adaptateur de hauteur
EB6.../EH6... + HA35/60U

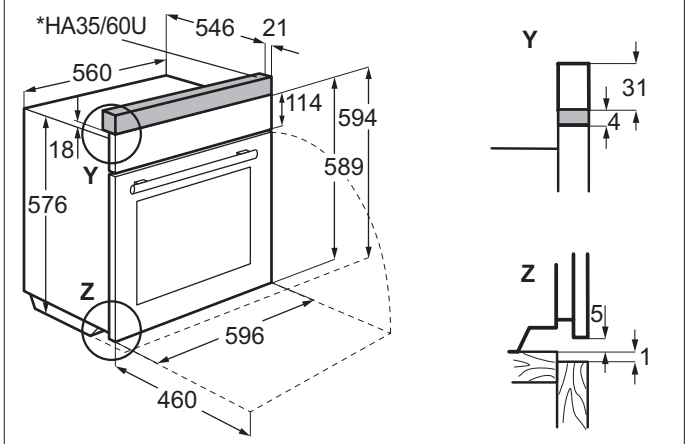

* Disponible en accessoire (À coller sur le cache. À visser en cas de montage sous le poêle.)

Four encastrable Compact 45
EB4...

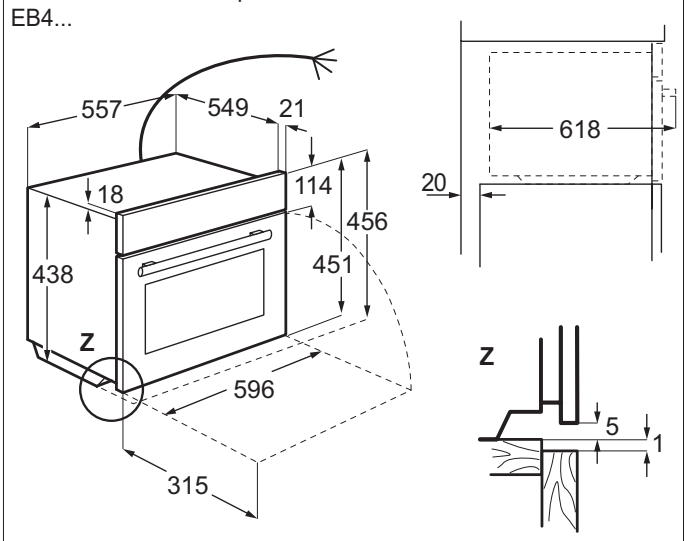

Four encastrable Compact 38
EB3...

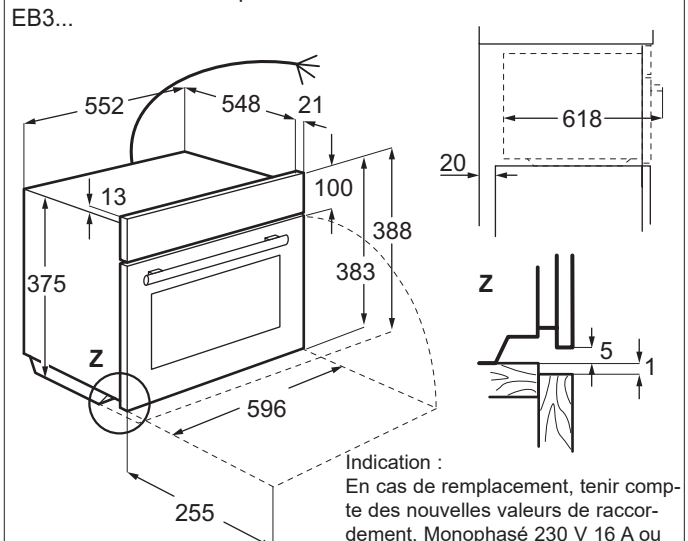

Indication :
En cas de remplacement, tenir compte des nouvelles valeurs de raccordement. Monophasé 230 V 16 A ou biphasé 400 V 10 A, voir 1.1.3!

Tiroir de mise sous vide
VAC140PL

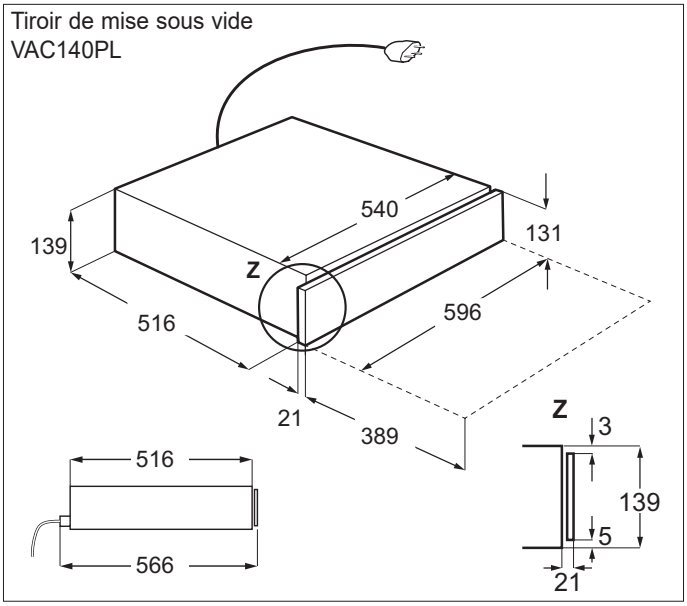

Tiroir de mise sous vide
VAC140PLV

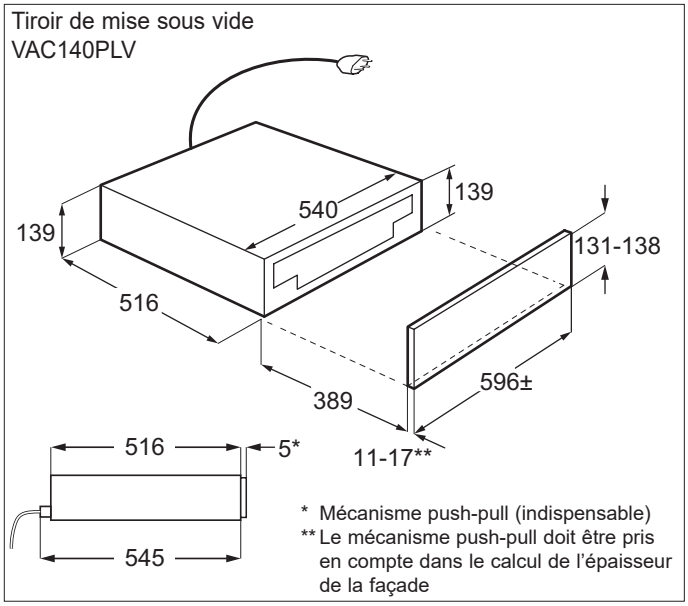

* Mécanisme push-pull (indispensable)
** Le mécanisme push-pull doit être pris en compte dans le calcul de l'épaisseur de la façade

Tiroir chauffant
WS290SL...

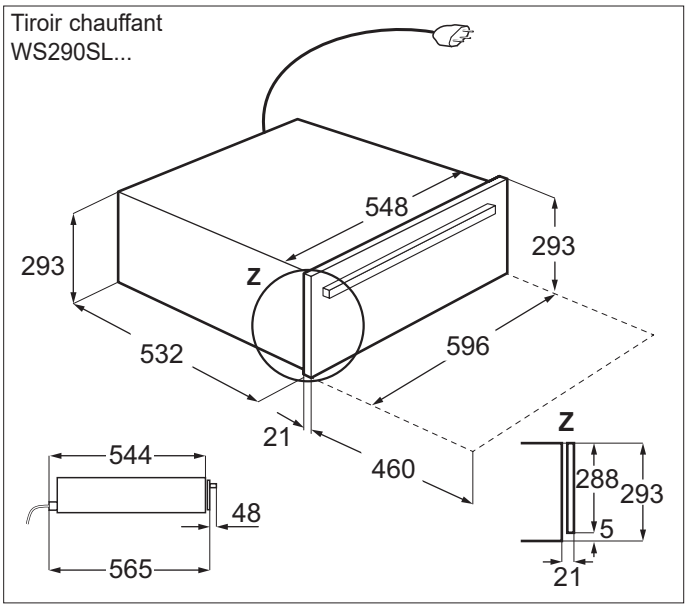

Tiroir chauffant
WS200SL

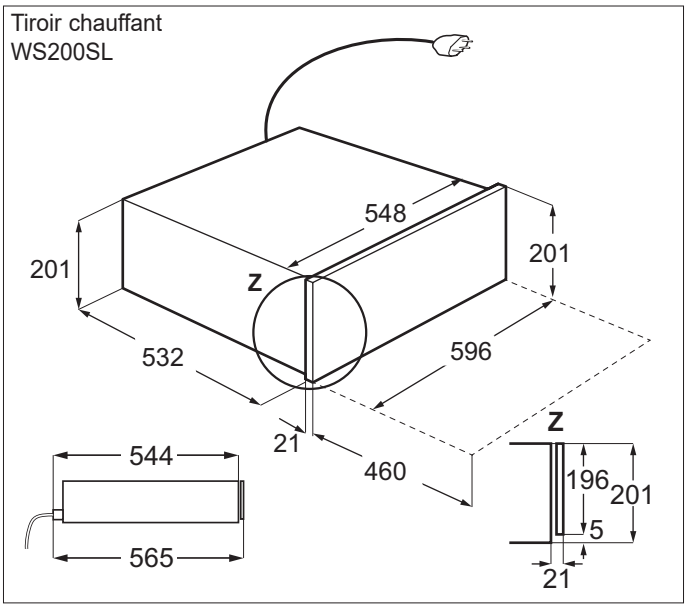

Tiroir chauffant
WS140SL

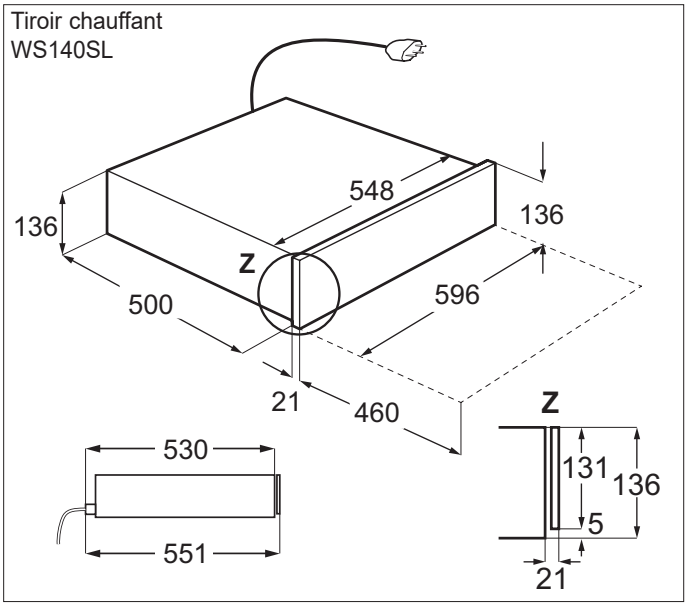

Tiroir des accessoires
ZS140GL

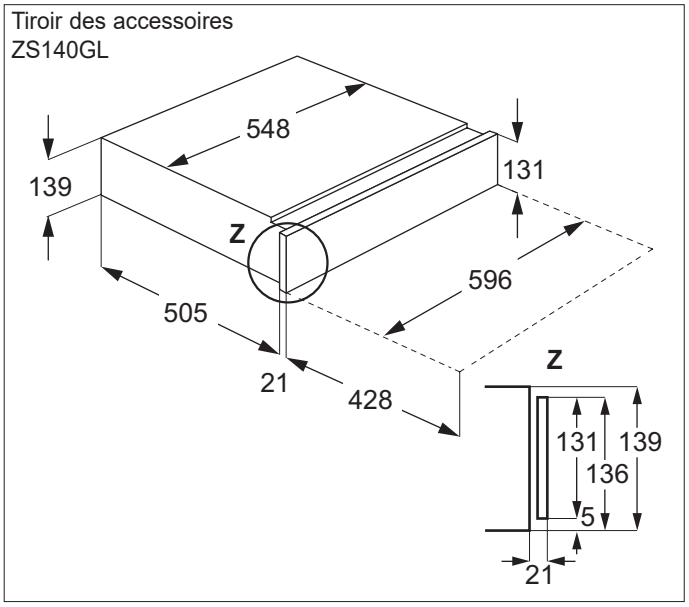

Tiroir des accessoires
ZS70GL

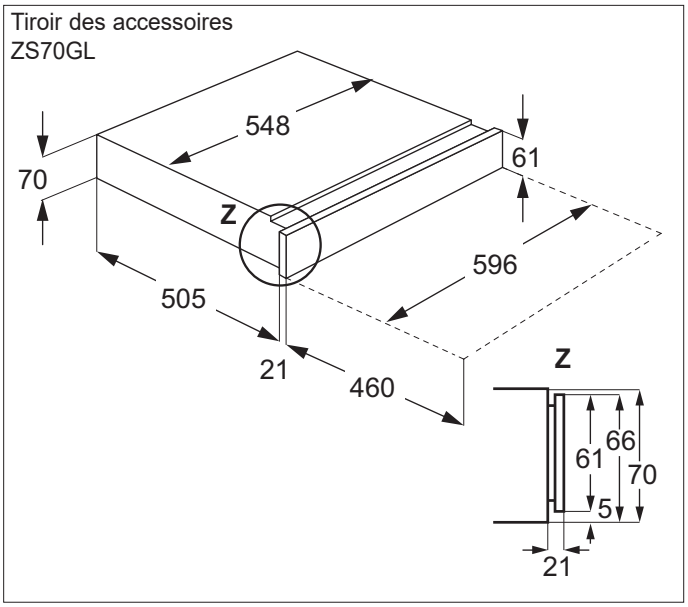

Les schémas pour l’encastrement sont également téléchargeables à www.electrolux.ch.

1.1.1 Dimensions de la niche pour les autres fours encastrables/cusinière encastrables 60 cm Euro ProfiLine

Encastrement dans une armoire haute

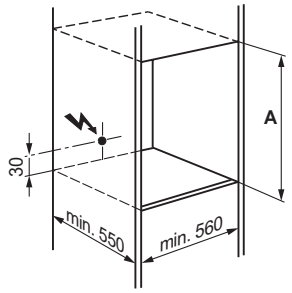

Encastrement dans une armoire sous plan

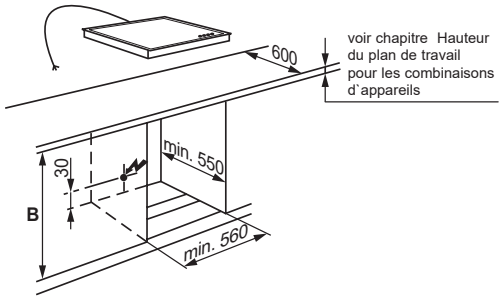

Type	Hauteur de la niche A [mm]	Hauteur de la niche B [mm]	Raccordement réseau	Ampérage [A]	Valeur de raccordement totale max. [kW]	Cordon d'alimentation
EB6PL70K EB6PL80Q EB6PL40	587-593	min. 600	400V 2-3N~	2-3x10	3.5*	-
EB4PL70K EB4PL80D EB4PL90K	448-454	min. 460	400V 2N~ / 230V~	2x10/ 1x16	3.0	2.2 m avec torons
VAC140PL	140	140	230V~	10	1.15	2 m avec prise type 12
VAC140PLV	141-143	141-143**	230V~	10	1.15	2 m avec prise type 12

Le câble de raccordement doit avoir une longueur min. de 1.5 m à partir de la sortie de mur et la prise doit être accessible.
Prévoir un raccordement électrique séparé pour chaque appareil, sauf pour les combinaisons plan de cuisson four/cuisinière.
Les tolérances de fabrication des appareils sont de +/-1 mm.
* En cas de raccordement commun d'appareils encastrables EB6... et d'un plan de cuisson autonome par la fiche de l'appareil, il faut tenir compte de la valeur de raccordement totale maximale.
** Pour l'installation directement sous le plan de travail, les dimensions indiquées au chapitre 2.10 sont utilisées.

1.1.2 Tiroir de mise sous vide ProfiLine, totalement intégré sous plan de travail

Tiroir de mise sous vide
VAC140PLV

A	≤30	32	34	36	38	40
B	70°	70°	70°	70°	70°	70°
C	-	7	15	21	25	30
D	-	146	154	160	164	169

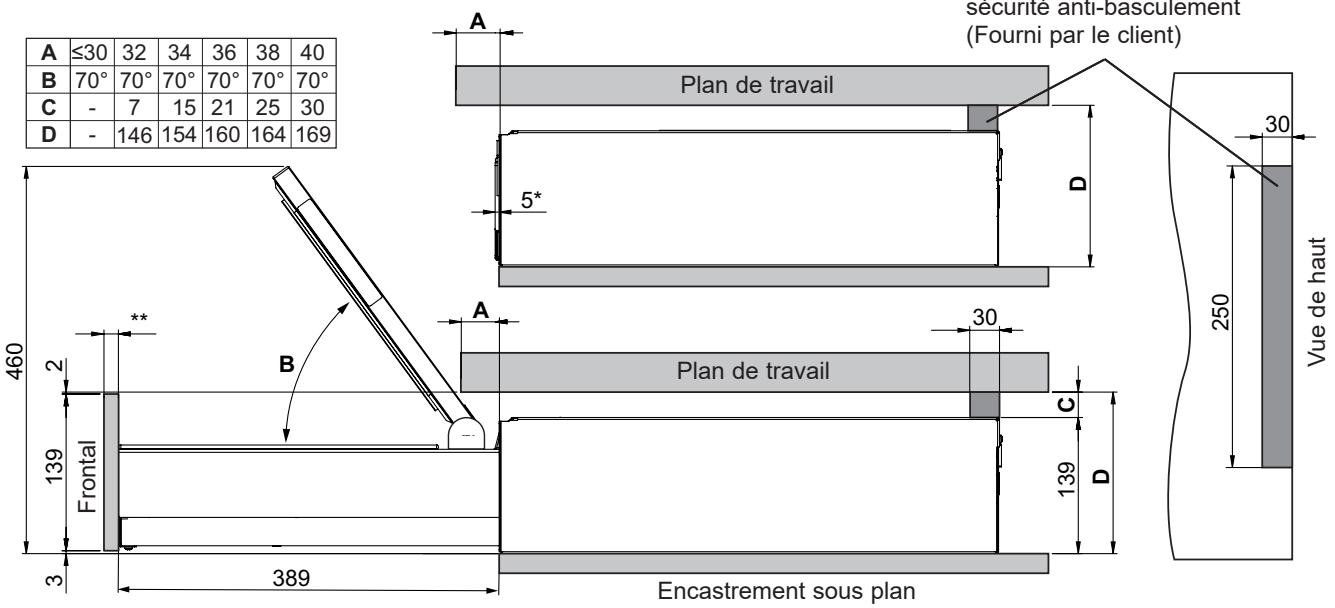

* Mécanisme push-pull (indispensable)
** Le mécanisme push-pull doit être pris en compte dans le calcul de l'épaisseur de la façade

1.1.3 Dimensions de la niche pour les autres fours encastrables/cusinière encastrables 60 cm Euro

Encastrement dans une armoire haute	Encastrement dans une armoire sous plan
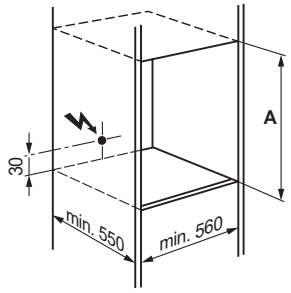	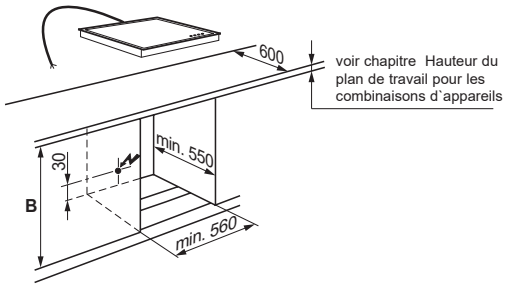

Type	Hauteur de la niche A [mm]	Hauteur de la niche B [mm]	Raccordement réseau	Ampérage [A]	Valeur de raccordement totale max. [kW]	Cordon d'alimentation
EB6SL70K EB6SL80/EB6SL50Q EB6SL40 EB6GL70K EB6GL80 EB6GL50Q EB6GL40(X)	587-593	min. 600	400V 2-3N~	2-3x10	3.5*	-
EB6L50(X)D EB6L80 EB6L40(X) EB6L20	587-593	min. 600	400V 2-3N~	2-3x10	3.5	-
EB6…./EH6… + HA35/60U	-	min. 635	-	-	-	-
EB4SL70K EB4SL80 EB4SL90K EB4SL50D EB4GL70(K) EB4GL90K EB4GL50D	448-454	min. 460	1) 400V 2N~ / 230V~	2x10 / 1x16	3.0	2.2 m avec torons
EB4L90	448-454	min. 460	230V~	10	2.1	2.2 m avec prise type 12
EB3GL90	378 - 387	min. 392	230V~	10	2.1	2.2 m avec prise type 12
EB3GL70K	378 - 387	min. 392	1) 400V 2N~ / 230V~	2x10 / 1x16	2.6	2.2 m avec torons
EB3GL90K					2.8	
EB3GL40					2.6	
WS290SL	294	296	230V~	10	0.55	1.5 m avec prise type 12
WS200SL	202	204	230V~	10	0.55	1.5 m avec prise type 12
WS140SL	137	139	230V~	10	0.43	1.5 m avec prise type 12
ZS140GL	141-143	141-143	-	-	-	-
ZS70GL	72-74	72-74	-	-	-	-
EH6GL40X	-	min. 600	400V 2-3N~	2-3x16**	10.85	-
EH6L80 EH6L50D EH6L40(X) EH6L20	-	min. 600	400V 2-3N~	2-3x16**	10.85	-
EH6K10	-	min. 600	400V 2-3N~	2-3x16**	10.1	-
EH6L40YCN (230V) EH6L80YSW (230V) EB6L40YCN (230V)	-	min. 762	400V 2-3N~ Alternative: 230V~	2-3x16** Alternative: 16***	10.85	-

Le câble de raccordement doit avoir une longueur min. de 1.5 m à partir de la sortie de mur et la prise doit être accessible ou à la boîte de dérivation.
Prévoir un raccordement électrique séparé pour chaque appareil, sauf pour les combinaisons plan de cuisson four/cuisinière.
Les tolérances de fabrication des appareils sont de +/-1 mm.

* En cas de raccordement commun d'appareils encastrables EB6.. et d'un plan de cuisson autonome par la fiche de l'appareil, il faut tenir compte de la valeur de raccordement totale maximale.

** Lors du raccordement du plan de cuisson à EH6... un disjoncteur de 3x16A est recommandé

*** En cas de raccordement à 230V~ 16A, le fonctionnement est limité. Le four et le plan de cuisson ne peuvent être utilisés qu'alternativement.

* La dimension maximale de la niche peut être réduite par un évidement.

1) Inversion de polarité de 230V monophasé à 400V biphasé sur site via une boîte de dérivation. L'inversion de polarité sur l'appareil n'est plus possible en raison du câble adaptateur sur l'appareil.

Les schémas pour l'encastrement sont également téléchargeables à www.electrolux.ch.

1.2 Combinaisons de 2 appareils 60 cm Euro

Four encastrable + four encastrable Compact 45
EB6... + EB4...

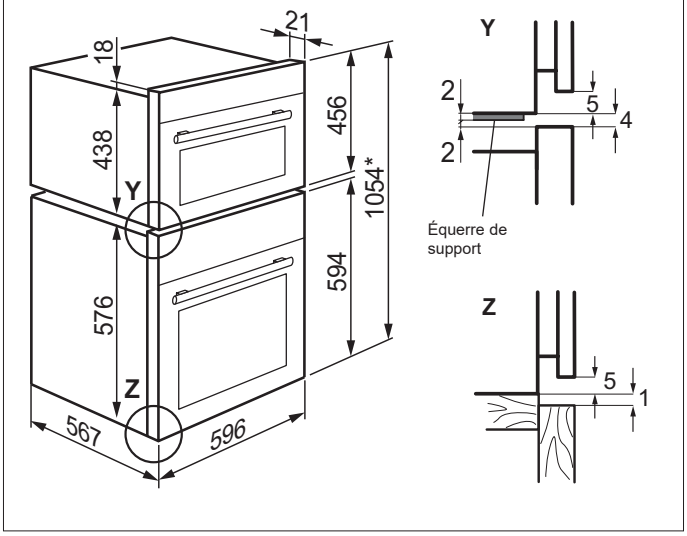

Four encastrable + four encastrable Compact 38
EB6... + EB3...

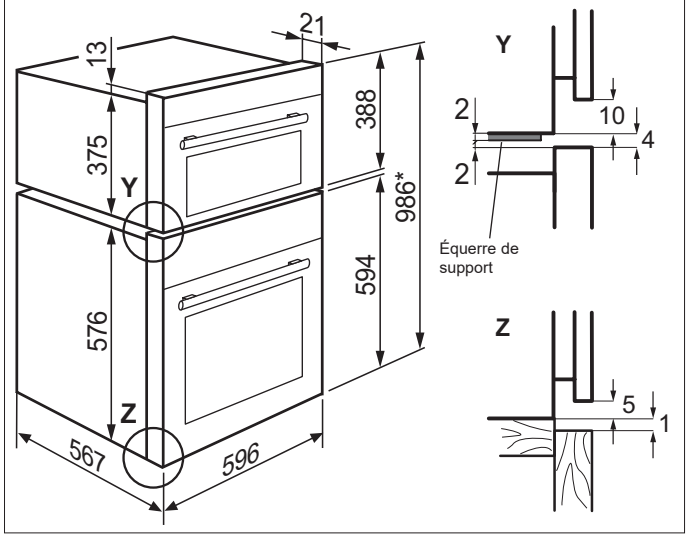

Four encastrable Compact 45 + four encastrable Compact 45
EB4... + EB4...

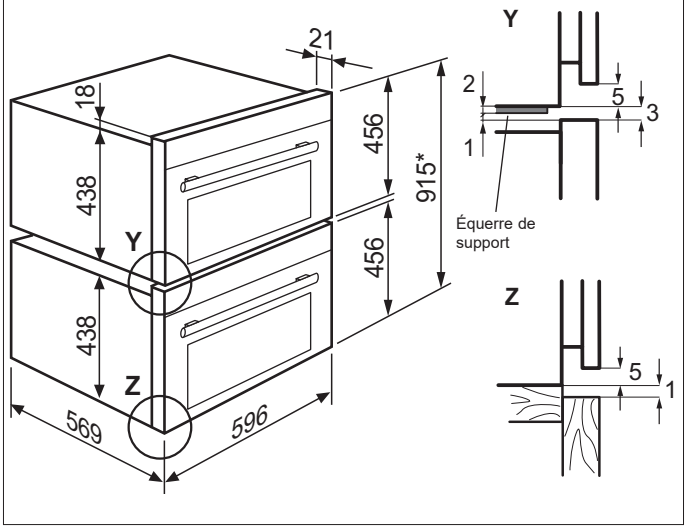

Four encastrable Compact 45 + four encastrable Compact 38
EB4... + EB3...

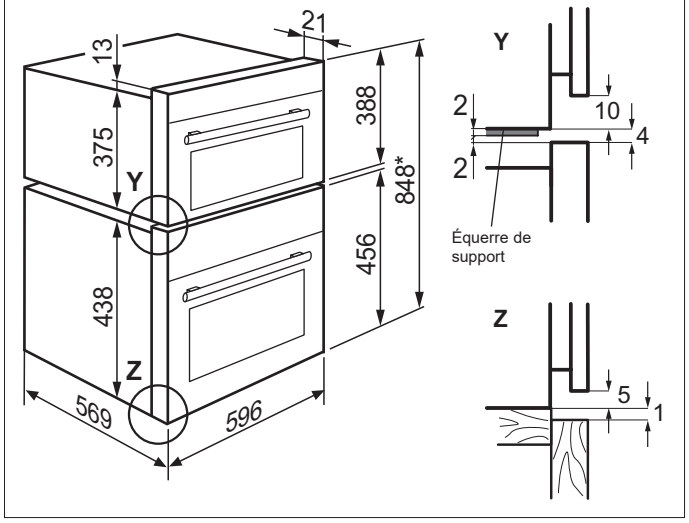

Four encastrable Compact 38 + four encastrable Compact 38
EB3... + EB3...

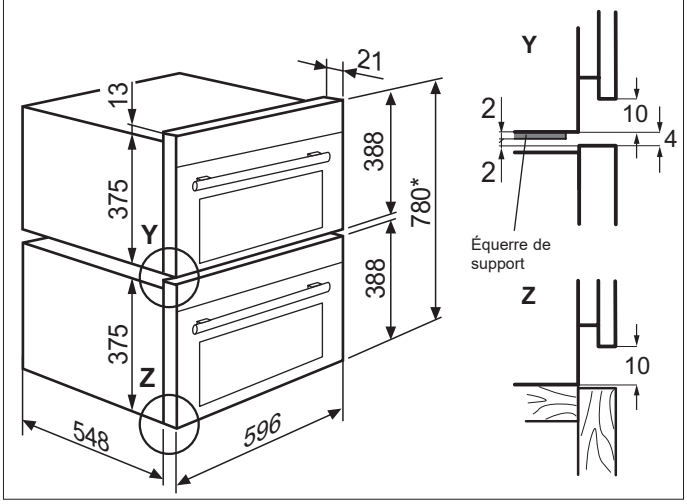

Tiroir chauffant + four encastrable
WS290SL... + EB6...

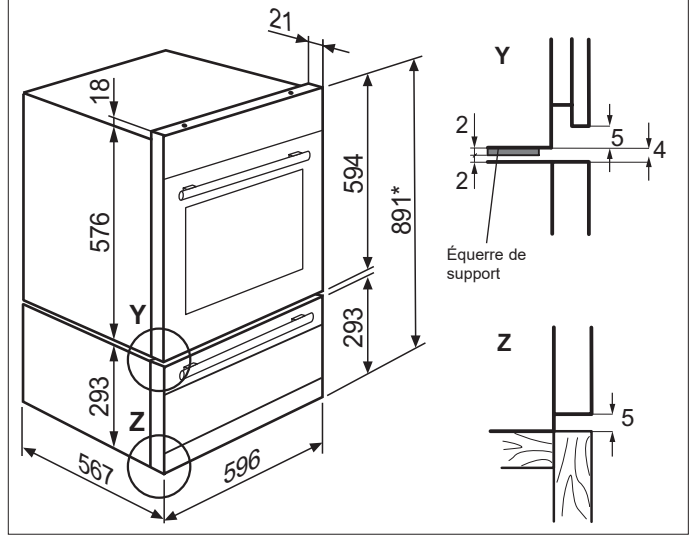

* La dimension maximale de la niche peut être réduite par un évidement.

Les schémas pour l'encastrement sont également téléchargeables à www.electrolux.ch.

Tiroir chauffant + four encastrable Compact 45
WS290SL... + EB4...

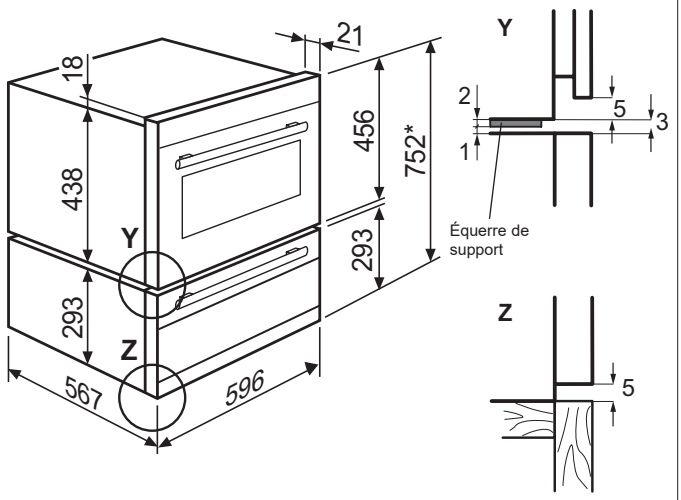

Tiroir chauffant + four encastrable Compact 38
WS290SL... + EB3...

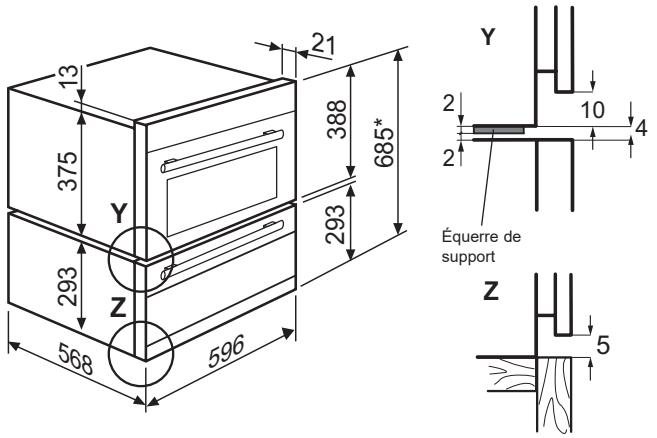

Tiroir chauffant + four encastrable
WS200SL + EB6...

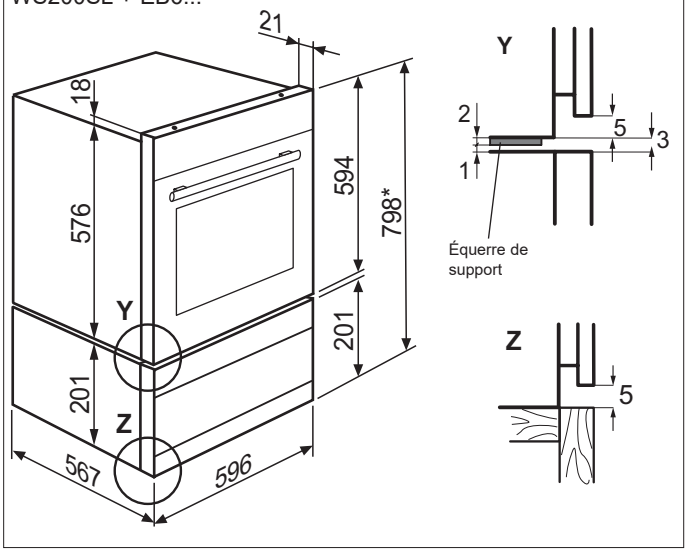

Tiroir chauffant + four encastrable Compact 38
WS200SL + EB3...

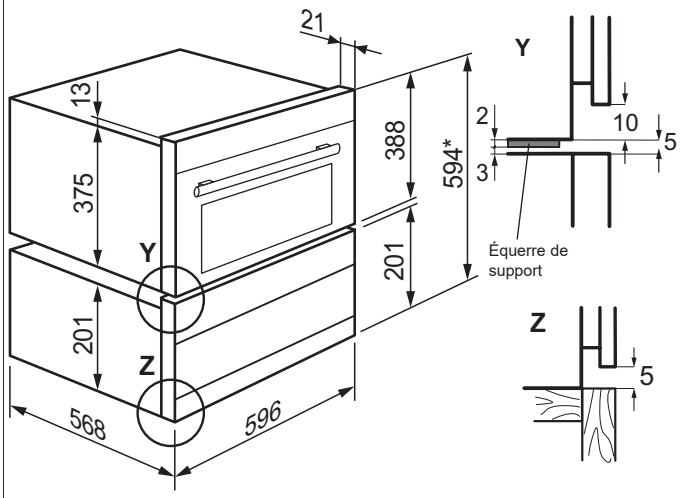

Tiroir de mise sous vide + four encastrable Compact 45
VAC140PL + EB4..

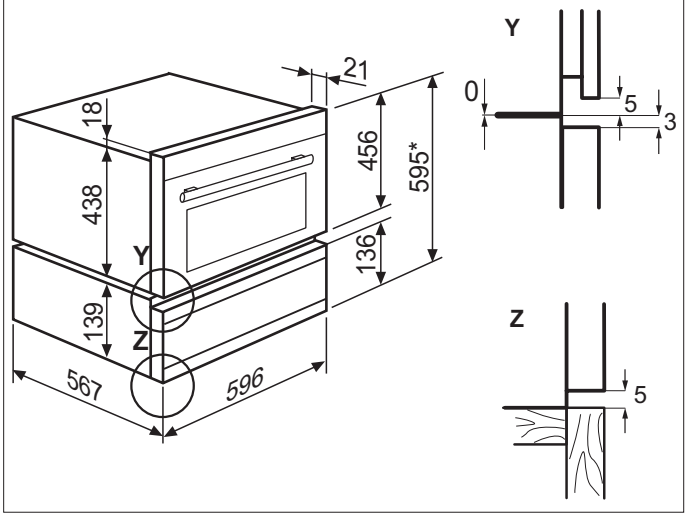

Tiroir chauffant + four encastrable Compact 45
WS140SL... + EB4...

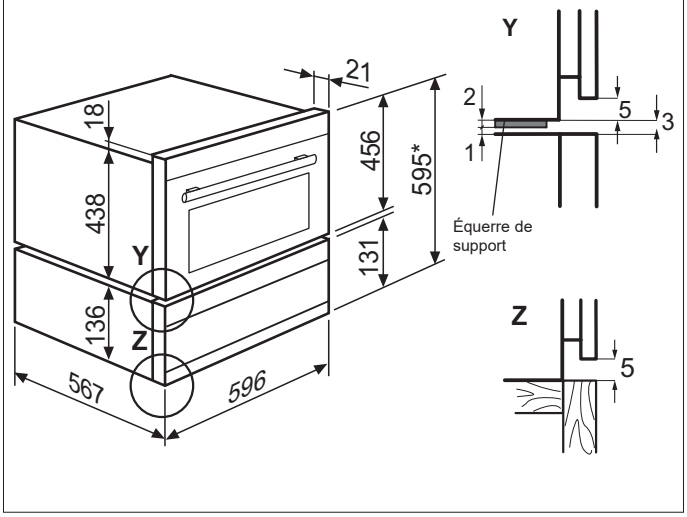

* La dimension maximale de la niche peut être réduite par un évidement.

Les schémas pour l’encastrement sont également téléchargeables à www.electrolux.ch.

Tiroir encastré + four encastrable
ZS140GL... + EB6...

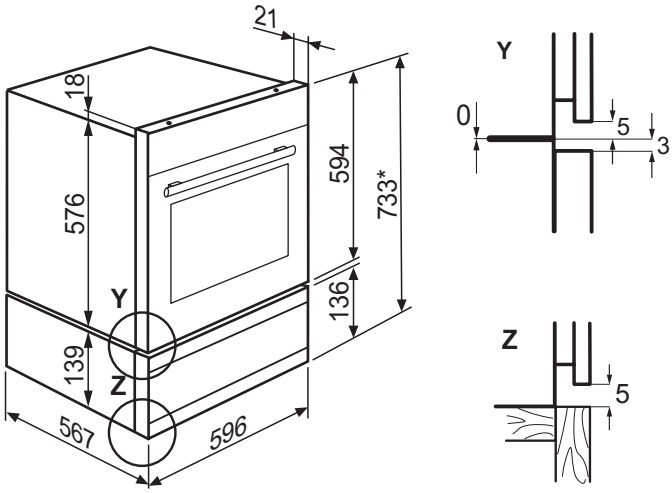

Tiroir des accessoires + four encastrable Compact 45
ZS140GL... + EB4...

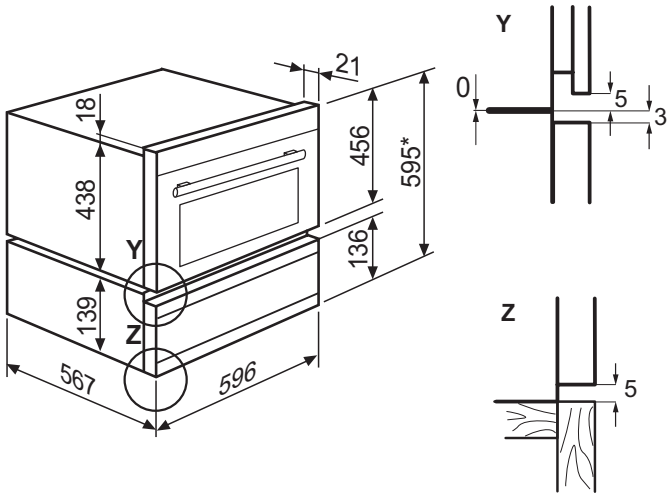

* La dimension maximale de la niche peut être réduite par un évidement.

1.2.1 Dimensions de la niche pour combinaisons de 2 appareils Euro (encastrement dans une armoire haute)

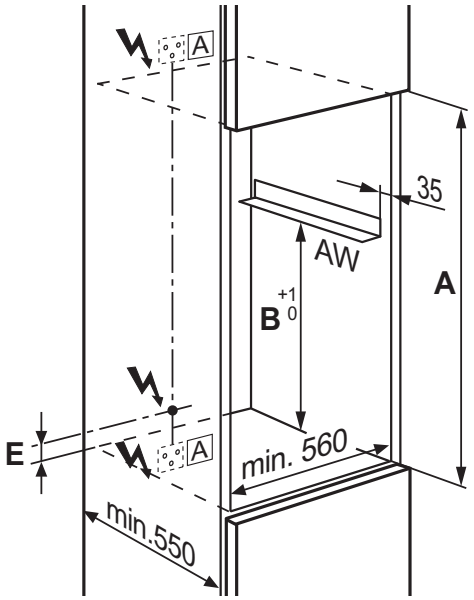

Raccordement via une boîte de dérivation
(pour les appareils avec câble à torons. Veuillez respecter les espaces libres derrière l'appareil ou prévoir le placement de la boîte de dérivation au-dessus/en dessous de la niche)

Raccordement direct
(câble à partir de la sortie murale)

Prise électrique
(pour fours à micro-ondes prêts à brancher avec une tension maximale de 230 V)

Type	Hauteur de la niche A [mm]	Équerre de support B [mm] (bord inférieur)	Raccordement réseau C à partir du fond de la niche [mm]	Raccordement réseau D à partir du fond de la niche [mm]
(C) EB6… + EB4…	1046-1052*	596	(E) 30	au-dessus de la niche
(C) EB6… + EB3…	977-983*	594	(E) 30	au-dessus de la niche
(C) EB4… + (D) EB4…	907-913*	457	(E) 30	(E) 500
(C) EB4… + (D) EB3…	834-846*	457	(E) 30	au-dessus de la niche
(C) EB3… + (D) EB3…	773-779*	390	en dessous de la niche	au-dessus de la niche
(C) WS290SL… + (D) EB6…	884-890*	295	en dessous de la niche	(E) 320
(C) WS290SL… + (D) EB4…	745-751*	295	en dessous de la niche	(E) 320
(C) WS290SL… + (D) EB3…	678-684*	295	en dessous de la niche	au-dessus de la niche
(C) WS200SL + (D) EB6...	791-797*	203	en dessous de la niche	(E) 230
(C) WS200SL + (D) EB3...	587-593*	203	en dessous de la niche	au-dessus de la niche
(C) VAC140PL + (D) EB4…	587-593*	Pas d'équerre de support, montage direct (max. 50 kg)	en dessous de la niche	(E) 170
(C) WS140SL + (D) EB4…	587-593*	137	en dessous de la niche	(E) 170
(C) ZS140GL + (D) EB4…	587-593*	Pas d'équerre de support, montage direct (max. 50 kg)	-	(E) 170
(C) ZS140GL + (D) EB6…	726-732*	Pas d'équerre de support, montage direct (max. 50 kg)	-	(E) 170

Prévoir un raccordement électrique séparé pour chaque appareil.
Vous trouverez les valeurs de raccordement de chaque appareil dans le tableau du chapitre 1.1.3 page 10.
Le câble de raccordement doit avoir une longueur min. de 1.5 m à partir de la sortie de mur et la prise doit être accessible ou à la boîte de dérivation.
Les tolérances de fabrication des appareils sont de +/-1 mm.
* La dimension maximale de la niche peut être réduite par un évidement, voir les dessins détaillés chapitre 1.2 page 11.

Les schémas pour l'encastrement sont également téléchargeables à www.electrolux.ch.

1.3 Combinaisons de 3 appareils 60 cm Euro

Four encastrable Compact 38 + four encastrable Compact 38 + four encastrable Compact 38
EB3... + EB3... + EB3...

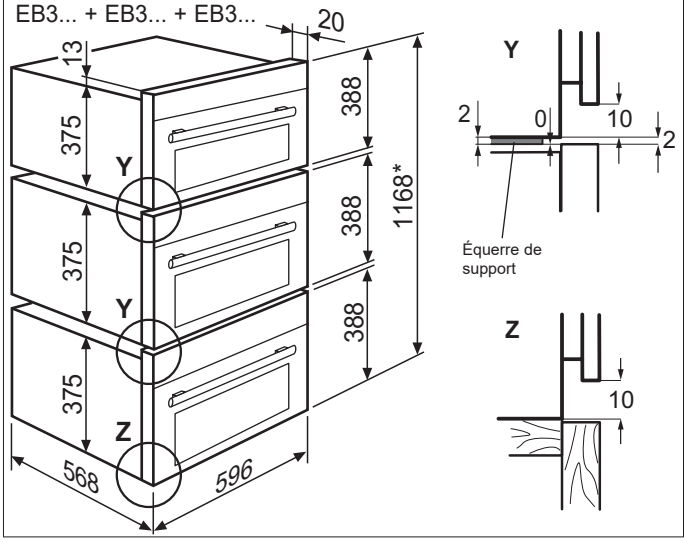

Tiroir chauffant + four encastrable + four encastrable Compact 38
WS290SL... + EB6... + EB3...

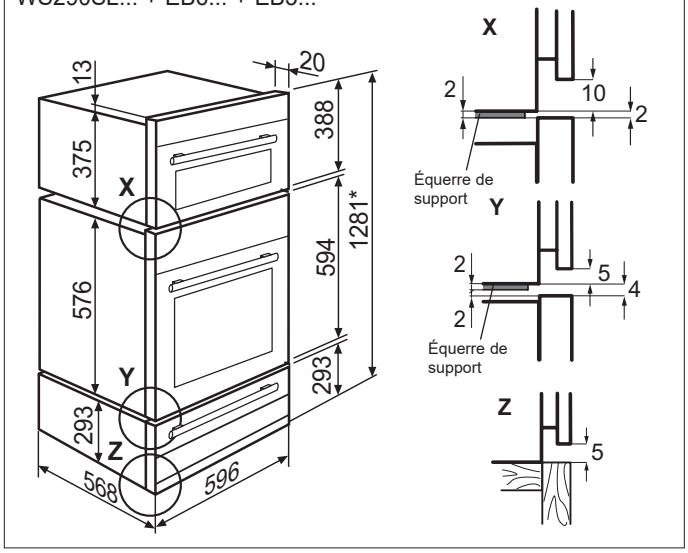

Tiroir chauffant + four encastrable Compact 45 + four encastrable Compact 45
WS290SL... + EB4... + EB4...

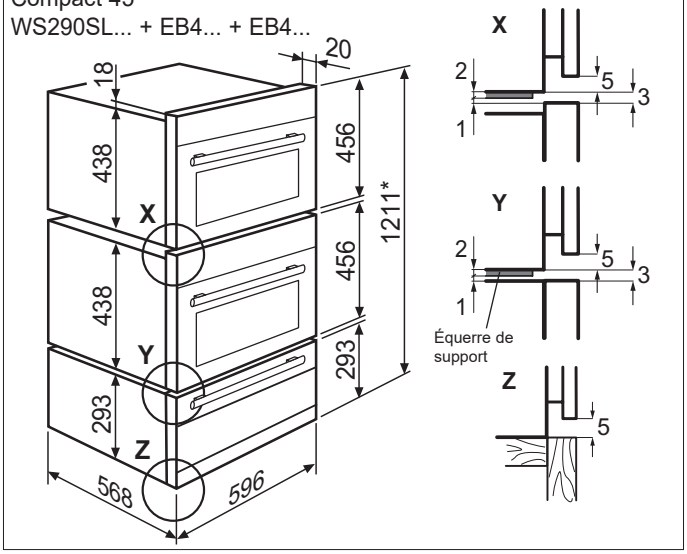

Tiroir chauffant + four encastrable Compact 38 + four encastrable Compact 38
WS290SL... + EB3... + EB3...

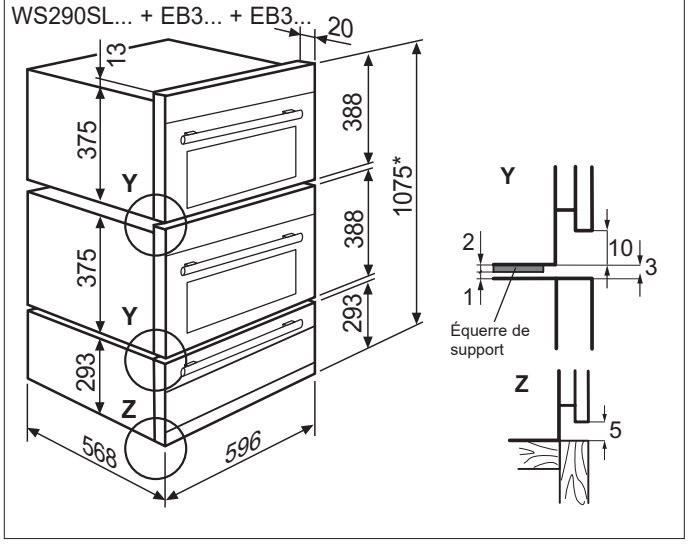

Tiroir chauffant + four encastrable + four encastrable Compact 38
WS200SL + EB6... + EB3...

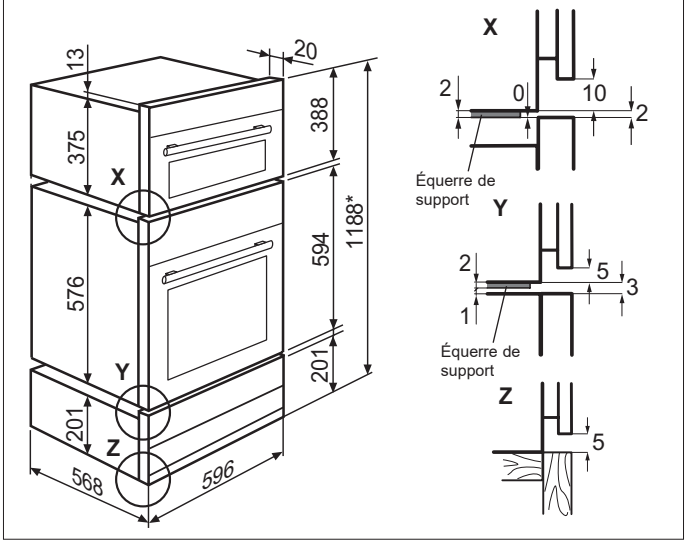

Tiroir chauffant + four encastrable Compact 38 + four encastrable Compact 38
WS200SL + EB3... + EB3...

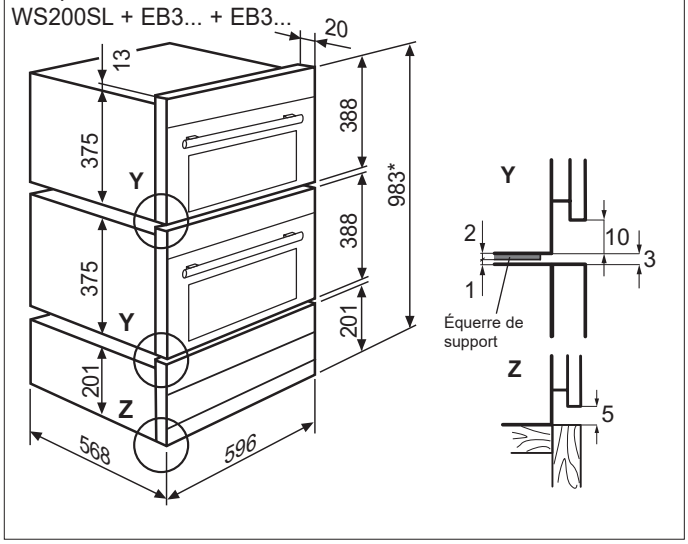

* La dimension maximale de la niche peut être réduite par un évidement.

Tiroir de mise sous vide/Tiroir des accessoires + four encastrable Compact 45 + four encastrable Compact 45
VAC140PL(V)/ZS140GL + EB4... + EB4...

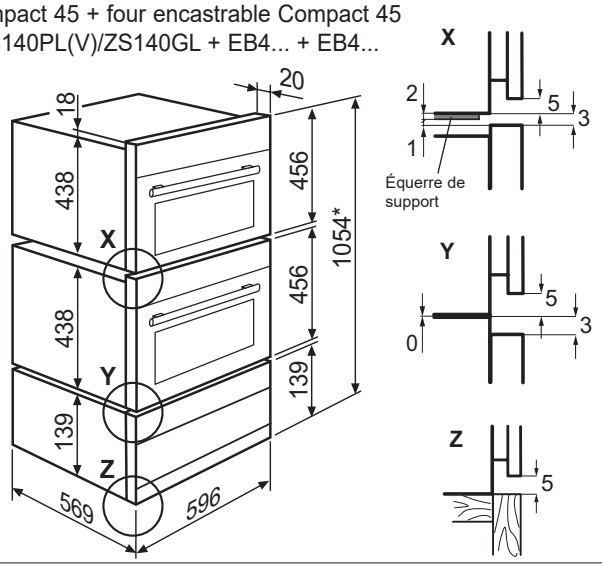

Tiroir chauffant + four encastrable Compact 45 + four encastrable Compact 45
WS200SL + EB4... + EB4...

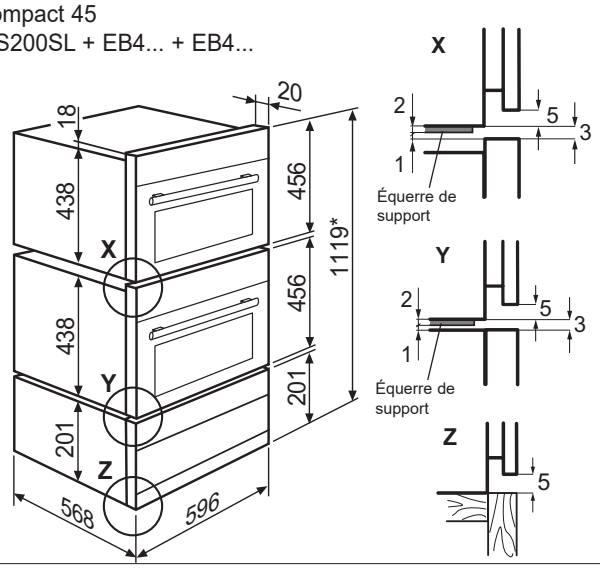

Tiroir des accessoires + four encastrable Compact 45 + four encastrable Compact 45
ZS70GL + EB4... + EB4...

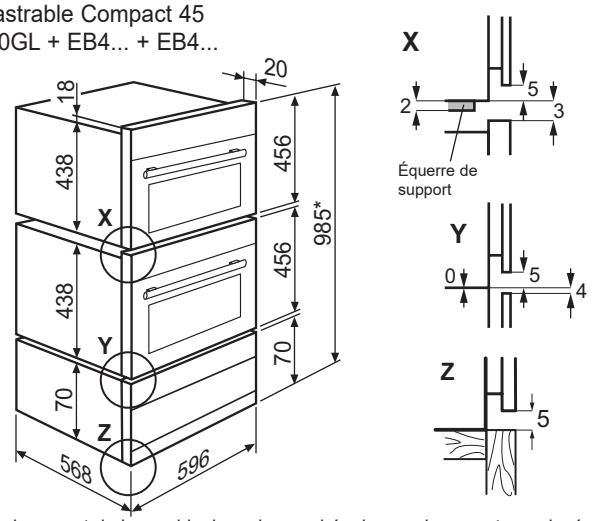

Remplacement de la combinaison de marchés de remplacement remplacée:
Four encastrable + four encastrable Compact 38 (EB6… + EB3…)

* La dimension maximale de la niche peut être réduite par un évidement.

Les schémas pour l’encastrement sont également téléchargeables à www.electrolux.ch.

1.3.1 Dimensions de la niche pour combinaisons de 3 appareils 60 cm Euro (encastrement dans une armoire haute)

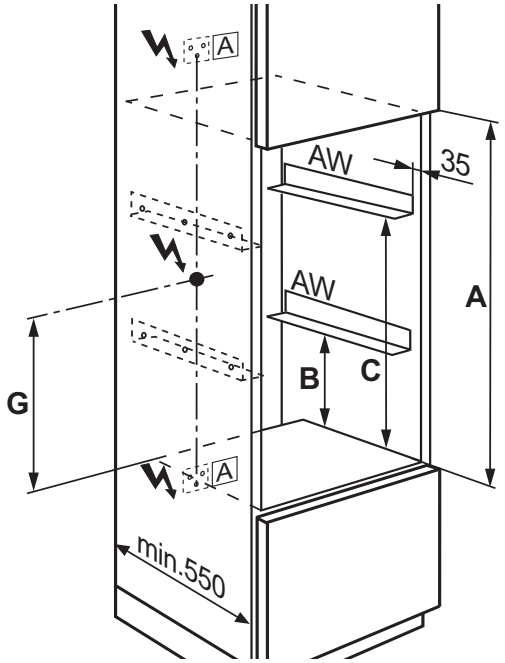

Raccordement via une boîte de dérivation
(pour les appareils avec câble à torons. Veuillez respecter les espaces libres derrière l'appareil ou prévoir le placement de la boîte de dérivation au-dessus/en dessous de la niche)

Raccordement direct
(câble à partir de la sortie murale)

Prise électrique
(pour fours à micro-ondes prêts à brancher avec une tension maximale de 230 V)

Type	Hauteur de la niche A [mm]	Équerre de support B [mm] (bord inférieur)	Équerre de support C [mm] (bord inférieur)	Raccordement réseau D à partir du fond de la niche [mm]	Raccordement réseau E à partir du fond de la niche [mm]	Raccordement réseau F à partir du fond de la niche [mm]
(D) EB3… + (E) EB3… + (F) EB3...	1160-1167*	388	778	en dessous de la niche	au-dessus de la niche	au-dessus de la niche
(D) WS290SL… + (E) EB6… + (F) EB3...	1273-1280*	295	891	en dessous de la niche	(G) 320	au-dessus de la niche
(D) WS290SL… + (E) EB4… + (F) EB4...	1201-1208*	294	752	en dessous de la niche	(G) 320	au-dessus de la niche
(D) WS290SL… + (E) EB3… + (F) EB3...	1067-1074*	294	685	en dessous de la niche	au-dessus de la niche	au-dessus de la niche
(D) WS200SL + (E) EB6… + (F) EB3...	1180-1187*	202	798	en dessous de la niche	(G) 230	au-dessus de la niche
(D) WS200SL + (E) EB3… + (F) EB3…	975-982*	202	592	en dessous de la niche	au-dessus de la niche	au-dessus de la niche
(D) VAC140PL(V) / ZS140GL + (E) EB4… + (F) EB4…	1044-1051*	Pas d'équerre de support, montage direct (max. 50 kg)	595	en dessous de la niche / -	(G) 170	au-dessus de la niche
(D) WS200SL + (E) EB4… + (F) EB4...	1109-1116*	202	660	en dessous de la niche	(G) 230	au-dessus de la niche
(D) ZS70GL + (E) EB4… + (F) EB4…	977-983*	Pas d'équerre de support, montage direct (max. 50 kg)	527	en dessous de la niche	(G) 100	au-dessus de la niche

Prévoir un raccordement électrique séparé pour chaque appareil.
Vous trouverez les valeurs de raccordement de chaque appareil dans le tableau du chapitre 1.1.3 page 10.
Le câble de raccordement doit avoir une longueur min. de 1.5 m à partir de la sortie de mur et la prise doit être accessible.
Les tolérances de fabrication des appareils sont de +/-1 mm.
* La dimension maximale de la niche peut être réduite par un évidement, voir les dessins détaillés aux chapitre 1.3 page 15.

1.3.2 Combinaison 60 cm Euro en side-by-side

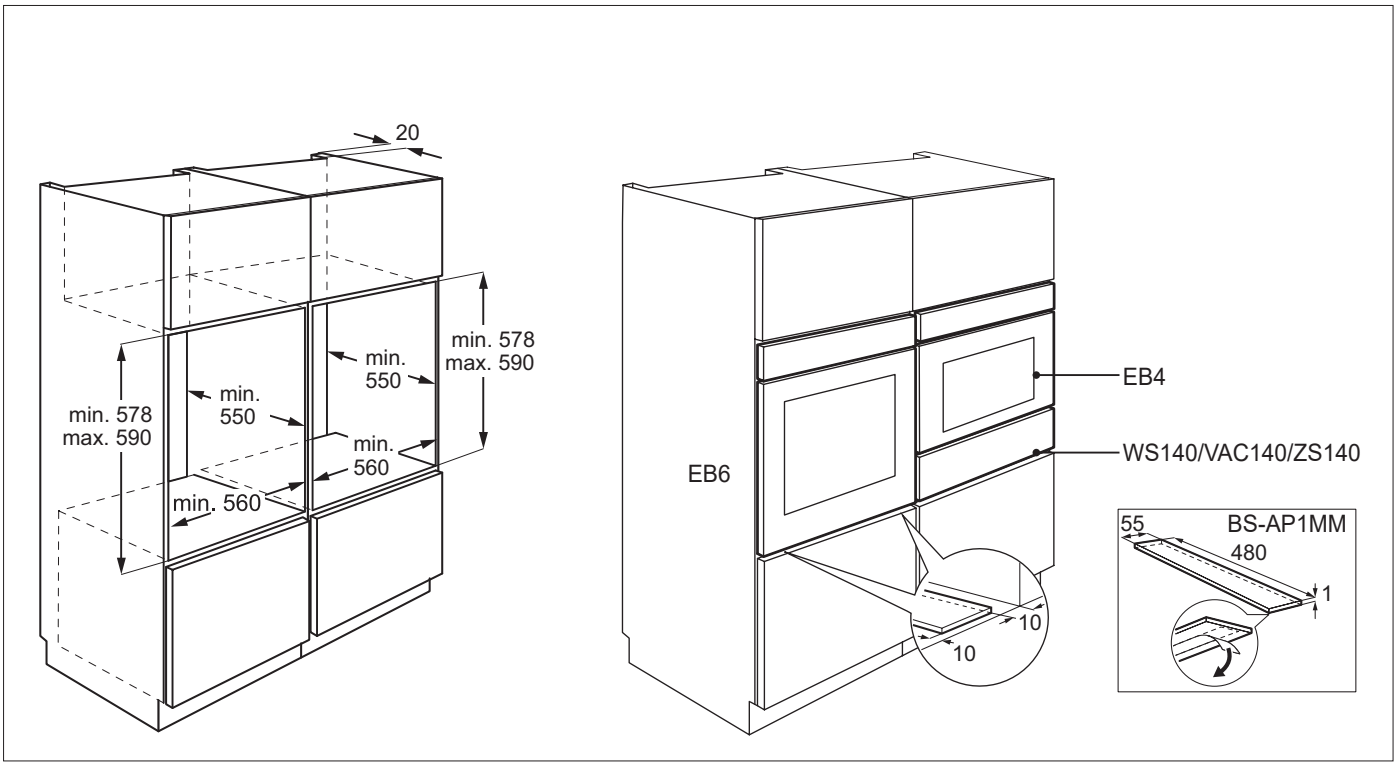

Pour l'installation d'un four 60x60 et, à côté, d'un four 45x60 au-dessus d'un tiroir chauffant 140/tiroir sous vide 140 ou d'un tiroir à accessoires 140, il convient de tenir compte des points suivants :
Placez le four 60x60 sur des rails de support de +1 mm (ceux-ci sont fournis avec le tiroir chauffant/sous vide/accessoires 140). La façade du tiroir 140 peut être ajustée en conséquence afin que l'alignement du bord inférieur du verre corresponde.

1.4 ProfiLine et les autres fours encastrables/cusinière encastrables 55 cm SMS

Four encastrable/cuisinière encastrables
EB7.../EH7...

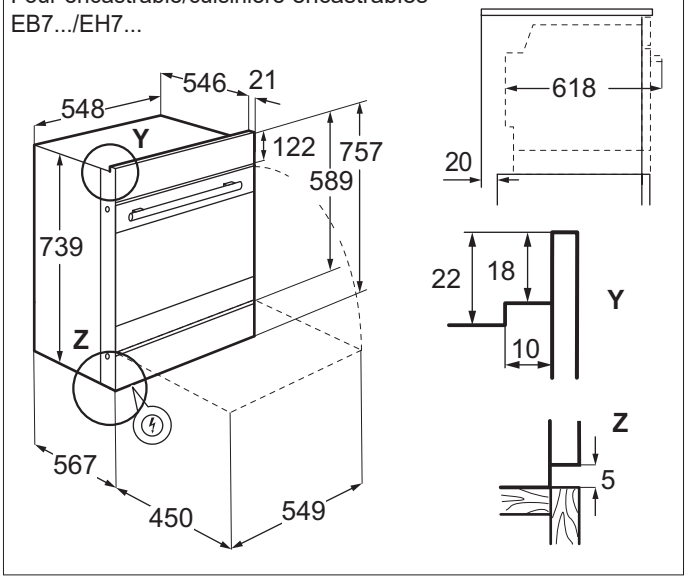

Four encastrable court
EB6...

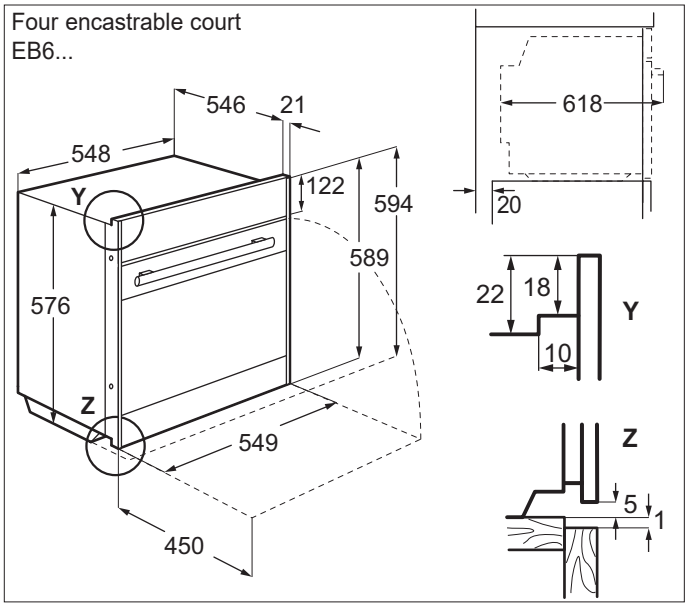

Four encastrable court + adaptateur de hauteur
EB6... + HA35/55U

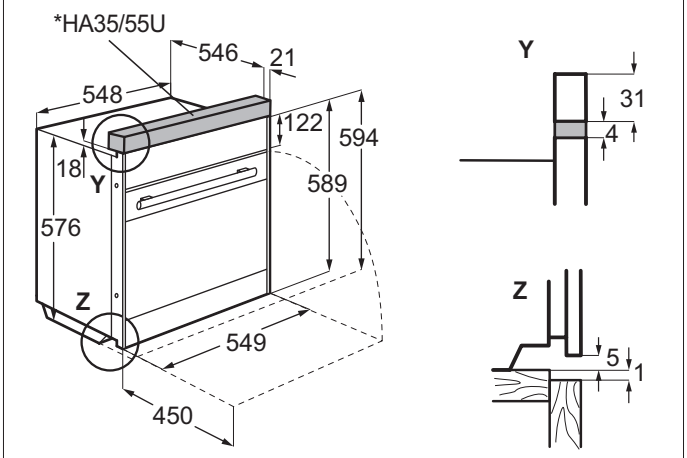

* Disponible en accessoire (convient également pour une installation sous le four)

Four encastrable Compact 38
EB3...

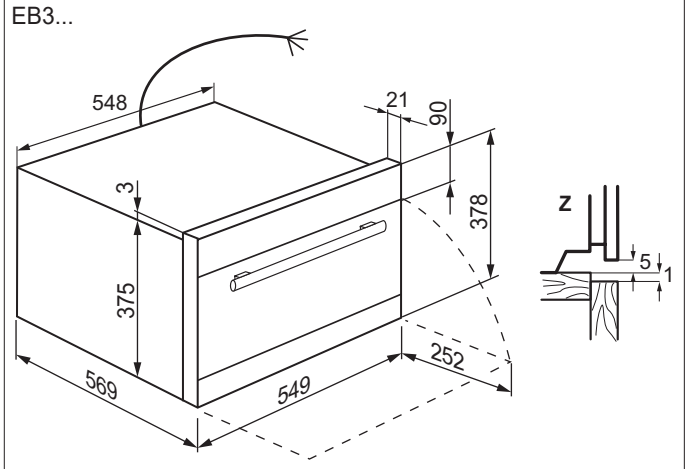

Indication :
En cas de remplacement, tenir compte des nouvelles valeurs de raccordement. Monophasé 230V 16A ou biphasé 400V 10A, voir 1.1.3!
De nouvelles équerres de support sont fournies avec l'appareil.

Tiroir chauffant
WS21SL

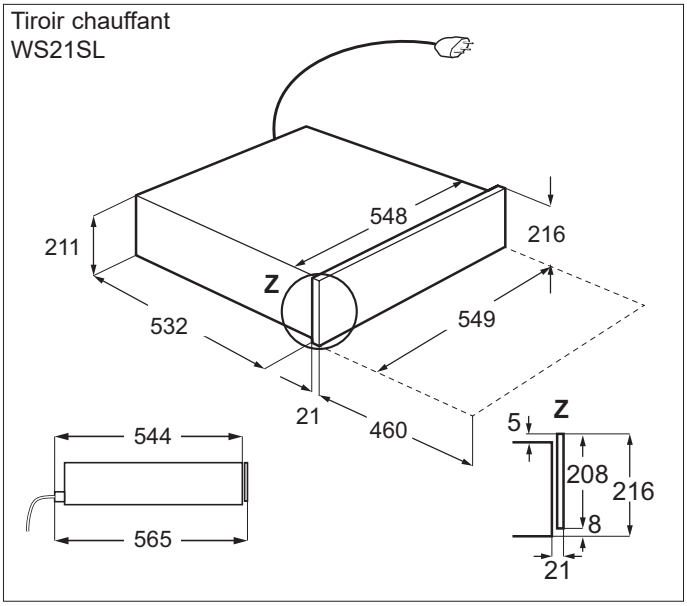

Tiroir chauffant
WS16SL

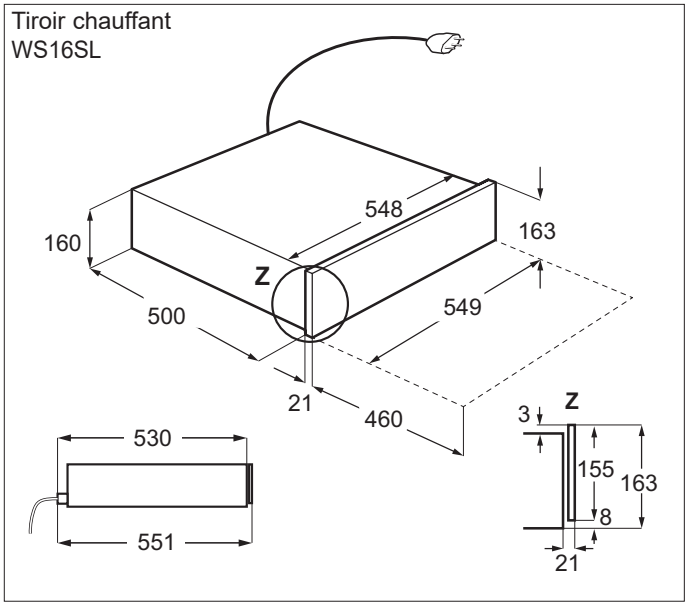

1.4.1 Dimensions de la niche pour les autres fours encastrables/cusinière encastrables 55 cm SMS ProfiLine

Encastrement dans une armoire haute	Encastrement dans une armoire sous plan
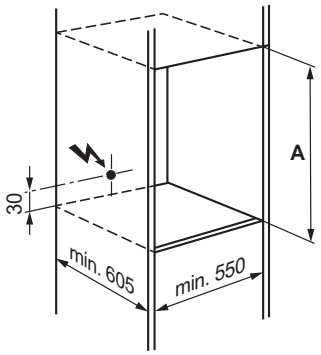	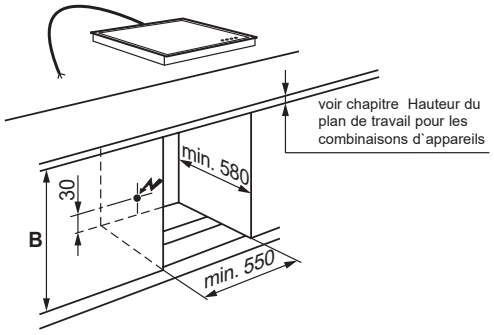

Type	Hauteur de la niche A [mm]	Hauteur de la niche B [mm]	Raccordement réseau	Ampérage [A]	Valeur de raccordement totale max. [kW]	Cordon d'alimentation
EB7PL7K EB7PL4 EB7SL7K	762	min. 762	400V 2-3N~	2-3x10	3.8*	-
EB7GL7K EB7SL4 EB7GL5Q EB7GL4(X)	762	min. 762	400V 2-3N~	2-3x10	3.5*	-
EB7L5(X)D EB7L4(X) EB7L2	762	min. 762	400V 2-3N~	2-3x10	3.5	-
EB6SL7K EB6GL7K EB6GL4(X)	600	min. 600	400V 2-3N~	2-3x10	3.5*	-
EB6L5(X)D	600	min. 600	400V 2-3N~	2-3x10	3.5	-
EB6... + HA35/55U…	635	min. 635	-	-	-	-
EB3GL9K	381	381	230V~	10	2.1	2.2 m avec prise type 12
EB3GL7K	381	381	400V 2-3N~ / 230V~	2x10 / 1x16	2.6	2.2 m avec torons
EB3GL9K					2.8	
EB3GL4					2.6	
EB3GL7K EB3GL4	381	381	400V 2N~/ 230V~	2x10 / 1x16	2.8	2.2 m avec prise type 12
WS21SL	218	218	230V	10	0.55	1.5 m avec prise type 12
WS16SL	165	165	230V	10	0.43	1.5 m avec prise type 12
EH7GL4X	-	min. 762	400V 2-3N~	2-3x16**	10.85	-
EH7L5(X)D EH7L4(X) EH7L2(X)	-	min. 762	400V 2-3N~	2-3x16**	10.85	-
EH7L2-3	-	min. 762	400V 2-3N~	2-3x16**	9.0	-
EH7K1 EH7K1-3 EH7K1-2	-	min. 762	400V 2-3N~	2-3x16**	10.1 8.5 6.5	-
EH7L4YCN (230V) EH7K1YWE (230V)	-	min. 762	400V 2-3N~ Alternative: 230V~	2-3x16** Alternative: 16***	10.85 10.1	-

Le câble de raccordement doit avoir une longueur min. de 1.5 m à partir de la sortie de mur et la prise doit être accessible.
Prévoir un raccordement électrique séparé pour chaque appareil, sauf pour les combinaisons plan de cuisson four/cuisinière.
Les tolérances de fabrication des appareils sont de +/-1 mm.

* En cas de raccordement commun d'appareils encastrables EB6... et d'un plan de cuisson autonome par la fiche de l'appareil, il faut tenir compte de la valeur de raccordement totale maximale.

** Lors du raccordement du plan de cuisson à EH7... un disjoncteur de 3x16A est recommandé

*** En cas de raccordement à 230V~ 16A, le fonctionnement est limité. Le four et le plan de cuisson ne peuvent être utilisés qu'alternativement.

Les schémas pour l'encastrement sont également téléchargeables à www.electrolux.ch.

1.5 Combinaisons 55 cm SMS

Four encastrable + four encastrable Compact 38
EB7... + EB3... (SMS9/6)

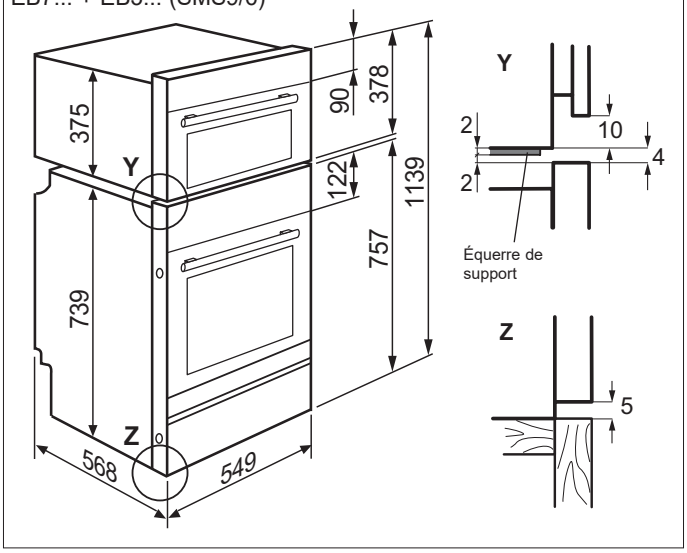

Four encastrable Compact 38 + four encastrable
EB3... + EB7... (SMS 9/6)

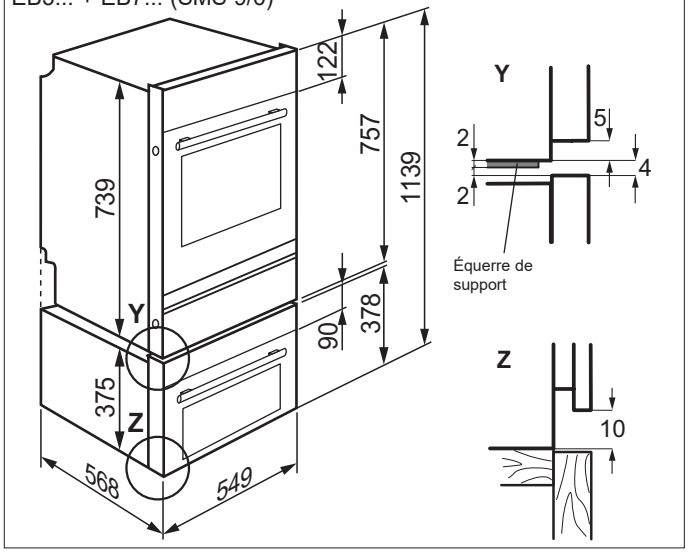

Adaptateur de hauteur + four encastrable court + four encastrable Compact 38 HA35/55U + EB6... + EB3.... (SMS 8/6)

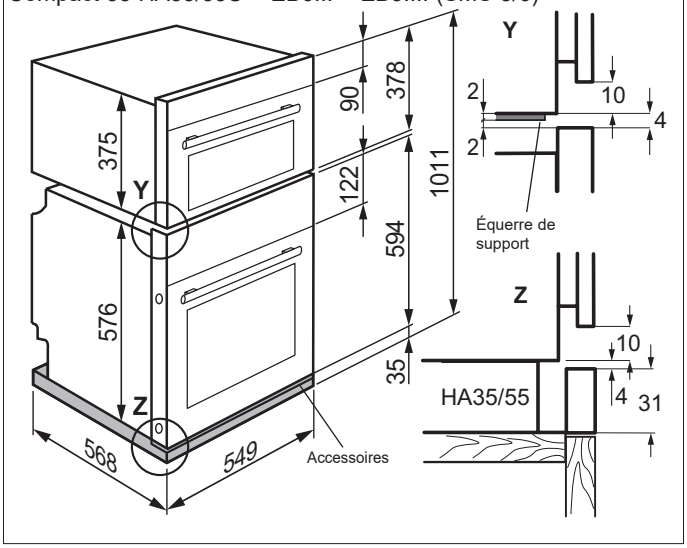

Adaptateur de hauteur + four encastrable Compact 38 + four encastrable court HA35/55U + EB3... + EB6.... (SMS 8/6)

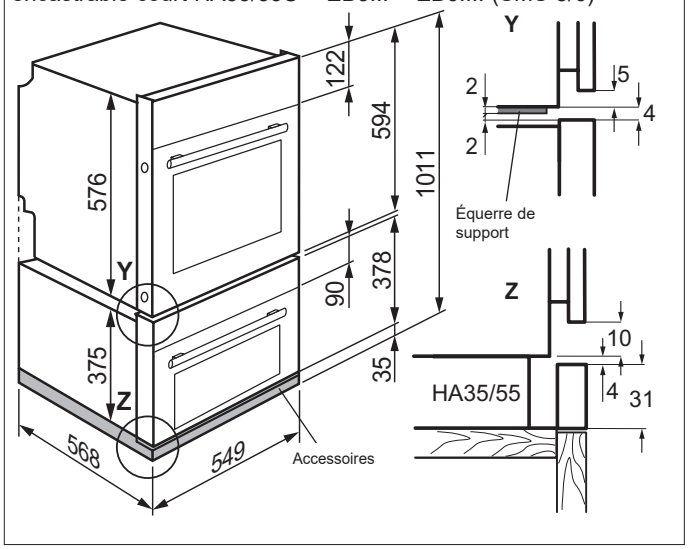

Four encastrable Compact 38 + four encastrable Compact 38
EB3... + EB3... (SMS 6/6)

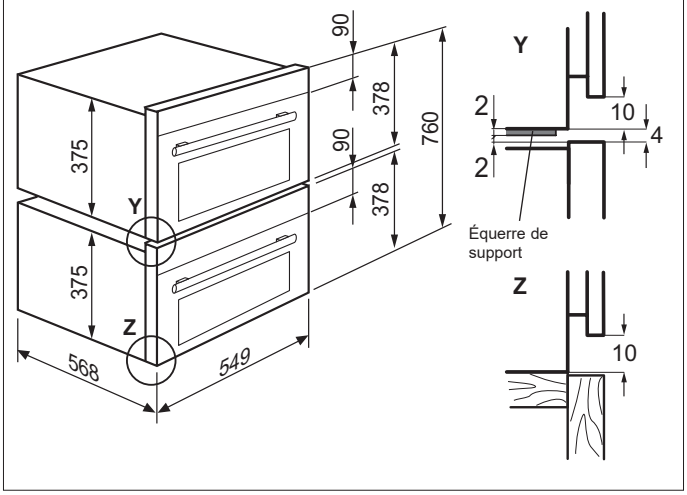

Tiroir chauffant + four encastrable Compact 38
WS21SL + EB3...

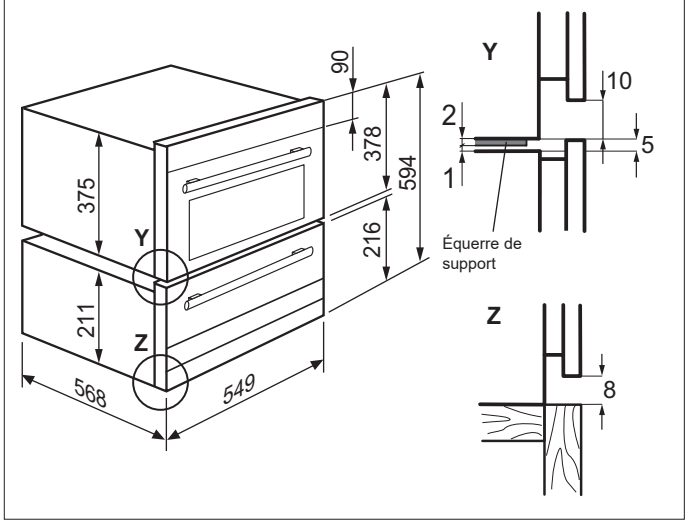

Tiroir chauffant + four encastrable court
WS16SL + EB6... (SMS 6/6)

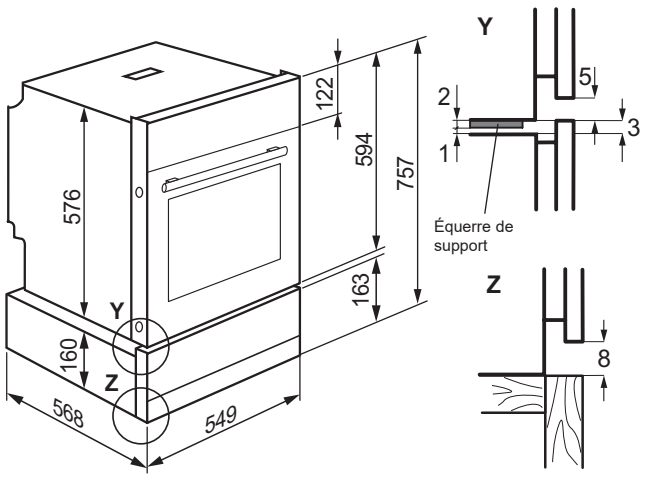

Tiroir chauffant + four encastrable court + four encastrable Compact 38
WS16SL + EB6...+ EB3... (SMS 9/6)

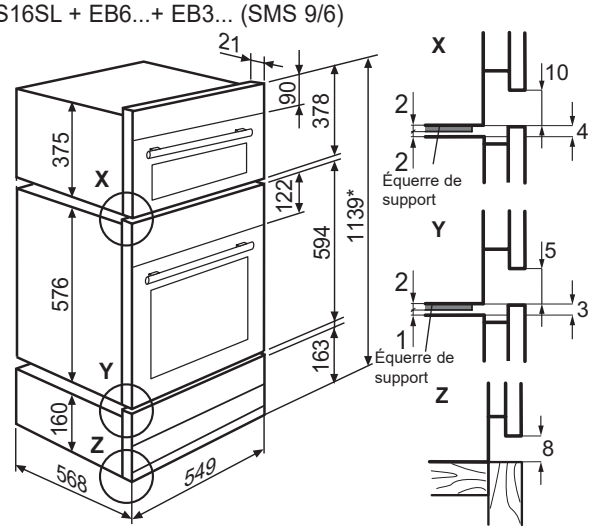

1.5.1 Dimensions de la niche pour combinaisons 55 cm SMS (encastrement dans une armoire haute)

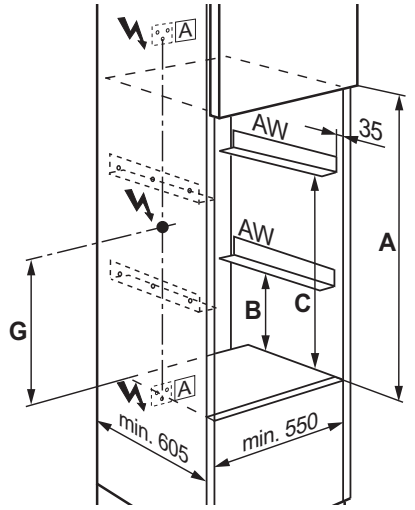

Raccordement via une boîte de dérivation
(pour les appareils avec câble à torons. Veuillez respecter les espaces libres derrière l'appareil ou prévoir le placement de la boîte de dérivation au-dessus/en dessous de la niche)

Raccordement direct
(câble à partir de la sortie murale)

Prise électrique
(pour fours à micro-ondes prêts à brancher avec une tension maximale de 230 V)

Combinaisons d'appareils	Hauteur de la niche A [mm]	Équerre de support B [mm] (bord inférieur)	Équerre de support C [mm] (bord inférieur)	Raccordement réseau D à partir du fond de la niche [mm]	Raccordement réseau E à partir du fond de la niche [mm]	Raccordement réseau F à partir du fond de la niche [mm]
(D) EB7… + (E) EB3…	1142	759	-	(G) 30	au-dessus de la niche	-
(D) EB7… + (E) EB6…	1142	380	-	en dessous de la niche	(E) 410	-
HA35/55U + (D) EB6… + (E) EB3…	1014	631	-	(G) 60	au-dessus de la niche	-
HA35/55U + (D) EB3… + (E) EB6…	1014	415	-	en dessous de la niche	(G) 500	-
(D) EB3… + (E) EB3…	762	380	-	en dessous de la niche	au-dessus de la niche	-
(D) WS21SL + (E) EB3…	600	214	-	en dessous de la niche	au-dessus de la niche	-
(D) WS16SL + (E) EB6… + (F) EB3…	1142	164	759	en dessous de la niche	(E) 200	au-dessus de la niche
(D) WS16SL + (E) EB6…	762	164	-	en dessous de la niche	(G) 200	-

Prévoir un raccordement électrique séparé pour chaque appareil.
Vous trouverez les valeurs de raccordement de chaque appareil dans le tableau du chapitre 1.4.1 page 20.
Le câble de raccordement doit avoir une longueur min. de 1.5 m à partir de la sortie de mur et la prise doit être accessible.
Les tolérances de fabrication des appareils sont de +/-1 mm.

1.6 Machine à café - Encastrement dans une armoire suspendue 60 cm Euro

Machine à café
ESP4...

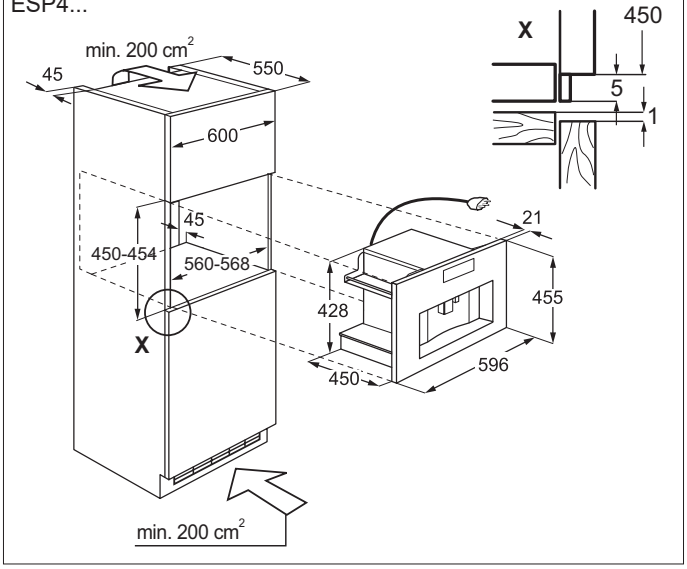

Machine à café + four encastrable Compact 45
ESP4... + EB4...

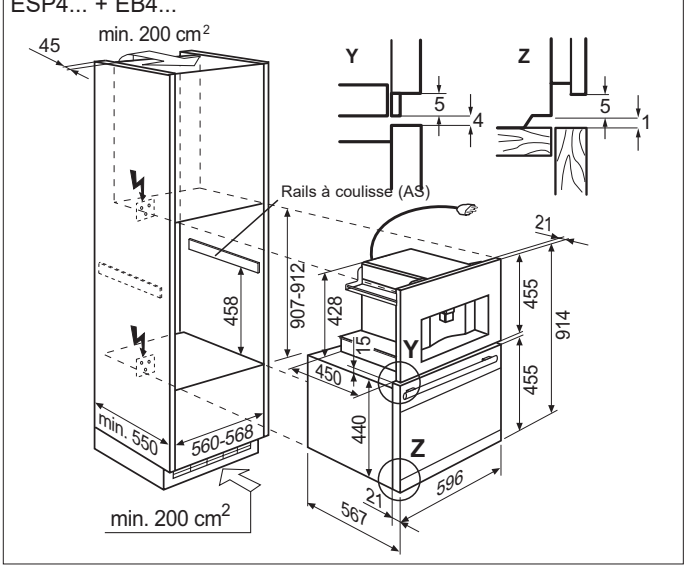

Tiroir chauffant + Machine à café
WS140SL + ESP4...

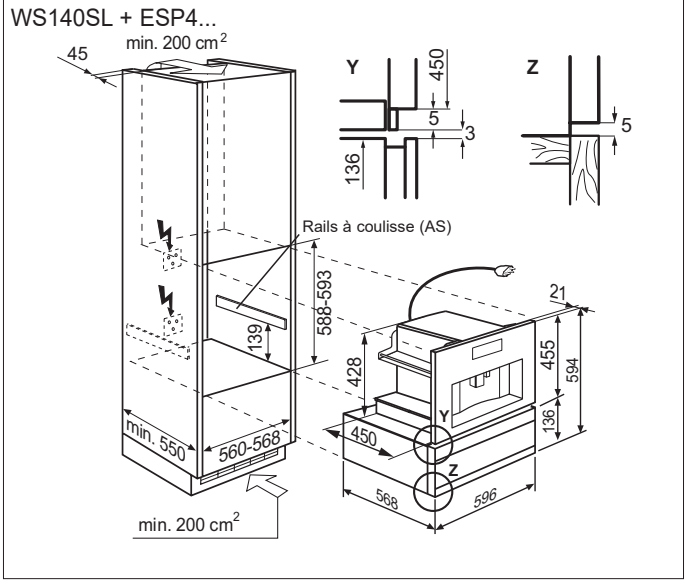

Tiroir de mise sous vide + Machine à café
VAC140PL + ESP4...

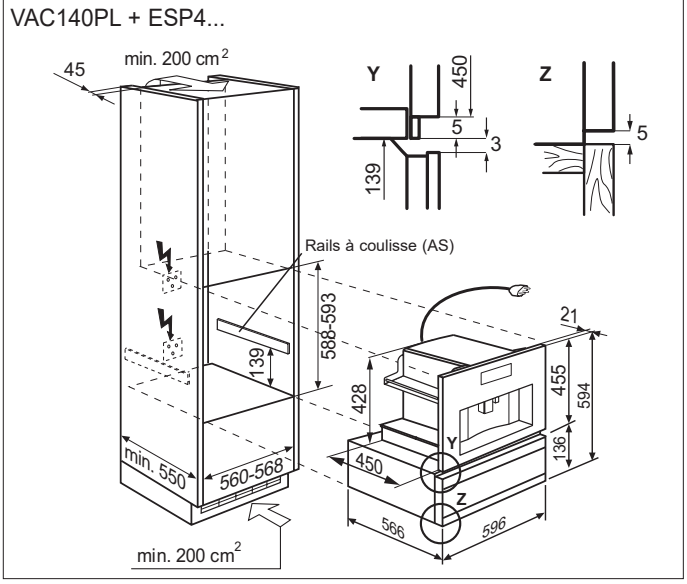

1.7 Conseils d'installation en cas de matériaux inflammables

Si l’appareil est installé dans un meuble dont le matériau est inflammable, il convient de respecter impérativement les normes NIN SEV 1000 (directives en matière de protection contre les incendies ainsi que les règlements dictés par l’Association des établissements cantonaux d’assurance incendie).
Si l’appareil est installé à proximité d’installations de chauffage au bois, l’installateur doit prévoir une plaque isolante, réfractaire et calorifuge sur toute la hauteur de l’appareil et d’au moins 30 cm de profondeur à des fins de sécurité.

Fixation des four et cuisinière en norme SMS

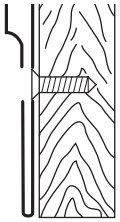

Fixation des four et cuisinière en norme Euro

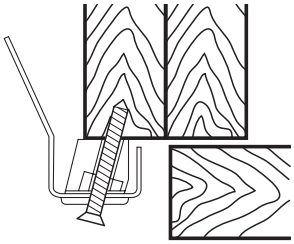

Le branchement électrique de l’appareil doit être effectué par un professionnel qualifié.

1.8 Consignes d'installation des raccordements électriques

Voici un aperçu des valeurs de raccordement électrique et des raccordements disponibles dans la gamme de fours à partir du premier trimestre 2026 :

Hauteur de l'appareil	76 / 60er Hauteur (EB7* / EB6*) Euro + SMS	76 / 60er Hauteur (EH7* / EH6*) (EB7* / EB6*) Euro + SMS	76 / 60er Hauteur (EH7* / EH6*) (EB7* / EB6*) Euro + SMS	Compact 45 (EB4*) Euro		Compact 38 (EB3*) Euro + SMS	
Encastrement	Four encastrable	Four encastrable + cuisinière encastrables	Four encastrable + cuisinière encastrables	Four encastrable		Four encastrable	
Puissance nominale du four seul	3.5 kW	3.5 kW	3.5 kW	3.0 kW		2.6 kW	
Raccordement à la tension secteur	400V 2-3N	400V 2-3	230V	400V 2N	230V	400V 2N	230V
Protection minimale avec tension secteur correspondante	2-3x10A	2-3x10A	1-3x16A	2x10A	1x16A	2x10A	1x10A
Raccordement au réseau	Raccordement direct	Raccordement direct	Raccordement direct	Câble de raccordement avec fils toronnés via boîte de dérivation		Câble de raccordement avec fils toronnés via boîte de dérivation	
Exception : micro-ondes solo	-	-	-	EB4L90 Câble de raccordement avec fiche de type 12 Monophasé 230 V		EB3GL90 /EB3GL9 Câble de raccordement avec fiche de type 12 Monophasé 230 V	
*Pour plus de détails, vérifiez les raccordements respectifs des PNC !							

Le câble de raccordement avec connecteur sur l'appareil est fourni avec les fours Compact 38 et Compact 45. Il peut être branché et débranché des deux côtés. Pour un raccordement 230 V ou 400 V, respecter le schéma suivant lors du raccordement à la boîte de dérivation:

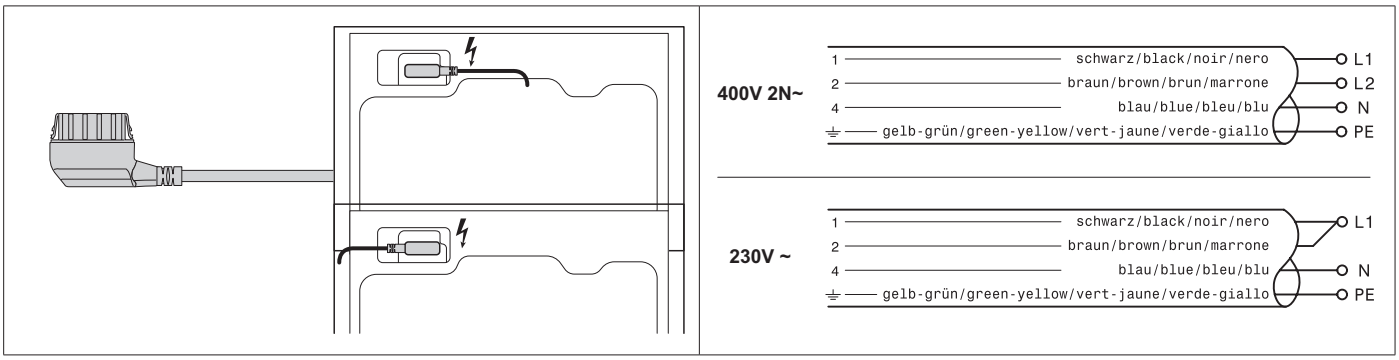

Avec les fours de 76/60 cm de hauteur, il est possible de raccorder la table de cuisson directement au four et de la brancher au réseau électrique. En d'autres termes, le four alimente la table de cuisson. Cela correspond alors à une puissance nominale totale de 10,85 kW (soit 3,5 kW pour le four et 7,35 kW pour la table de cuisson). Les valeurs indiquées dans le catalogue doivent donc être comprises comme suit : le four doit être protégé par un fusible de 400 V, 2-3N à 2-3x16A.

Les schémas pour l'encastrement sont également téléchargeables à www.electrolux.ch.

Un four conçu pour 400 V 2-3N nécessite au minimum un raccordement biphasé. En effet, certains consommateurs (par exemple les chauffages) sont des composants purement 400 V. Cela signifie qu'un raccordement monophasé purement 230 V ne fonctionne pas. La seule exception serait si l'appareil était utilisé pour une exposition et fonctionnait en mode démo. Dans ce cas, toujours tenir compte des fonctions respectives de l'appareil !
Si un four 230 V (Y dans la désignation, par exemple EH6L40YCN) est raccordé à la table de cuisson à induction GK58I, il doit être protégé par un fusible 400 V 2-3 N à 2-3 x 16 A. Cela couvre le cas où le four fonctionne à sa consommation maximale et où la table de cuisson fonctionne à pleine puissance sur toutes les zones de cuisson pendant une longue période.
Cependant, comme ce n'est souvent pas le cas dans la pratique et que cette combinaison n'est souvent raccordée et protégée qu'avec 230 V monophasé à 16 A en raison de l'installation électrique existante dans les maisons anciennes, elle peut être chargée avec 3,68 kW. Cela signifie que le four et la table de cuisson ne peuvent être utilisés qu'alternativement ou, par exemple, uniquement une fonction du four à faible consommation et une poêle.

- Raccordement 400 V 3N~ 16 A : recommandé
- Raccordement 400 V 2N~ 16 A : alternative avec restriction d'utilisation possible
- Raccordement 230 V~ 16 A : le four et la table de cuisson ne peuvent être utilisés qu'alternativement

1.9 Consignes d'installation câble adaptateur four – Table de cuisson

La table de cuisson est livrée avec un câble d'alimentation pré-monté. Celui-ci ne doit être retiré que si notre câble adaptateur d'origine est utilisé pour raccorder la table de cuisson autonome au four ou au four à vapeur. Les points suivants doivent être respectés :

Les tables de cuisson endommagées présentant des fissures ou des cassures dans la surface en vitrocéramique ne doivent pas être raccordées.

1. Le raccordement électrique doit être effectué par un installateur gréé. 2. Le four doit être raccordé conformément au schéma de raccordement. **Achtung!** Das Gerät muss vom Netz getrennt werden.	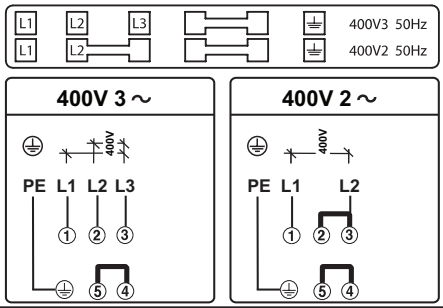
3. Démonter le câble d'alimentation prémonté de la table de cuisson et le remplacer par ce câble de raccordement. Raccordement conformément au schéma de raccordement. **1** Raccordement de la table de cuisson **2** Raccordement du four	 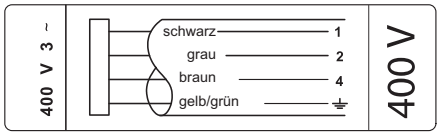
4. Raccorder la table de cuisson vitrocéramique au four.	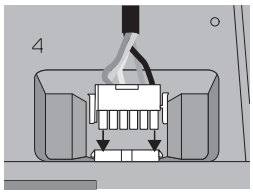

Attention:
Après le raccordement à l'alimentation électrique, toutes les zones de cuisson doivent être mises en marche brièvement (environ 30 secondes) à la puissance maximale afin de vérifier leur bon fonctionnement.

Lors du raccordement d'une table de cuisson, la puissance totale connectée du four augmente en fonction de la puissance de la table de cuisson.

1.10 Accessoires de montage

Article	Utilisation
BA762/60 CN **BA762/60 SW**	Adaptateur en largeur – il permet l'encastrement de cuisinières et fours SMS (6/6) dans les cuisines en norme Euro EB7... avec BA 762/60 — 55 cm SMS 6/6 420, 592, BA 762/60, 548, 18, 762, 16-19, 562-568, 60, 739, 757, 550, min.550, 600, 567, 549, 450 Le câble de raccordement doit avoir une longueur min. de 1.5 m
HA35/55U CN/SP	Élément d'adaptation en hauteur – pour l'encastrement de four encastrable courts en norme SMS dans une niche 5/6, H 3.5 / L 54.8 / P 56 cm, pour EB6... (SMS 5/6), voir page18-20
HA35/60U CN/SP **HA35/60U WE/SW**	Élément d'adaptation en hauteur H 3.5 / L 59.4 / P 56 cm – pour l'encastrement de fours et cuisinières en norme Euro, hauteur 5/6, 63.5 cm, voir page7, (WE: jusqu'à épuisement du stock)
BISUPPORT	Équerre de support (AW)– pour l'encastrement superposé des fours encastrable, fours encastrable courts ou fours encastrable compacts. Pour les fours compacts EB3... et EB4... ainsi que pour les tiroir chauffant WS..., l'équerre de support est fournie.
BS – AP2MM	Base de 2 mm permettant de compenser la hauteur de la niche, 2 pièces
BD100	Bouchon pour les modèles Ex-V, Ø 100 mm, permettant de boucher le conduit d'évacuation (en place)
BS-AP1MM	Cales de 1 mm pour compenser la hauteur dans la niche, 2 pièces. Inclus dans la livraison des modèles WS140, VAC140, ZS140. À placer sous le four 60x60 dans une installation côte à côte à côté d'une combinaison de tiroirs C45+140.
M3OHTB01	Cache décoratif pour étagère
M3OHLB02	Cache décoratif pour équerre de support

Les schémas pour l'encastrement sont également téléchargeables à www.electrolux.ch.

2 Cuisson sur plaque

2.1 Introduction

ProfiLine
La gamme modulaire ProfiLine se compose de trois éléments de base : Teppan Yaki, Wok et un plan de cuisson à induction 38 cm. La modularité de ce système offre une multitude de combinaisons des éléments de base en fonction des besoins. Tous les appareils ProfiLine peuvent être encastrés à fleur ou à plat et sont équipés d'une commande intégrée.

Plans de cuissons à induction
Les plans de cuisson à induction sont des plans de cuisson en vitrocéramique équipés de bobines d'induction. Tous les plans de cuisson à induction sans cadre (GK…O) peuvent être encastrés à fleur ou à plat.
En revanche, les plans de cuisson à induction avec cadre (GK…CN) sont installés uniquement à plat.

Les plans de cuisson à induction sont disponibles avec les types de commande suivants:

• avec commande intégrée

• commandé à partir de la cuisinière

• commandé par boîtier de commande

La technologie d'induction est de plus en plus appréciée pour ses nombreux avantages:
- Propreté: les résidus et éclaboussures ne risquent pas de brûler, puisque les alentours des zones e cuisson restent froids.
- Rapidité: à bonne température jusqu'à 60% plus rapidement qu'avec les modèles à corps de chauffe rayonnants.
- Sécurité: les zones de cuisson non utilisées s'éteignent automatiquement.
- Économie: jusqu'à 30% d'économie d'énergie par rapport aux modèles à corps de chauffe rayonnants.

Plans de cuisson en vitrocéramique
Tous les plans de cuisson en vitrocéramique d'Electrolux sont équipés de corps de chauffe Top-Light qui chauffent les zones de cuisson en quelques secondes à pleine puissance. Tous les plans de cuisson en vitrocéramique sans cadre (GK…O) peuvent être encastrés à fleur ou à plat. En revanche, les plans de cuisson en vitrocéramique avec cadre (GK…CN) sont installés uniquement à plat.

Les plans de cuisson en vitrocéramique sont disponibles avec les types de commande suivants:

• avec commande intégrée

• commandé à partir de la cuisinière

• commandé par boîtier de commande

Les schémas pour l'encastrement sont également téléchargeables à www.electrolux.ch.

2.2 Plans de cuisson à induction ProfiLine

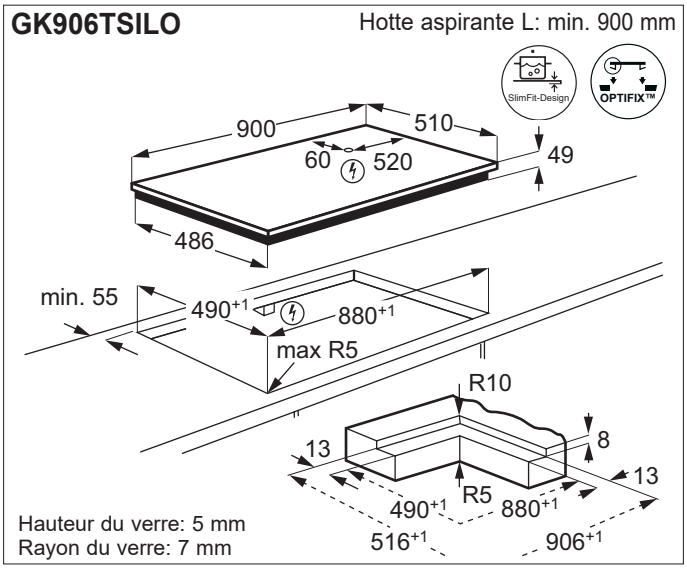

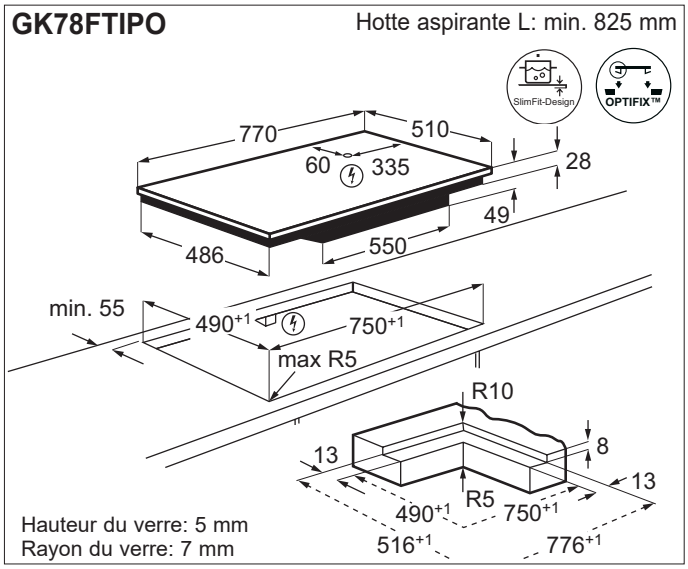

2.2.1 Dimensions de découpe pour les plans de cuisson à induction ProfiLine, **encastrement à fleur**

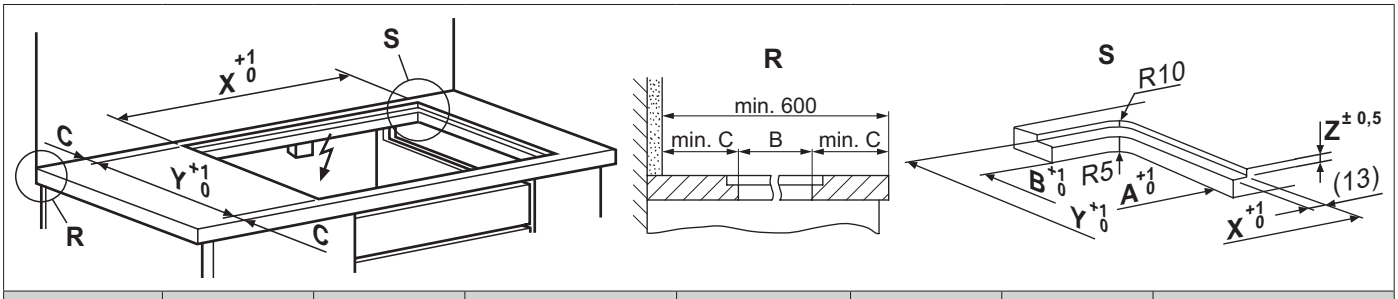

Type	Découpe A x B [mm]	Distance min. C [mm]	Dimensions fente X x Y x Z [mm]	Raccordement	Ampérage [A]	Puissance [kW]	Type de câble*
GK906TSILO	880 x 490	55	906 x 516 x 8	400V 3N~	3 x 16	11.0	1.5 m, sans prise**
GK78FTIPO	750 x 490	55	776 x 516 x 8	400V 2N~	2 x 16	7.35	1.5 m, sans prise**

* **Le câble installé est important pour la sécurité et ne doit donc pas être retiré de l'appareil.**

** **Raccordement par une boîte de dérivation existante**

2.2.2 Dimensions de découpe pour les plans de cuisson à induction modulaires ProfiLine, **encastrement à plat**

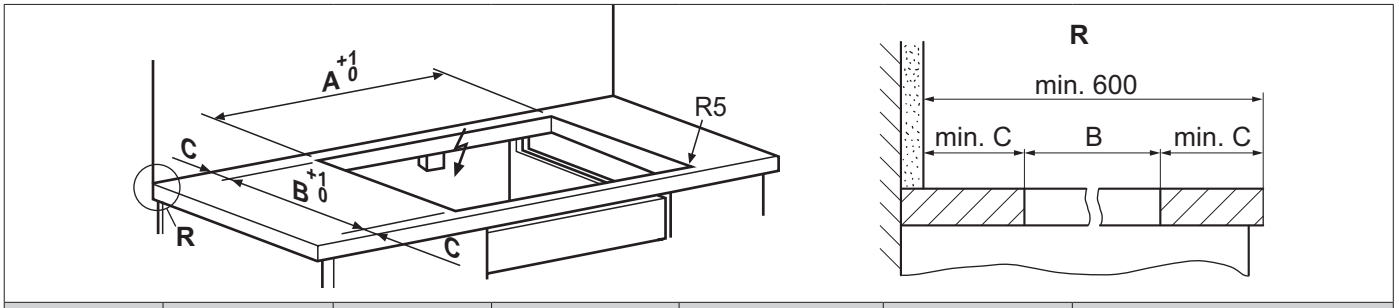

Type	Découpe A x B [mm]	Distance min. C [mm]	Raccordement	Ampérage [A]	Puissance [kW]	Type de câble*
GK906TSILO	880 x 490	55	400V 3N~	3 x 16	11.0	1.5 m, sans prise**

* **Le câble installé est important pour la sécurité et ne doit donc pas être retiré de l'appareil.**

** **Raccordement par une boîte de dérivation existante**

2.3 Plans de cuisson à induction modulaires ProfiLine

TY38TSILCN Hotte aspirante L: min. 550 mm

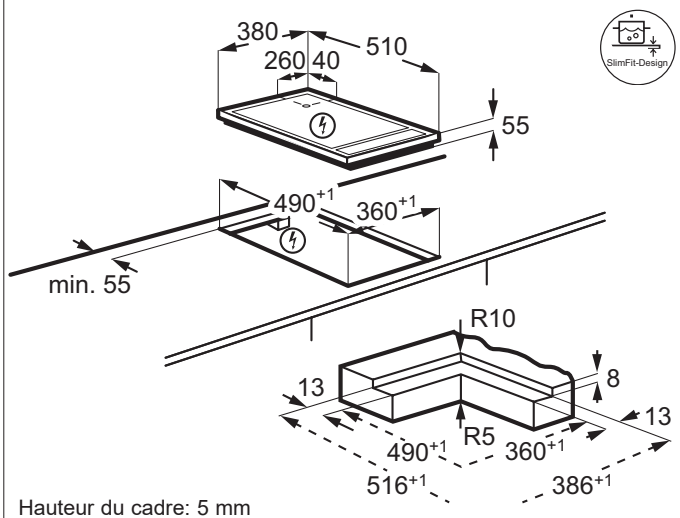

Hauteur du cadre: 5 mm
Rayon du cadre: 7 mm

WOK38TSILO Hotte aspirante L: min. 550 mm

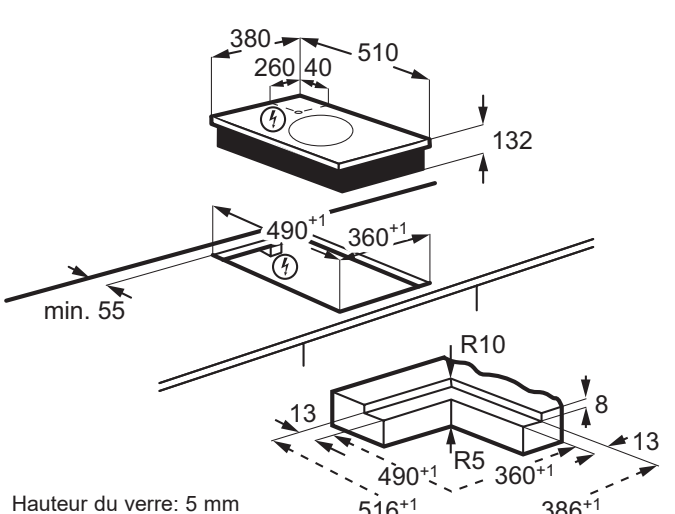

Hauteur du verre: 5 mm
Rayon du verre: 7 mm

GK38TSILO Hotte aspirante L: min. 550 mm

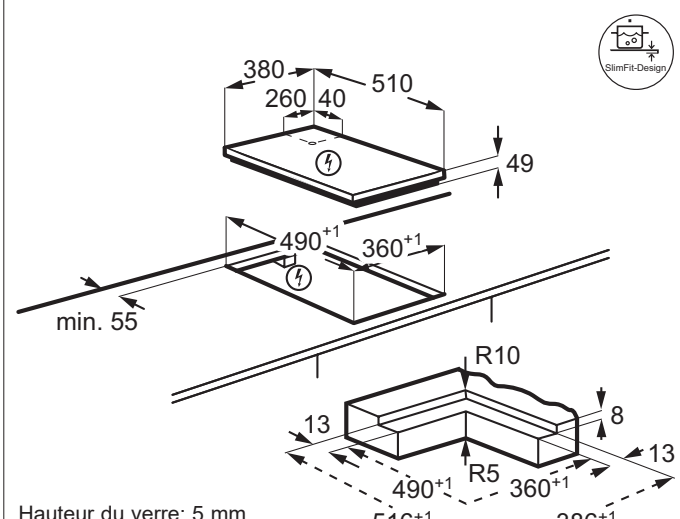

Hauteur du verre: 5 mm
Rayon du verre: 7 mm

GK58FTIPO Hotte aspirante L: min. 550 mm

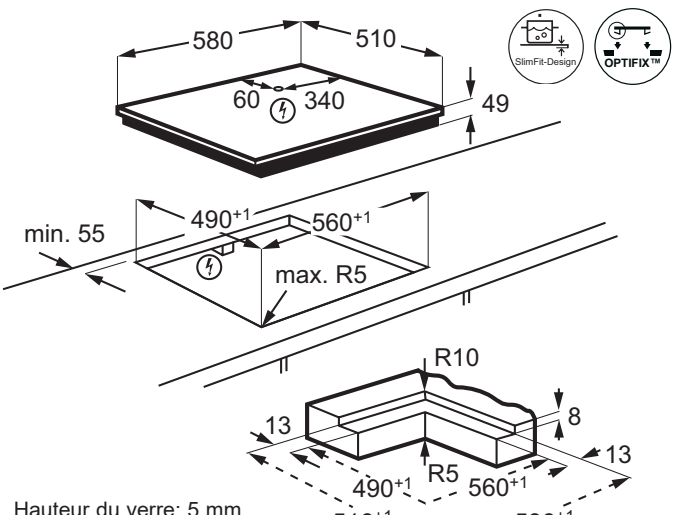

Hauteur du verre: 5 mm
Rayon du verre: 7 mm

Les schémas pour l’encastrement sont également téléchargeables à www.electrolux.ch.

2.3.1 Dimensions de découpe pour les plans de cuisson à induction modulaires ProfiLine, **encastrement à fleur**

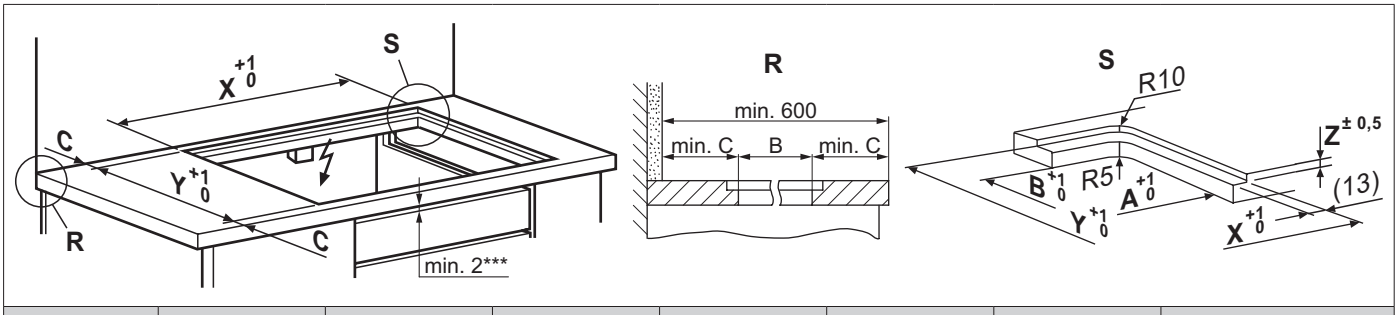

Type	Découpe A x B [mm]	Distance min. C [mm]	Dimensions fente X x Y x Z [mm]	Raccordement	Ampérage [A]	Puissance [kW]	Type de câble*
GK58FTIPO	560 x 490	55	586 x 516 x 8	400V 2N~	2 x 16	7.35	1.4 m, sans prise**
TY38TSILCN	360 x 490	55	386 x 516 x 8	230V~	1 x 16	2.8	1.4 m, prise type 23
WOK38TSILO	360 x 490	55	386 x 516 x 8	230V~	1 x 16	3.2	1.4 m, prise type 23
GK38TSILO	360 x 490	55	386 x 516 x 8	230V~	1 x 16	3.7	1.4 m, prise type 23

*** Le câble installé est important pour la sécurité et ne doit donc pas être retiré de l'appareil.**
**** Raccordement par une boîte de dérivation existante**
***** S'applique uniquement aux types TY38TSILCN, WOK38TSILO, GK38TSILO**

2.3.2 Dimensions de découpe pour les plans de cuisson à induction modulaires ProfiLine, **encastrement à plat**

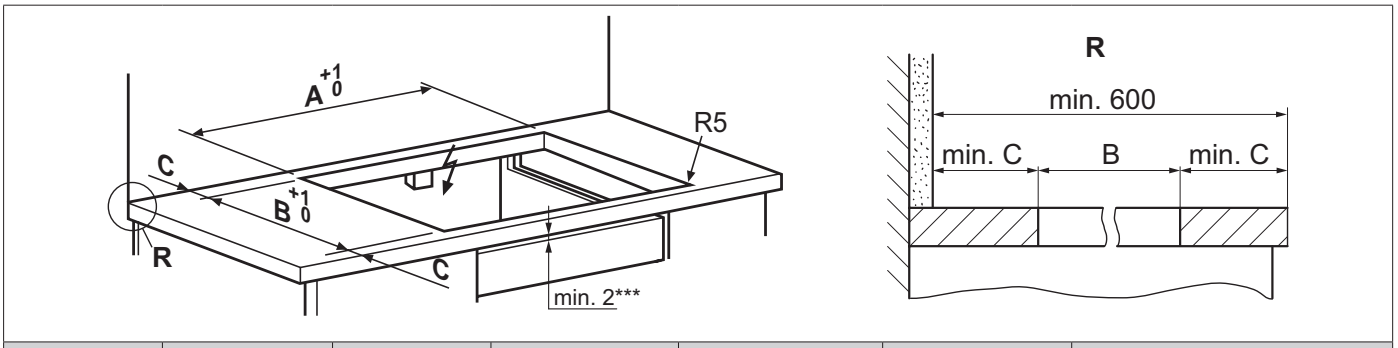

Type	Découpe A x B [mm]	Distance min. C [mm]	Raccordement	Ampérage [A]	Puissance [kW]	Type de câble*
TY38TSILCN	360 x 490	55	230V~	1 x 16	2.8	1.4 m, prise type 23
WOK38TSILO	360 x 490	55	230V~	1 x 16	3.2	1.4 m, prise type 23
GK38TSILO	360 x 490	55	230V~	1 x 16	3.7	1.4 m, prise type 23

*** Le câble installé est important pour la sécurité et ne doit donc pas être retiré de l'appareil.**
**** Raccordement par une boîte de dérivation existante**
***** S'applique uniquement aux types TY38TSILCN, WOK38TSILO, GK38TSILO**

2.3.3 Plans de cuisson à induction modulaires ProfiLine, combinaisons d'appareils

GK38TSILO, WOK38TSILO (2x 38)

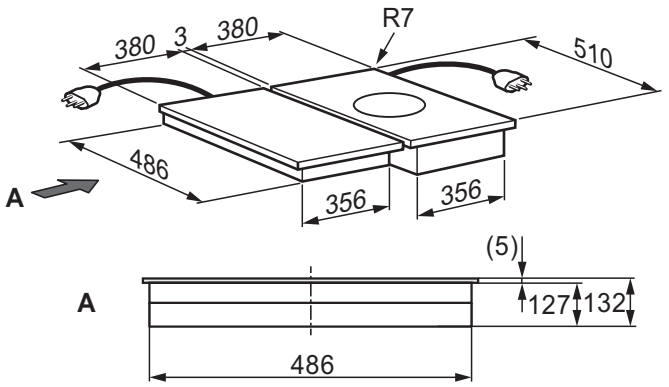

TY38TSILCN, GK38TSILO (2x 38)

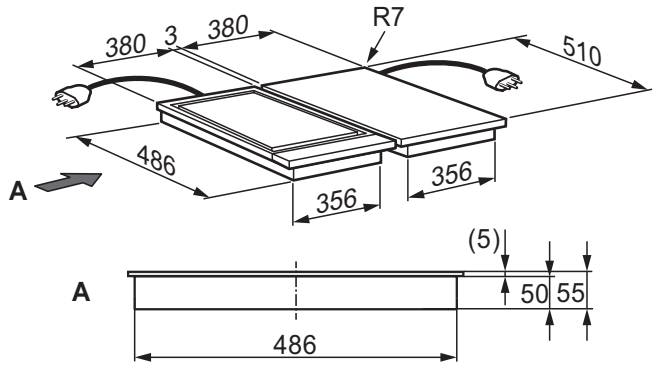

WOK38TSILO, GK58FTIPO, GK58TSIBO (1x 38, 1x 58)

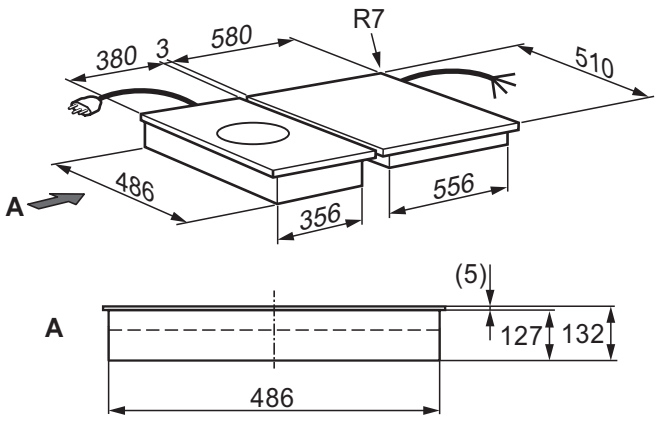

GK38TSILO, TY38TSILCN, WOK38TSILO (3x 38)

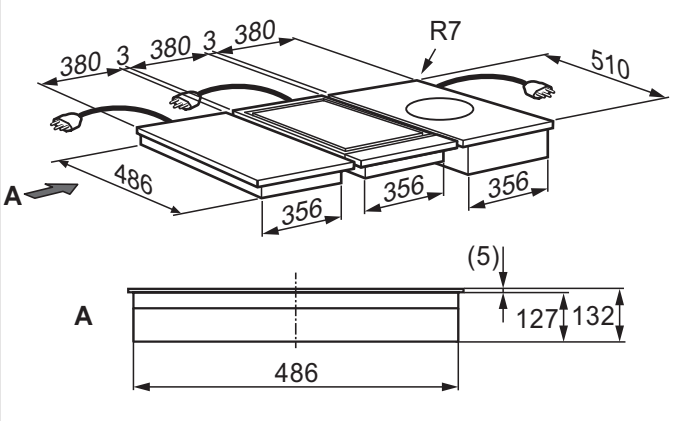

GK38TSILO, WOK38TSILO (1x 38, 1x 58, 1x 38)

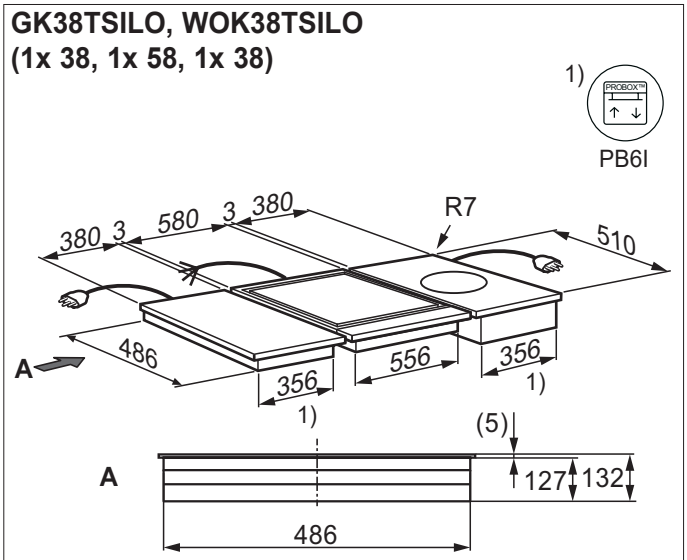

GK58FTIPO, GK58TSIBO (2x 58)

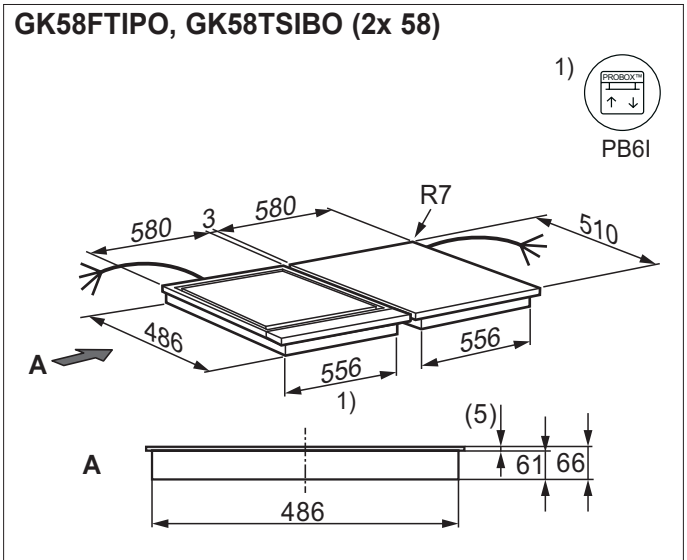

Les schémas pour l'encastrement sont également téléchargeables à www.electrolux.ch.

2.3.4 Dimensions de découpe pour les plans de cuisson à induction modulaires ProfiLine, combinaisons d'appareils

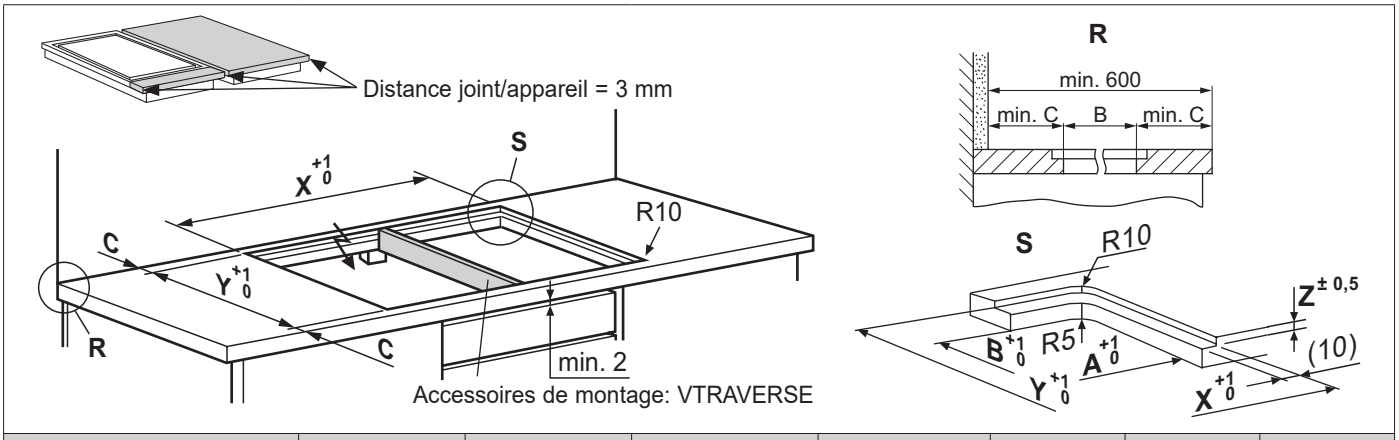

Type	Découpe A x B [mm]	Distance min. C [mm]	Dimensions fente X x Y x Z [mm]	Raccordement	Ampérage [A]	Puissance [kW]	Type de câble*
GK38TSILO, WOK38TSILO (2x 38)	749 x 496	55	769 x 516 x 8	Voir page 31			
TY38TSILCN, GK38TSILO (2x 38)	749 x 496	55	769 x 516 x 8				
WOK38TSILO, GK58FTIPO, GK58TSIBO (1x 38, 1x 58)	949 x 496	55	969 x 516 x 8				
GK58FTIPO, GK58TSIBO (2x 58)	1149 x 496	55	1169 x 516 x 8				

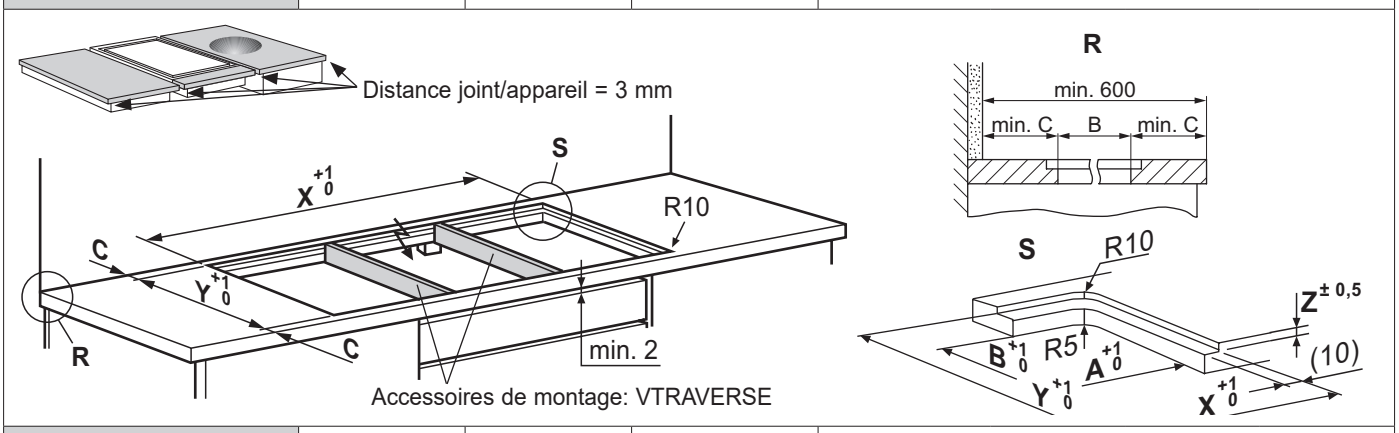

GK38TSILO, TY38TSILCN, WOK38TSILO (3x 38)	1132 x 496	55	1152 x 516 x 8	Voir page 31			
GK38TSILO, WOK38TSILO (1x 38, 1x 58, 1x 38)	1332 x 496	55	1352 x 516 x 8				

* **Le câble installé est important pour la sécurité et ne doit donc pas être retiré de l'appareil.**

Accessoires de montage: VTRAVERSE

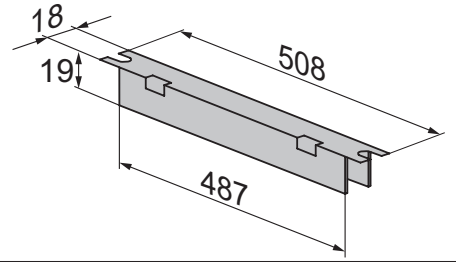

2.4 Plans de cuisson à induction avec commande intégrée

GK80TSILO Hotte aspirante L: min. 825 mm

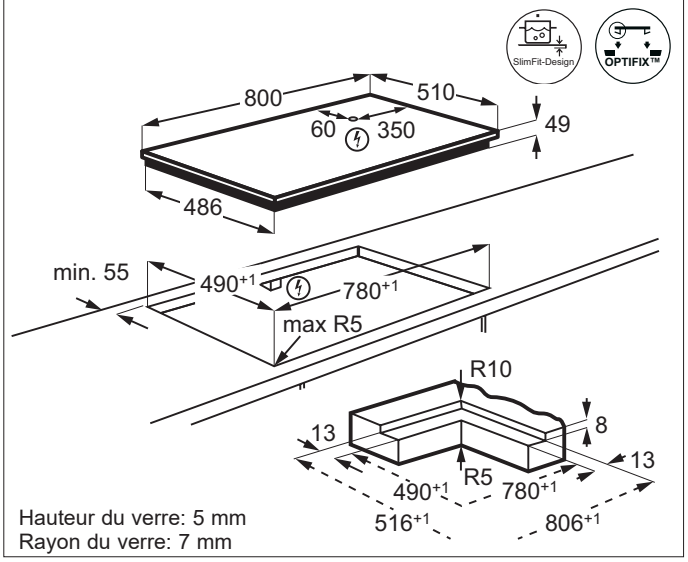

Hauteur du verre: 5 mm
Rayon du verre: 7 mm

GK78TSIDSO
GK78TSIPO
GK78TSIBO
GK78TSIBSO
Hotte aspirante L: min. 825 mm

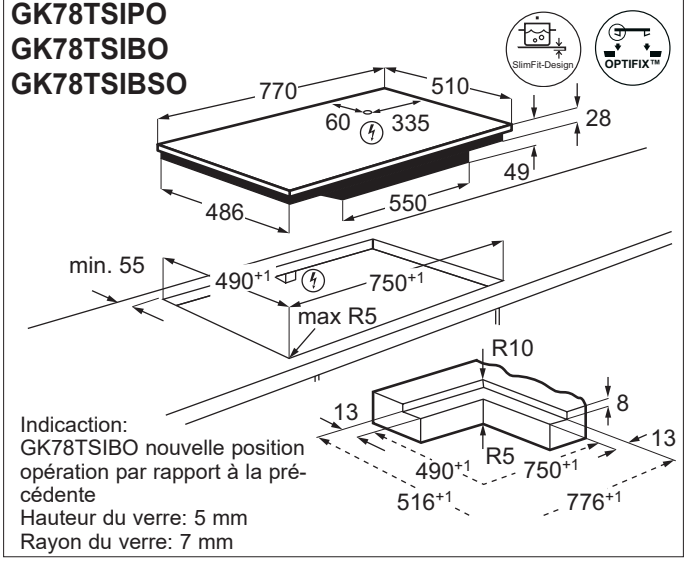

Indication:
GK78TSIBO nouvelle position opération par rapport à la précédente
Hauteur du verre: 5 mm
Rayon du verre: 7 mm

GK78TSIBCN
GK78TSIPCN
GK78TSIBSC
Hotte aspirante L: min. 825 mm

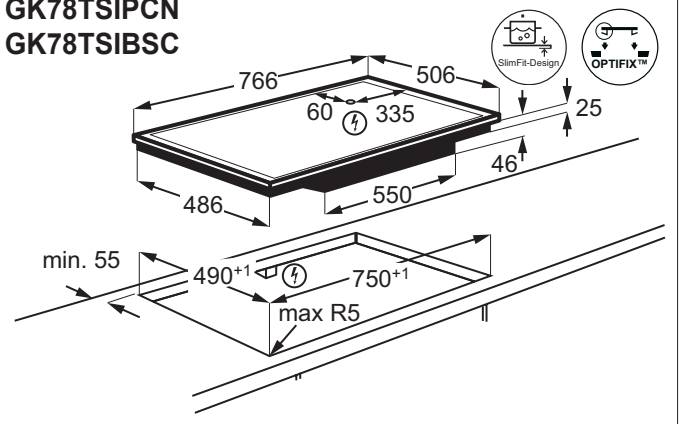

Indication:
GK78TSIBCN nouvelle position opération par rapport à la précédente
Hauteur du cadre: 3 mm
Rayon du cadre: 3 mm

GK69TSIPO
GK69TSIBO
GK69TSIBSO
Hotte aspirante L: min. 550 mm

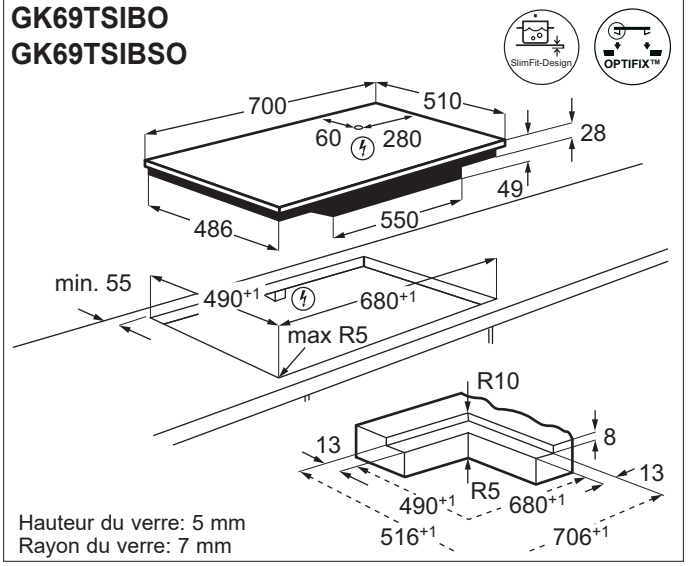

Hauteur du verre: 5 mm
Rayon du verre: 7 mm

GK69TSIBCN
GK69TSIBSC
Hotte aspirante L: min. 550 mm

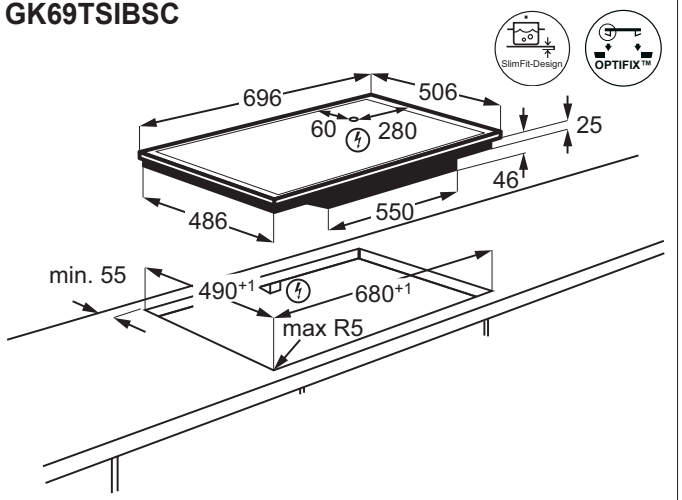

Hauteur du cadre: 3 mm
Rayon du cadre: 3 mm

GK653TSIF Hotte aspirante L: min. 550 mm

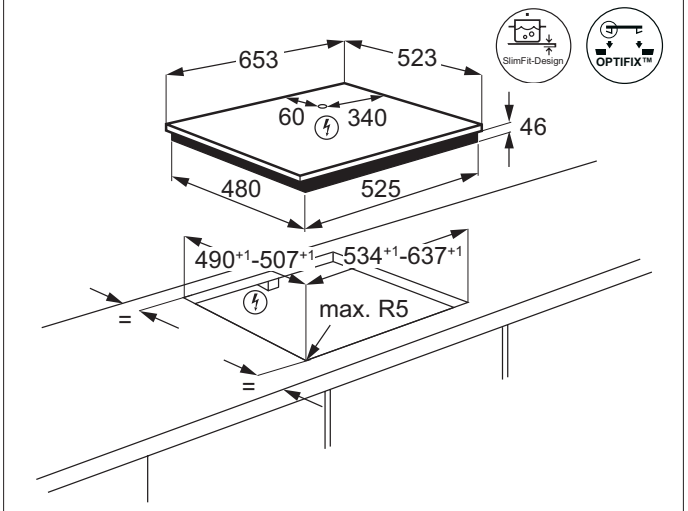

Hauteur du verre: 4 mm
Rayon du verre: 3 mm

Les schémas pour l'encastrement sont également téléchargeables à www.electrolux.ch.

GK58TSILO
GK58TSIPO
GK58TSIBSO
GK58TSIBO
GK58TSIO
GK58TCIO
GK58TSIDSO
GK58TSISO

Hotte aspirante L: min. 550 mm

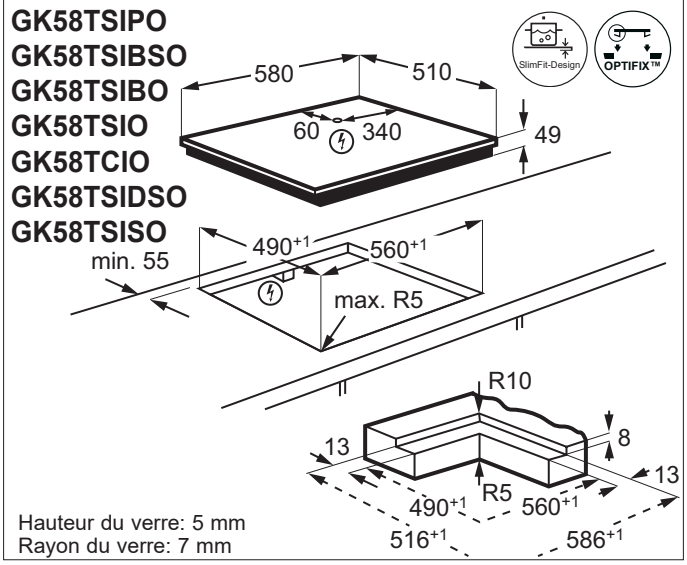

Hauteur du verre: 5 mm
Rayon du verre: 7 mm

GK58TSIPLCN

Hotte aspirante L: min. 550 mm

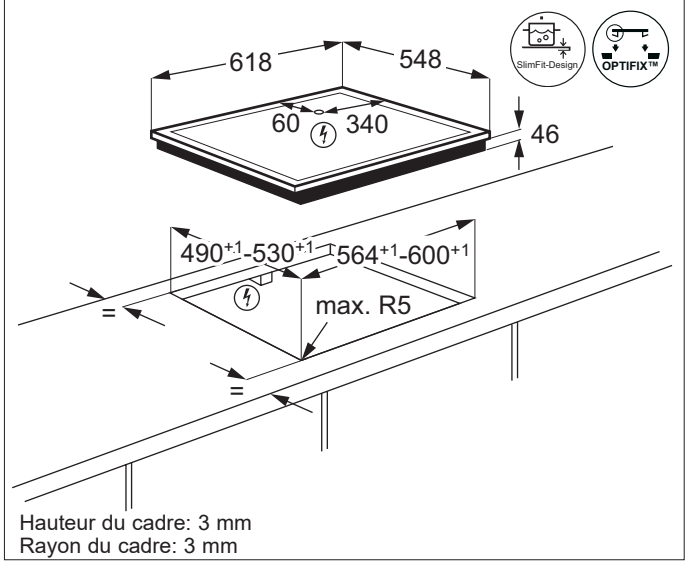

Hauteur du cadre: 3 mm
Rayon du cadre: 3 mm

GK58TSIPCN
GK58TSIBCN*
GK58TSICN
GK58TCICN
GK58TSIBSC*
GK58TSISCN*

Hotte aspirante L: min. 550 mm

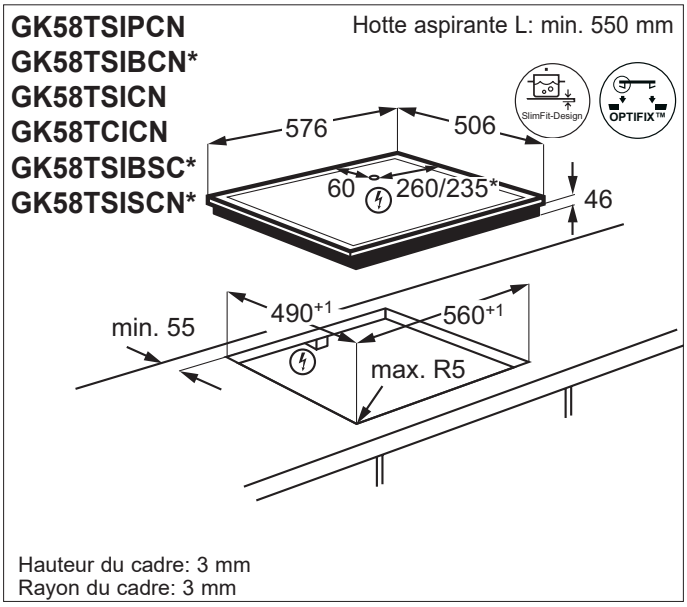

Hauteur du cadre: 3 mm
Rayon du cadre: 3 mm

GK29TCIO

Hotte aspirante L: min. 550 mm

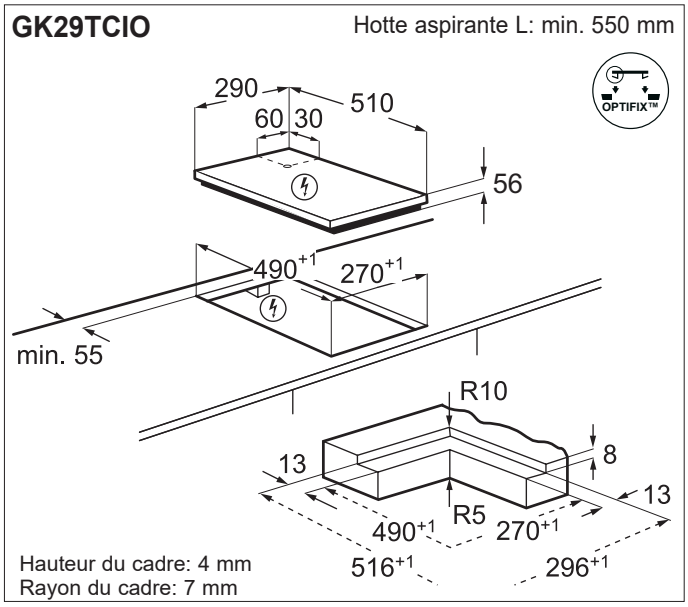

Hauteur du cadre: 4 mm
Rayon du cadre: 7 mm

2.4.1 Dimensions de découpe pour les plans de cuisson à induction avec commande intégrée, **encastrement à fleur**

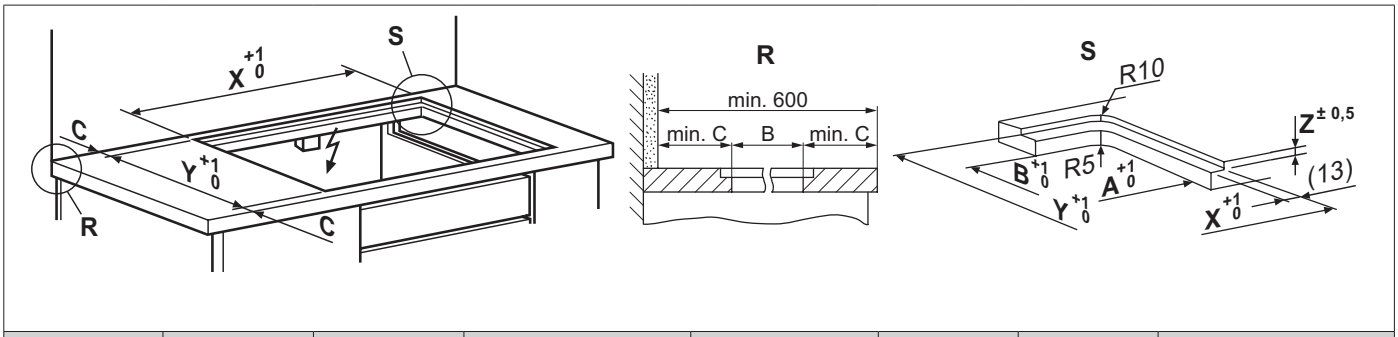

Type	Découpe A x B [mm]	Distance min. C [mm]	Dimensions fente X x Y x Z [mm]	Raccordement	Ampérage [A]	Puissance [kW]	Type de câble*
GK80TSILO	780 x 490	55	806 x 516 x 8	400V 3N~	3 x 16	11.0	1.5 m, sans prise**
GK78TSIDSO	750 x 490	55	776 x 516 x 8	400V 2N~	2 x 16	7.35	1.5 m, sans prise**
GK78TSIPO	750 x 490	55	776 x 516 x 8	400V 2N~	2 x 16	7.35	1.5 m, sans prise**
GK78TSIBSO	750 x 490	55	776 x 516 x 8	400V 2N~	2 x 16	7.35	1.5 m, sans prise**
GK78TSIBO	750 x 490	55	776 x 516 x 8	400V 2N~	2 x 16	7.35	1.5 m, sans prise**
GK69TSIPO	680 x 490	55	706 x 516 x 8	400V 2N~	2 x 16	7.35	1.5 m, sans prise**
GK69TSIBSO	680 x 490	55	706 x 516 x 8	400V 2N~	2 x 16	7.35	1.5 m, sans prise**
GK69TSIBO	680 x 490	55	706 x 516 x 8	400V 2N~	2 x 16	7.35	1.5 m, sans prise**
GK58TSILO	560 x 490	55	586 x 516 x 8	400V 2N~	2 x 16	7.35	1.5 m, sans prise**
GK58TSIPO	560 x 490	55	586 x 516 x 8	400V 2N~	2 x 16	7.35	1.5 m, sans prise**
GK58TSIBSO	560 x 490	55	586 x 516 x 8	400V 2N~	2 x 16	7.35	1.5 m, sans prise**
GK58TSIBO	560 x 490	55	586 x 516 x 8	400V 2N~	2 x 16	7.35	1.5 m, sans prise**
GK58TSIDSO	560 x 490	55	586 x 516 x 8	400V 2N~	2 x 16	7.35	1.5 m, sans prise**
GK58TSISO	560 x 490	55	586 x 516 x 8	400V 2N~	2 x 16	7.35	1.5 m, sans prise**
GK58TSIO	560 x 490	55	586 x 516 x 8	400V 2N~	2 x 16	7.35	1.5 m, sans prise**
GK58TCIO	560 x 490	55	586 x 516 x 8	400V 2N~	2 x 16	7.35	1.5 m, sans prise**
GK29TCIO	490 x 270	55	296 x 516 x 8	230V~	1 x 16	3.65	1.5 m, sans prise**

*** Le câble installé est important pour la sécurité et ne doit donc pas être retiré de l'appareil.**
**** Raccordement par une boîte de dérivation existante**

Les schémas pour l'encastrement sont également téléchargeables à www.electrolux.ch.

2.4.2 Dimensions de découpe pour les plans de cuisson à induction avec commande intégrée, **encastrement à plat**

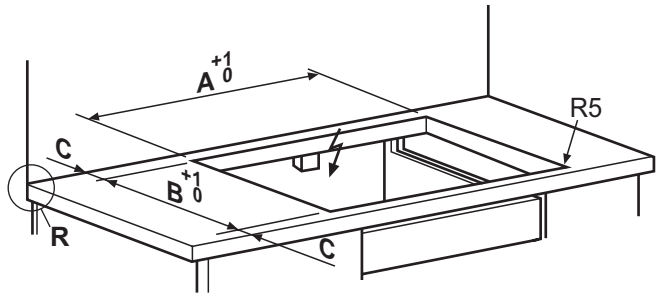

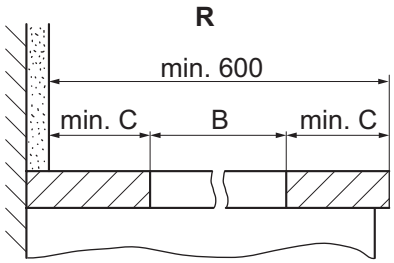

Type	Découpe A x B [mm]	Distance min. C [mm]	Raccordement	Ampérage [A]	Puissance [kW]	Type de câble*
GK80TSILO	780 x 490	55	400V 3N~	3 x 16	11.0	1.5 m, sans prise**
GK78TSIPO	750 x 490	55	400V 2N~	2 x 16	7.35	1.5 m, sans prise**
GK78TSIBSO	750 x 490	55	400V 2N~	2 x 16	7.35	1.5 m, sans prise**
GK78TSIBO	750 x 490	55	400V 2N~	2 x 16	7.35	1.5 m, sans prise**
GK78TSIPCN	750 x 490	55	400V 2N~	2 x 16	7.35	1.5 m, sans prise**
GK78TSIBCN	750 x 490	55	400V 2N~	2 x 16	7.35	1.5 m, sans prise**
GK78TSIBSC	750 x 490	55	400V 2N~	2 x 16	7.35	1.5 m, sans prise**
GK69TSIPO	680 x 490	55	400V 2N~	2 x 16	7.35	1.5 m, sans prise**
GK69TSIBO	680 x 490	55	400V 2N~	2 x 16	7.35	1.5 m, sans prise**
GK69TSIBCN	680 x 490	55	400V 2N~	2 x 16	7.35	1.5 m, sans prise**
GK69TSIBSC	680 x 490	55	400V 2N~	2 x 16	7.35	1.5 m, senza spina**
GK653TSIF	534-637 x 490-507	entrer	400V 2N~	2 x 16	6.9	1.5 m, sans prise**
GK58TSIDSO	560 x 490	55	400V 2N~	2 x 16	7.35	1.5 m, sans prise**
GK58TSISO	560 x 490	55	400V 2N~	2 x 16	7.35	1.5 m, sans prise**
GK58TSILO	560 x 490	55	400V 2N~	2 x 16	7.35	1.5 m, sans prise**
GK58TSIPO	560 x 490	55	400V 2N~	2 x 16	7.35	1.5 m, sans prise**
GK58TSIBSO	560 x 490	55	400V 2N~	2 x 16	7.35	1.5 m, sans prise**
GK58TSIPCN	560 x 490	55	400V 2N~	2 x 16	7.35	1.5 m, sans prise**
GK58TSIBO	560 x 490	55	400V 2N~	2 x 16	7.35	1.5 m, sans prise**
GK58TSIBCN	560 x 490	55	400V 2N~	2 x 16	7.35	1.5 m, sans prise**
GK58TSIBSC	560 x 490	55	400V 2N~	2 x 16	7.35	1.5 m, sans prise**
GK58TSISCN	560 x 490	55	400V 2N~	2 x 16	7.35	1.5 m, sans prise**
GK58TSIO	560 x 490	55	400V 2N~	2 x 16	7.35	1.5 m, sans prise**
GK58TSICN	560 x 490	55	400V 2N~	2 x 16	7.35	1.5 m, sans prise**
GK58TSIPLCN	564-600 x 490-530	entrer	400V 2N~	2 x 16	7.35	1.5 m, sans prise**
GK58TCIO	560 x 490	55	400V 2N~	2 x 16	7.35	1.5 m, sans prise**
GK58TCICN	560 x 490	55	400V 2N~	2 x 16	7.35	1.5 m, sans prise**
GK29TCIO	270 x 490	55	230V~	1 x 16	3.65	1.5 m, sans prise**

* **Le câble installé est important pour la sécurité et ne doit donc pas être retiré de l'appareil.**
** **Raccordement par une boîte de dérivation existante**

Les schémas pour l'encastrement sont également téléchargeables à www.electrolux.ch.

2.5 Plans de cuisson à induction avec commandés à partir de la cuisinière ou d'un boîtier de commande

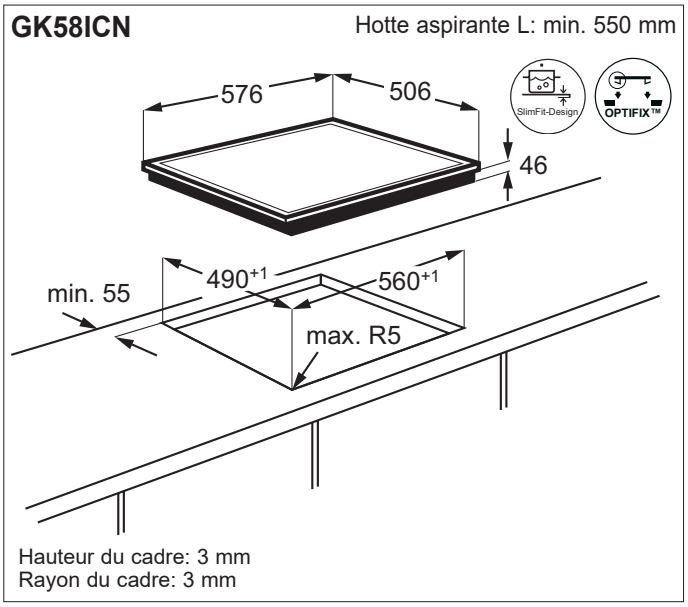

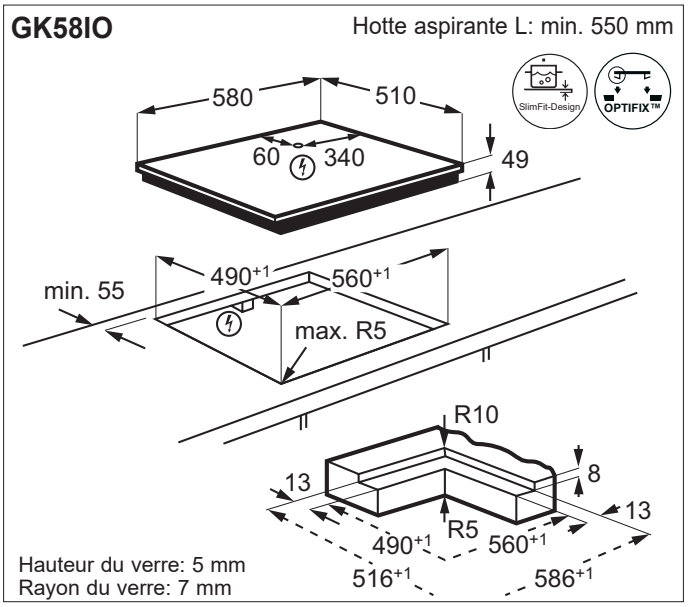

2.5.1 Dimensions de découpe pour les plans de cuisson à induction avec commandés à partir de la cuisinière ou d'un boîtier de commande, **encastrement à fleur**

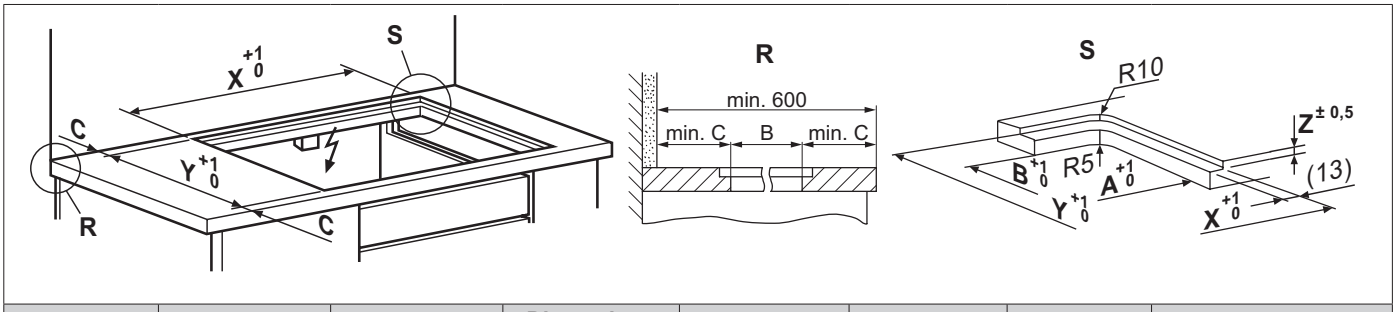

Type	Découpe A x B [mm]	Distance min. C [mm]	Dimensions fente X x Y x Z [mm]	Raccordement	Ampérage [A]	Puissance [kW]	Type de câble*
GK58IO	560 x 490	55	586 x 516 x 8	Boîtier de commande		7.35	0.5 m, Connecteur

* **Das montierte Netz-Anschlusskabel ist ein sicherheitsrelevantes Bauteil und darf daher nicht vom Gerät entfernt werden.**

2.5.2 Dimensions de découpe pour les plans de cuisson à induction avec commandés à partir de la cuisinière ou d'un boîtier de commande, **encastrement à plat**

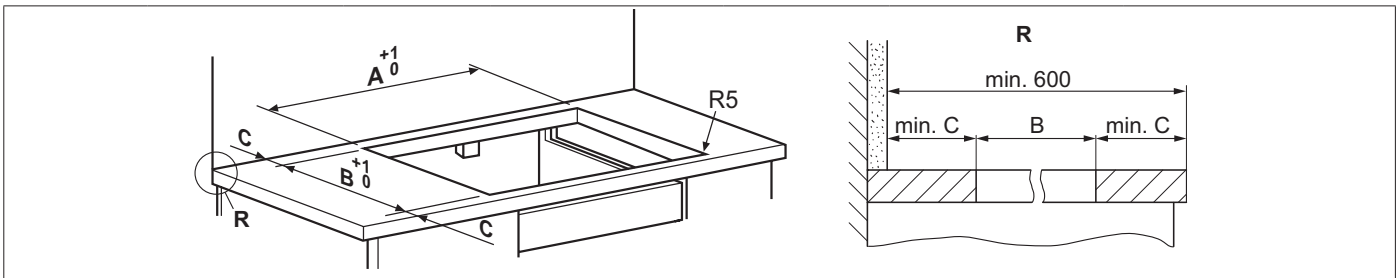

Type	Découpe A x B [mm]	Distance min. C [mm]	Raccordement	Ampérage [A]	Puissance [kW]	Type de câble*
GK58ICN	560 x 490	55	Boîtier de commande		7.35	0.5 m, Connecteur
GK58IO	560 x 490	55			7.35	0.5 m, Connecteur

* **Le câble installé est important pour la sécurité et ne doit donc pas être retiré de l'appareil.**

Les schémas pour l'encastrement sont également téléchargeables à www.electrolux.ch.

2.6 Boîtiers de commande encastrables pour plans de cuisson à induction

ESSL4ISP pour GK58ICN et GK58IO

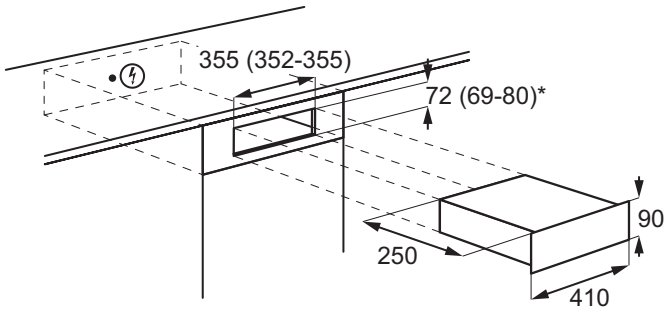

* Marché de remplacement aussi découpe h 69-80 mm, l 352-355 mm

2.7 Plans de cuisson en vitrocéramique avec commande intégrée

GK80TSPLCN Hotte aspirante L: min. 825 mm

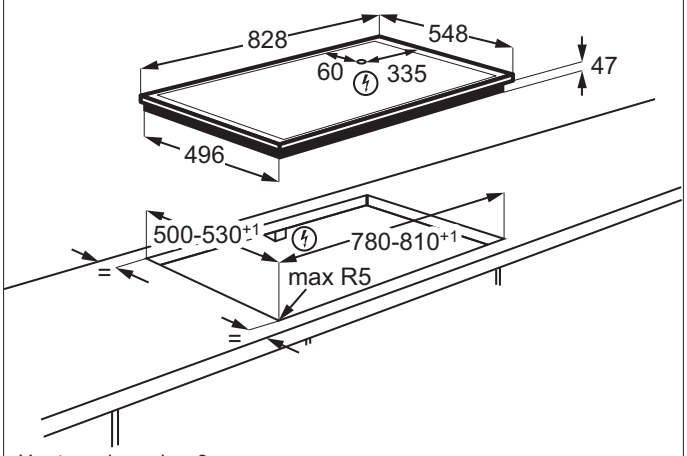

Hauteur du cadre: 3 mm
Rayon du cadre: 3 mm

GK78TSO Hotte aspirante L: min. 825 mm

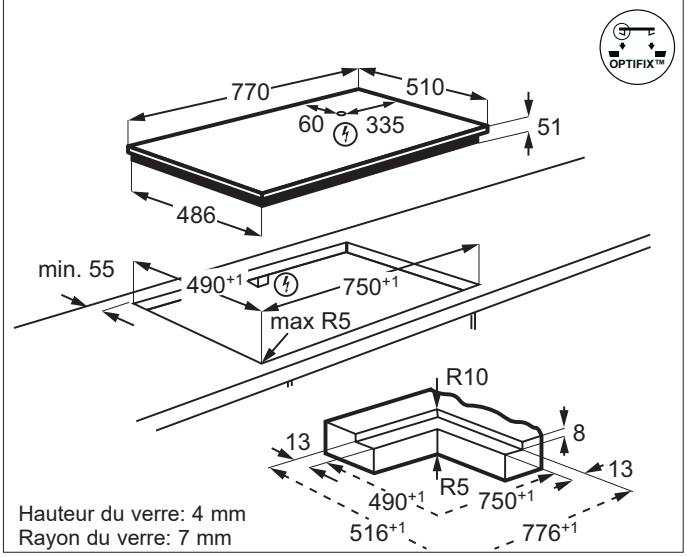

Hauteur du verre: 4 mm
Rayon du verre: 7 mm

GK78TSCN Hotte aspirante L: min. 825 mm

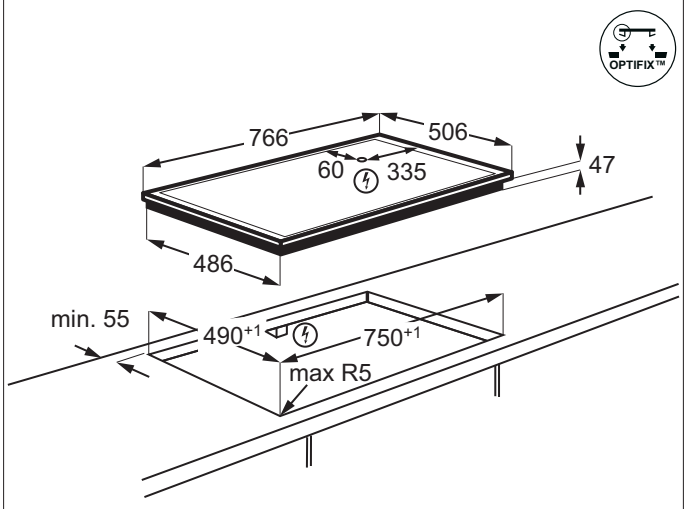

Hauteur du cadre: 3 mm
Rayon du cadre: 3 mm

GK69TSO Hotte aspirante L: min. 550 mm

Indication :
Nouvelle position opération par rapport à la précédente

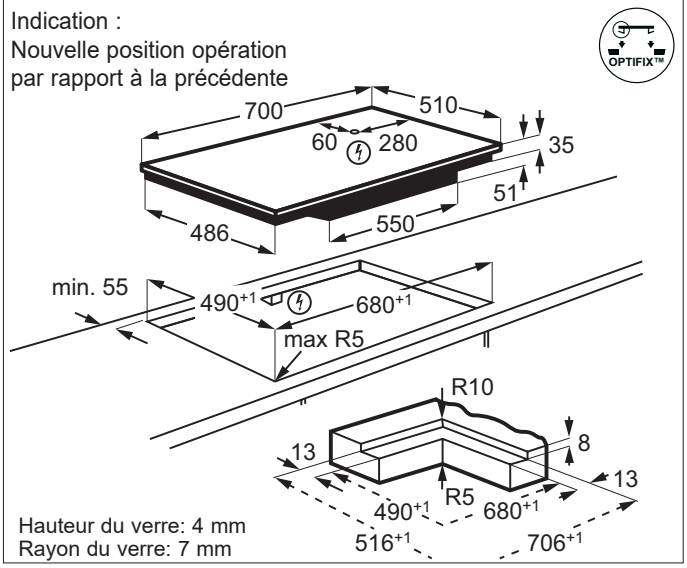

Hauteur du verre: 4 mm
Rayon du verre: 7 mm

Les schémas pour l'encastrement sont également téléchargeables à www.electrolux.ch.

GK69TSCN

Hotte aspirante L: min. 550 mm

Indication :
Nouvelle position opération
par rapport à la précédente

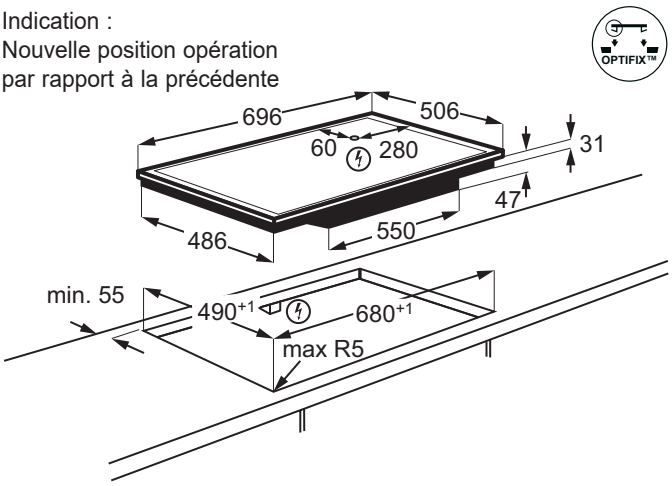

Hauteur du cadre: 3 mm
Rayon du cadre: 3 mm

GK65TSF

Hotte aspirante L: min. 550 mm

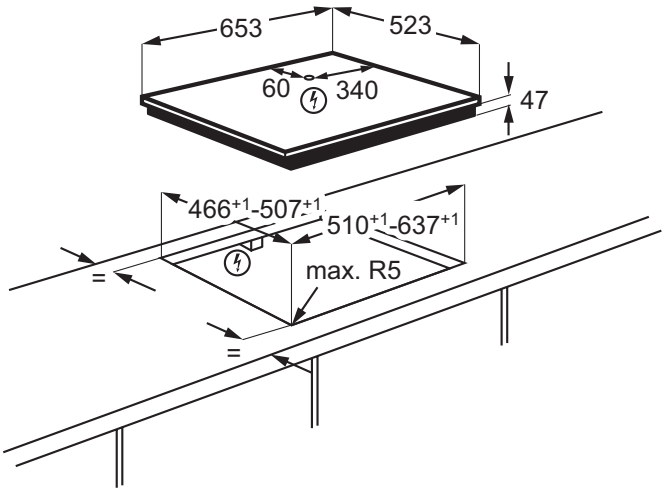

Hauteur du verre: 4 mm
Rayon du verre: 3 mm

GK58TSO
GK58TCO

Hotte aspirante L: min. 550 mm

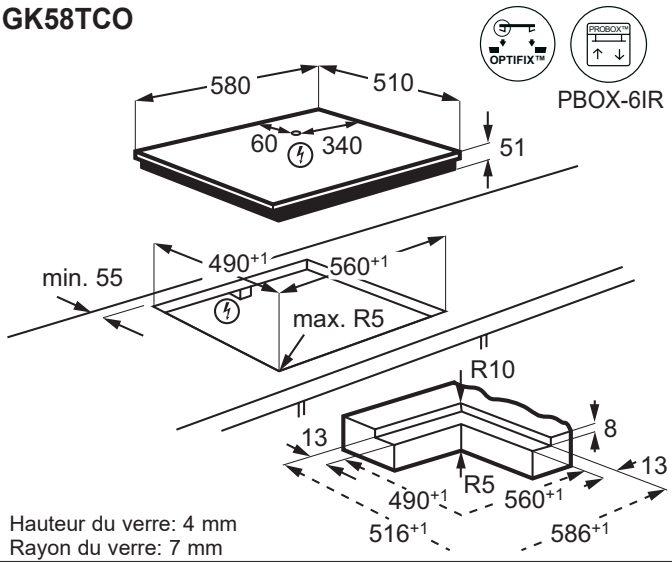

Hauteur du verre: 4 mm
Rayon du verre: 7 mm

GK58TSCN
GK58TCCN

Hotte aspirante L: min. 550 mm

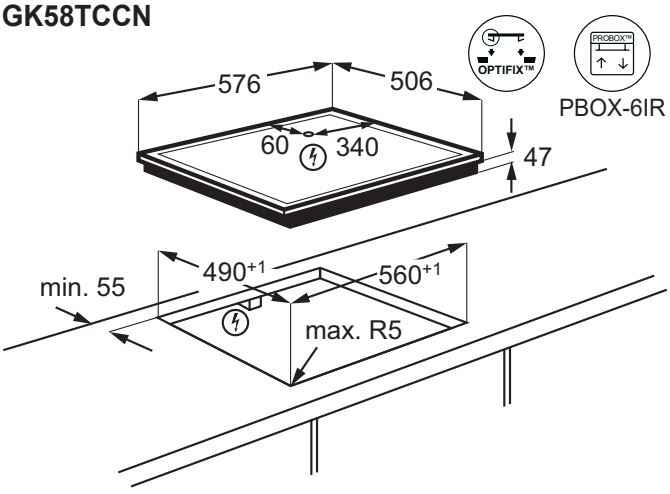

Hauteur du cadre: 3 mm
Rayon du cadre: 3 mm

GK58TSPLCN

Hotte aspirante L: min. 550 mm

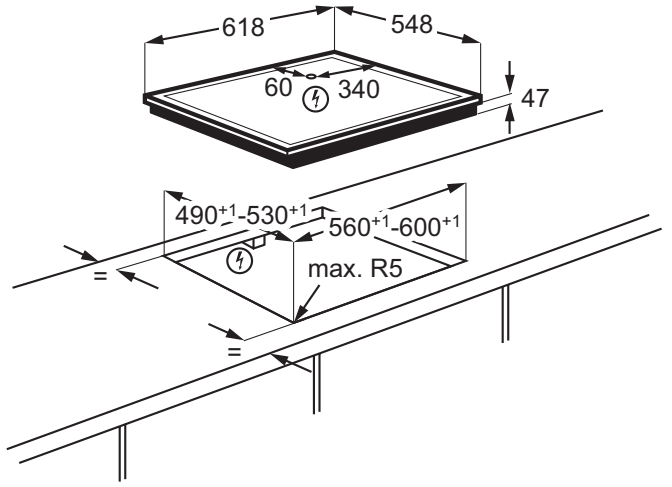

Hauteur du cadre: 3 mm
Rayon du cadre: 3 mm

GK56TSO

Hotte aspirante L: min. 550 mm

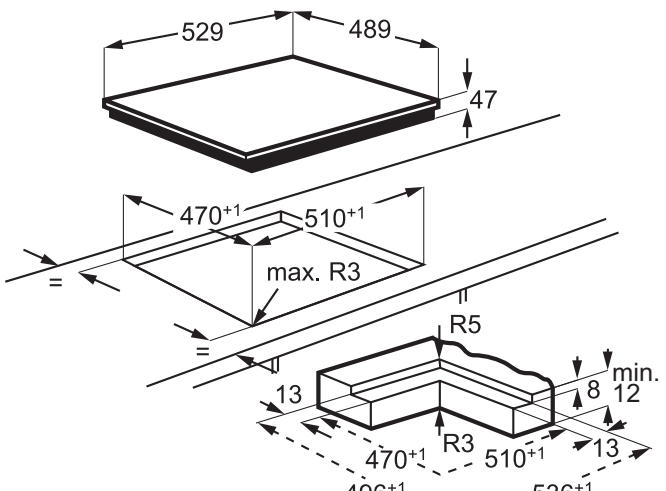

Hauteur du verre: 4 mm
Rayon du verre: 2 mm

Les schémas pour l'encastrement sont également téléchargeables à www.electrolux.ch.

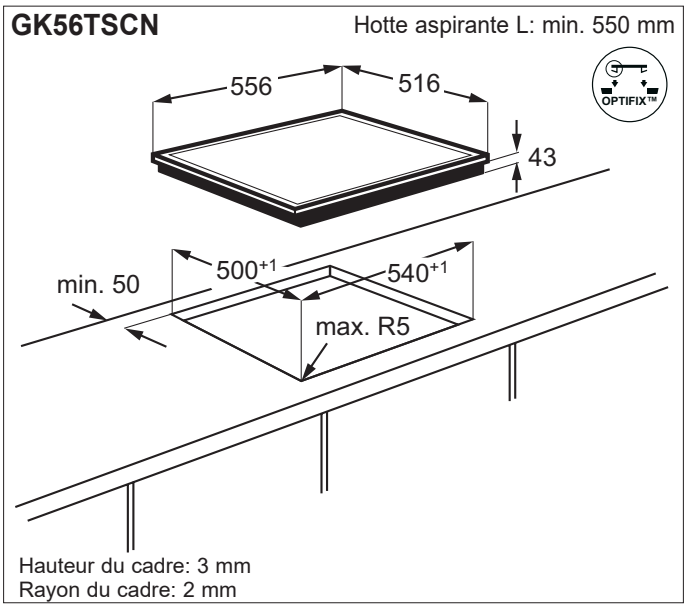

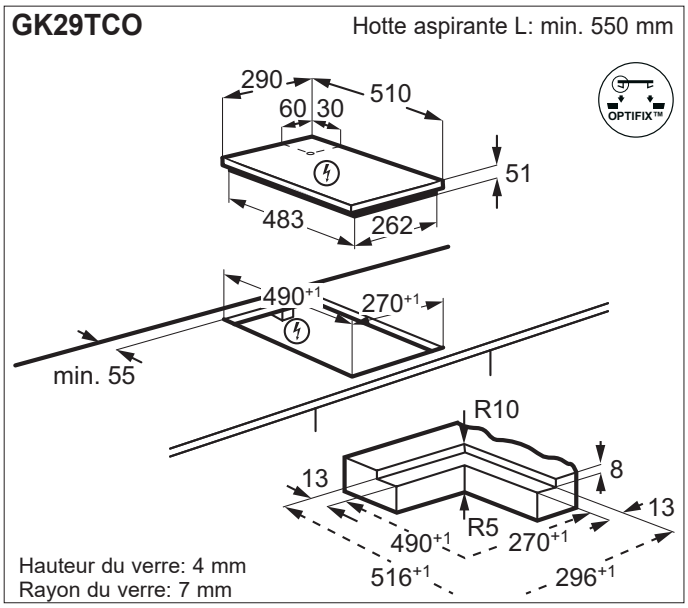

2.7.1 Dimensions de découpe pour les plans de cuisson en vitrocéramique avec commande intégrée, **encastrement à fleur**

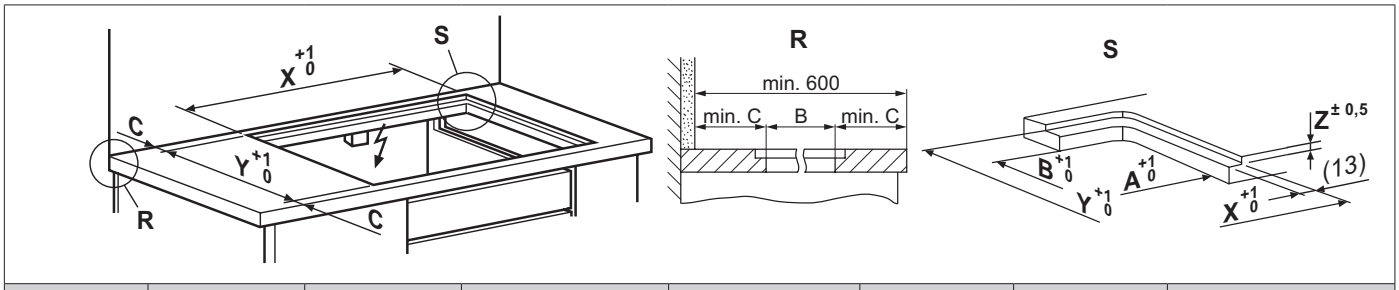

Type	Découpe A x B [mm]	Distance min. C [mm]	Dimensions fente X x Y x Z [mm]	Raccordement	Ampérage [A]	Puissance [kW]	Type de câble*
GK78TSO	750 x 490	55	776 x 516 x 8	400V 2-3~	2-3 x 16	7.35	1.5 m, sans prise**
GK69TSO	680 x 490	55	706 x 516 x 8	400V 2-3~	2-3 x 16	7.0	1.5 m, sans prise**
GK58TSO	560 x 490	55	586 x 516 x 8	400V 2-3~	2-3 x 16	6.5	1.5 m, sans prise**
GK58TCO	560 x 490	55	586 x 516 x 8	400V 2-3~	2-3 x 16	6.5	1.5 m, sans prise**
GK56TSO	510 x 470	entrer	536 x 496 x 8	400V 2-3~	2-3 x 16	6.0	1.5 m, prise type 23
GK29TCO	270 x 490	55	296 x 516 x 8	230V~	1 x 16	2.9	1.5 m, sans prise**

*** Le câble installé est important pour la sécurité et ne doit donc pas être retiré de l'appareil.**

**** Raccordement par une boîte de dérivation existante**

2.7.2 Dimensions de découpe pour les plans de cuisson en vitrocéramique avec commande intégrée, **encastrement à plat**

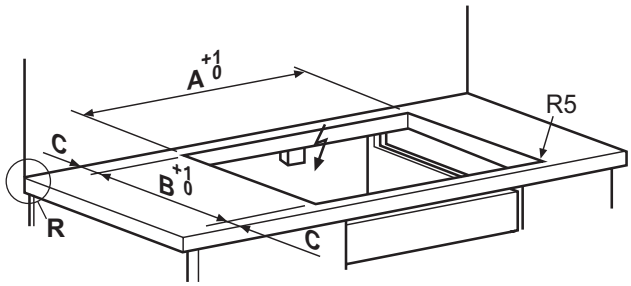

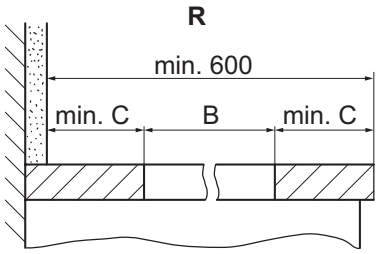

Type	Découpe A x B [mm]	Distance min. C [mm]	Raccordement	Ampérage [A]	Puissance [kW]	Type de câble*
GK80TSPLCN	780-810 x 500-530	einmitten	400V 2-3~	2-3 x 16	7.35	1.5 m, sans prise**
GK78TSO	750 x 490	55	400V 2-3~	2-3 x 16	7.35	1,5 m, sans prise**
GK78TSCN	750 x 490	55	400V 2-3~	2-3 x 16	7.35	1.5 m, sans prise**
GK69TSO	680 x 490	55	400V 2-3~	2-3 x 16	7.0	1.5 m, sans prise**
GK69TSCN	680 x 490	55	400V 2-3~	2-3 x 16	7.0	1.5 m, sans prise**
GK65TSF	510-637 x 466-507	entrer	400V 2-3~	2-3 x 16	5.3	1.5 m, sans prise**
GK58TSO	560 x 490	55	400V 2-3~	2-3 x 16	6.5	1.5 m, sans prise**
GK58TSCN	560 x 490	55	400V 2-3~	2-3 x 16	6.5	1.5 m, sans prise**
GK58TCO	560 x 490	55	400V 2-3~	2-3 x 16	6.5	1.5 m, sans prise**
GK58TCCN	560 x 490	55	400V 2-3~	2-3 x 16	6.5	1.5 m, sans prise**
GK58TSPLCN	560-600 x 490-530	entrer	400V 2-3~	2-3 x 16	6.5	1.5 m, sans prise**
GK56TSO	510 x 470	entrer	400V 2-3~	2-3 x 16	6.0	1.5 m, sans prise**
GK56TSCN	540 x 500	50	400V 2-3~	2-3 x 16	6.0	1.5 m, sans prise**
GK29TCO	270 x 490	55	230V~	1 x 16	2.9	1.5 m, sans prise**

*** Le câble installé est important pour la sécurité et ne doit donc pas être retiré de l'appareil.**

**** Raccordement par une boîte de dérivation existante**

Les schémas pour l'encastrement sont également téléchargeables à www.electrolux.ch.

2.8 Plans de cuisson en vitrocéramique commandés à partir de la cuisinière ou d'un boîtier de commande

GK80LPLCN
GK80RPLCN

Hotte aspirante L: min. 825 mm

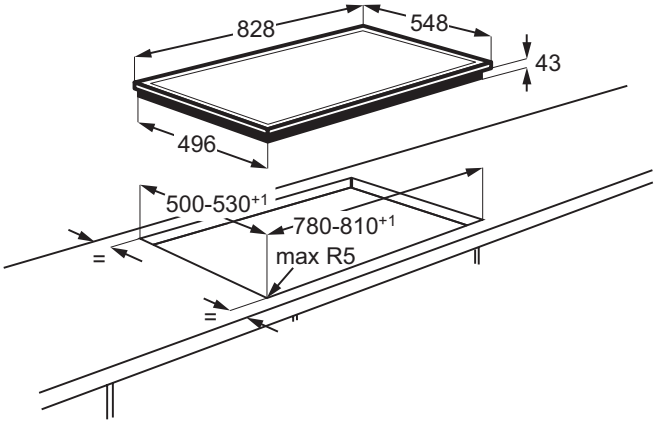

Hauteur du cadre: 3 mm
Rayon du cadre: 3 mm

GK78CCN

Hotte aspirante L: min. 825 mm

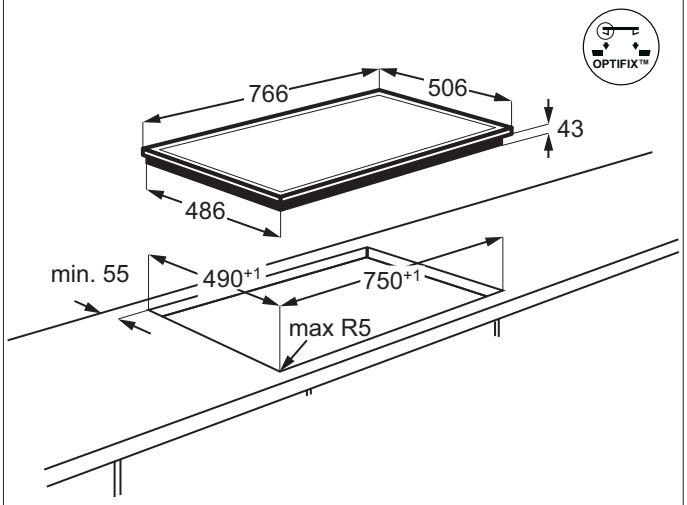

Hauteur du cadre: 3 mm
Rayon du cadre: 3 mm

GK65PF

Hotte aspirante L: min. 550 mm

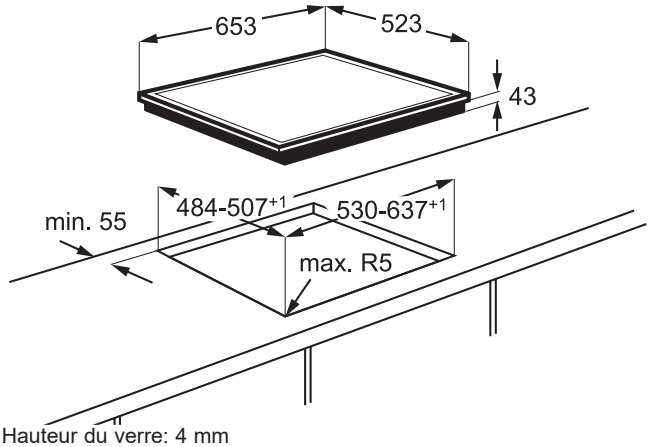

Hauteur du verre: 4 mm
Rayon du verre: 4 mm

GK58CCN
GK58PCN
GK58CN
GK583CN
GK58YCN

Hotte aspirante L: min. 550 mm

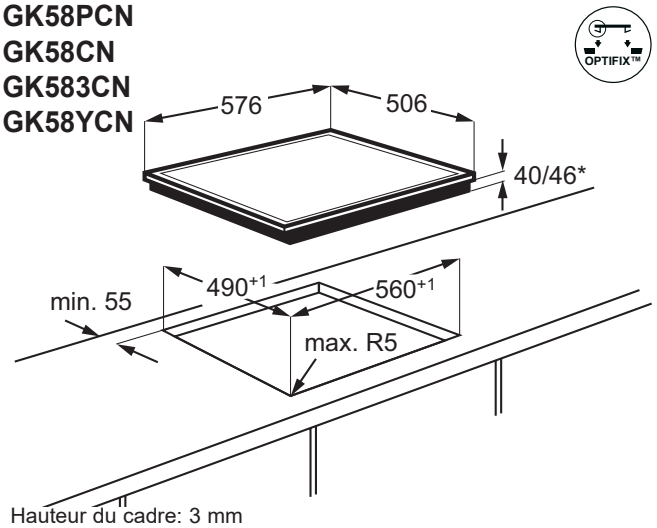

Hauteur du cadre: 3 mm
Rayon du cadre: 3 mm

GK56PO

Hotte aspirante L: min. 550 mm

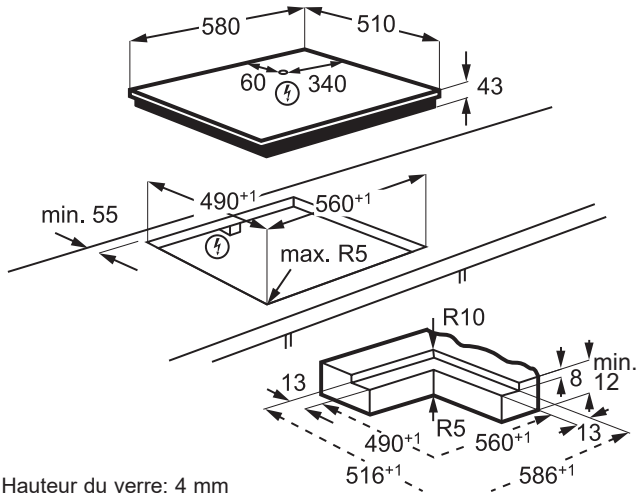

Hauteur du verre: 4 mm
Rayon du verre: 8 mm

GK56PO

Hotte aspirante L: min. 550 mm

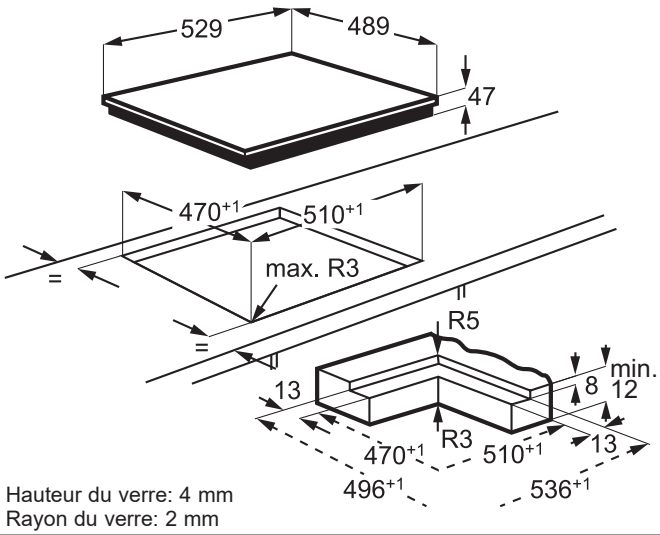

Hauteur du verre: 4 mm
Rayon du verre: 2 mm

GK56PCN
GK56CN

Hotte aspirante L: min. 550 mm

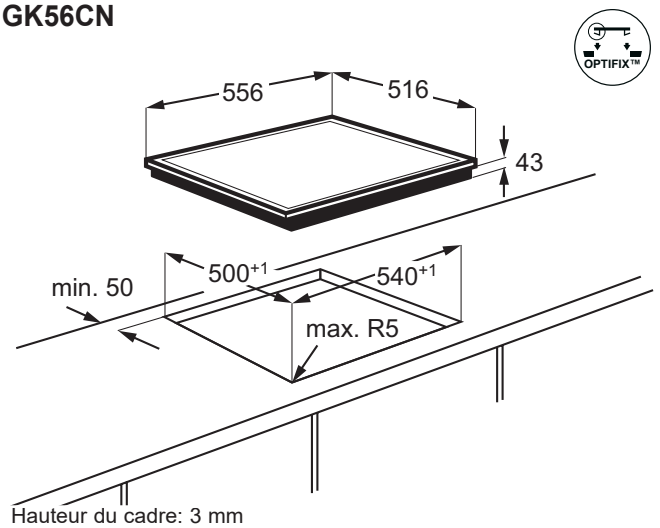

Hauteur du cadre: 3 mm
Rayon du cadre: 2 mm

GK56PPLCN
GK56PLCN

Hotte aspirante L: min. 550 mm

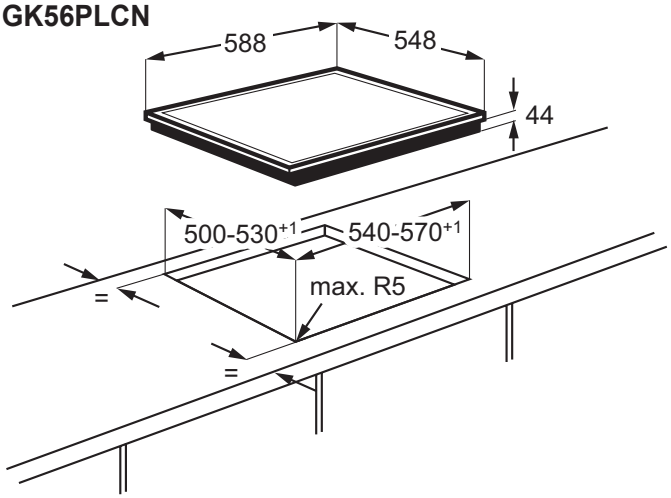

Hauteur du cadre: 3 mm
Rayon du cadre: 3 mm

GK56PPLRCN

Hotte aspirante L: min. 550 mm

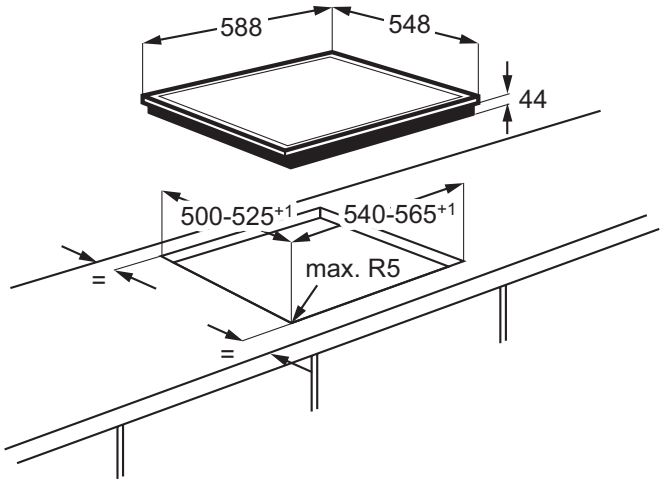

Hauteur du cadre: 3 mm
Rayon du cadre: 20 mm

2.8.1 Dimensions de découpe pour plans de cuisson en vitrocéramique commandés à partir de la cuisinière ou d'un boîtier de commande, **encastrement à fleur**

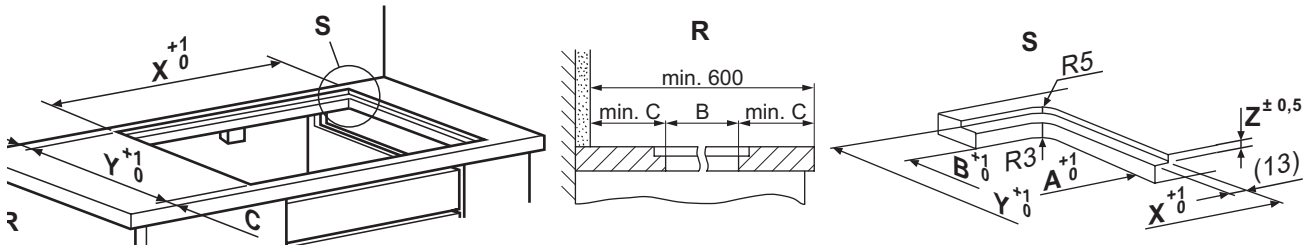

Type	Découpe A x B [mm]	Distance min. C [mm]	Dimensions fente X x Y x Z [mm]	Raccordement	Ampérage [A]	Puissance [kW]	Type de câble*
GK58VO	560 x 490	centrer	586 x 516 x 8	Boîtier de commande		7.0	0.5 m, Connecteur
GK56PO	510 x 470	centrer	536 x 496 x 8	Boîtier de commande		7.0	0.5 m, Connecteur

*** Le câble installé est important pour la sécurité et ne doit donc pas être retiré de l'appareil.**

Les schémas pour l'encastrement sont également téléchargeables à www.electrolux.ch.

2.8.2 Dimensions de découpe pour plans de cuisson en vitrocéramique commandés à partir de la cuisinière ou d'un boîtier de commande, **encastrement à plat**

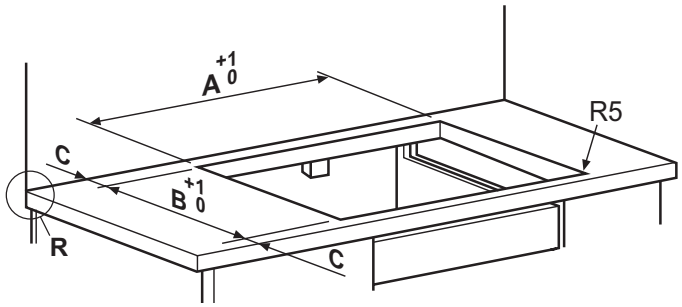

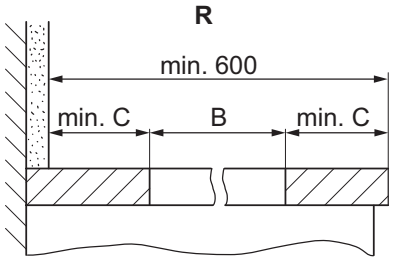

Type	Découpe A x B [mm]	Distance min. C [mm]	Raccordement	Ampérage [A]	Puissance [kW]	Type de câble*
GK80LPLCN	780-810 x 500-530	centrer	Voir cuisinière ou boîtier de commande		7.1	0.5 m, Connecteur
GK80RPLCN	780-810 x 500-530	centrer			7.1	0.5 m, Connecteur
GK78CCN	752 x 490	55			7.35	0.5 m, Connecteur
GK65PF	530-637 x 484-507	centrer			7.0	0.5 m, Connecteur
GK58CCN	560 x 490	55			7.35	0.5 m, Connecteur
GK58PCN	560 x 490	55			7.1	0.5 m, Connecteur
GK58CN/ GK58VCN	560 x 490	55			7.1	0.5 m, Connecteur
GK58YCN	560 x 490	55			7.1	0.5 m, Connecteur
GK583CN	560 x 490	55			5.3	0.5 m, Connecteur
GK56PO	510 x 470	centrer			7.0	0.5 m, Connecteur
GK56PCN	540 x 500	50			7.1	0.5 m, Connecteur
GK56CN	540 x 500	50			7.1	0.5 m, Connecteur
GK56PPLCN	540-570 x 500-530	centrer			7.1	0.5 m, Connecteur
GK56PLCN	540-570 x 500-530	centrer			7.1	0.5 m, Connecteur
GK56PPLRCN	540-565 x 500-525	centrer			7.0	0.5 m, Connecteur

*** Le câble installé est important pour la sécurité et ne doit donc pas être retiré de l'appareil.**

2.9 Boîtiers de commande et réchauds encastrables

ESSL4ISP
ESGL4ECN
ESGL4ESP
ESGL4EWE

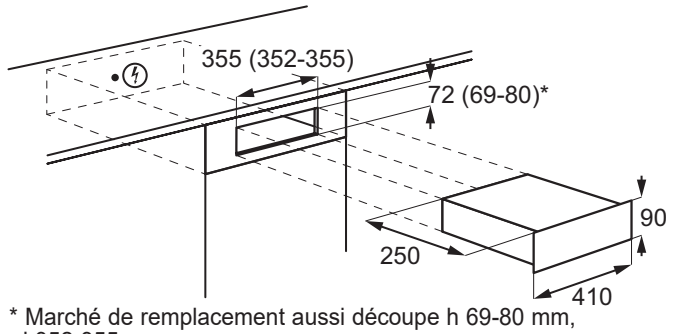

* Marché de remplacement aussi découpe h 69-80 mm, l 352-355 mm

ERGL4ESP
ERGL4EWE

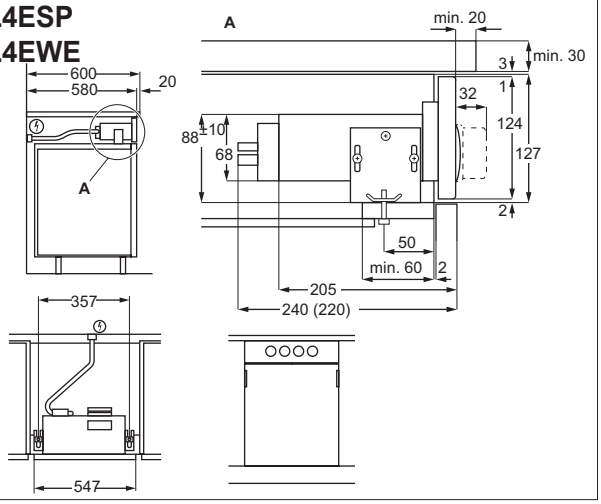

2.10 Hauteur du plan de travail pour les combinaisons d`appareils

Plan de cuisson sans four dans la partie juste en dessous:
Hauteur minimale du plan de travail: 12 mm

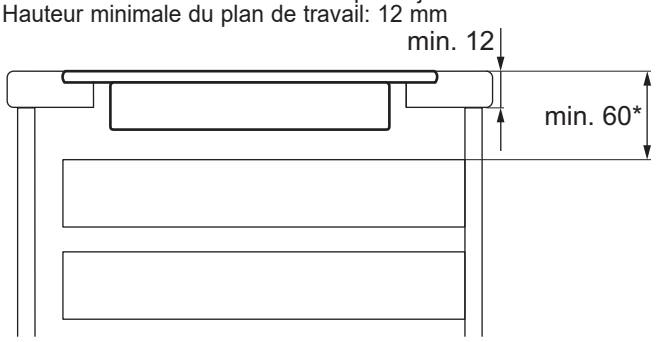

* La dimension minimale de 60 mm ne s‘applique qu‘aux tables e cuisson à induction en version SlimFit. Pour d‘autres plans de cuisson voir und .

Plan de cuisson avec four/cuisinière dans la partie juste en dessous:

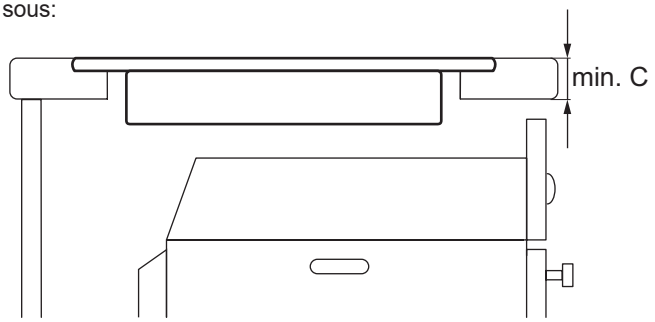

* Attention, ces dimensions ne sont valables que pour le soubassement des fours 60x60/76x55/ 60x55. Pour le soubassement des fours compact 38x55/38x60/45x60, il faut prévoir un panneau de compensation entre le plan de travail et le four. Pour cela, veuillez vérifier le plan installation du four concerné.

	Plans de cuisson à induction avec commande intégrée		Plans de cuisson à induction avec commandés à partir de la cuisinière ou d’un boîtier de commande		Plans de cuisson en vitrocéramique avec commande intégrée		Plans de cuisson en vitrocéramique commandés à partir de la cuisinière ou d’un boîtier de commande	
Encastrement	**Type**	**Hauteur du plan de travail C [mm]**	**Type**	**Hauteur du plan de travail C [mm]**	**Type**	**Hauteur du plan de travail C [mm]**	**Type**	**Hauteur du plan de travail C [mm]**
Encastrement à fleur ou encastrement à plat	GK906TSILO GK80TSILO GK78FTIPO* GK78TSIDSO GK78TSIBSO GK78TSIPO GK78TSIBO GK69TSIPO GK69TSIBO GK58FTIPO* GK58TSILO GK58TSIBSO GK58TSIPO GK58TSIBO GK58TSIO GK58TSIDSO GK58TSISO GK58TCIO GK29TCIO	**28**	GK58IO	**28** 1)	GK78TSO GK69TSO GK58TSO GK58TCO GK56TSO GK29TCO	**28**	GK56PO	**28**
	GK38TSILO	**28**	-	-				
Encastrement à plat	GK78TSIBCN GK69TSIBCN GK653TSIF GK58TSIPCN GK58TSIBCN GK58TSICN GK58TSIPLCN GK58TSIBSC GK58TSISCN GK58TCICN	**28**	GK58ICN	**28** 1)	GK80TSPLCN GK78TSO GK78TSCN GK69TSO GK69TSCN GK65TSF GK58TSO GK58TSCN GK58TCCN GK58TSPLCN GK56TSO GK56TSCN GK29TCO	**28**	GK80LPLCN GK80RPLCN GK78CCN GK65PF GK56PO GK56PCN GK56CN GK58CCN GK58PCN GK58CN/ GK58VCN GK58YCN GK583CN GK56PPLCN GK56PLCN GK56PPLRCN	**28**

1) Conditions: montage vertical central du boîtier de commande dans le panneau.
* pour encastrement à fleur

Les schémas pour l’encastrement sont également téléchargeables à www.electrolux.ch.

2.11 Combinaisons d'appareils

Plans de cuissons à induction et plans de cuisson en vitrocéramique	GK58ICN GK58IO	GK583CN	GK58PCN GK56PCN	GK58CN/ GK58VCN GK56CN	GK58YCN	GK56PLCN	GK56PPLCN	GK56PPLRCN	GK80RPLCN GK80LPLCN	GK58CCN GK78CCN	GK65PF GK56PO
Valeurs de raccordement en kW	7.35	5.3	7.1	7.1	7.1	7.1	7.1	7.0	7.1	7.35	7.0
Cuisinières encastrables 55 SMS // 60 EURO - possibilités de raccordement et valeurs de raccordement totales en kW											
EH7K1-3		8.3									
EH7K1 // EH6K10						10.6					
EH7L2-3		8.8	10.6								
EH7L2 / EH7L2X // EH6L20			10.6	10.6		10.6	10.6	10.5	10.6	10.85	10.5
EH7L4 / EH7L4X // EH6L40 / EH6L40X			10.6	10.6		10.6	10.6	10.5	10.6	10.85	10.5
EH7L5D/EH7L5XD // EH6L50D			10.6	10.6		10.6	10.6	10.5	10.6	10.85	10.5
EH6L80			10.6	10.6		10.6	10.6	10.5	10.6	10.85	10.5
EH7GL4X // EH6GL40X			10.6	10.6		10.6	10.6	10.5	10.6	10.85	10.5
EH7L4Y // EH6L40Y	10.85				10.6						
EH7K1Y*	10.1				10.1						
Réchauds encastrables 55 SMS - possibilités de raccordement et valeurs de raccordement totales en kW											
ERGL4E			7.1	7.1		7.1	7.1	7.0	7.1	7.35	7.0
Boîtiers de commande encastrables 55 SMS et 60 EURO - possibilités de raccordement et valeurs de raccordement totales en kW											
ESGL4E			7.1	7.1		7.1	7.1	7.0	7.1	7.35	7.0
ESSL4ISP	7.35										

Platines de cuisson et sets de plaques de cuisson	PS+B412	PS+B423	PS+B42	PS+B302	PS+B303	PS+B32	PSB200/202
Valeurs de raccordement en kW	6.0	7.0	7.5	5.0	5.5	5.5	3.5
Cuisinières encastrables 55 SMS // 60 EURO - possibilités de raccordement et valeurs de raccordement totales en kW							
EH7K1-2							6.5
EH7K1-3				8.0	8.5	8.5	
EH7K1 // EH6K10	9.0	10.0	10.5				
EH7L2-3				8.5	9.0	9.0	
EH7L2 / EH7L2X // EH6L20	9.5	10.5	11.0				
EH7L4 / EH7L4X // EH6L40 / EH6L40X	9.5	10.5	11.0				
EH7L5D/EH7L5XD // EH6L50D	9.5	10.5	11.0				
EH6L80	9.5	10.5	11.0				
EH7GL4X // EH6GL40X	9.5	10.5	11.0				
Réchauds encastrables 55 SMS - possibilités de raccordement et valeurs de raccordement totales en kW							
ERGL4E	6.0	7.0	7.5				
Boîtiers de commande encastrables 55 SMS et 60 EURO - possibilités de raccordement et valeurs de raccordement totales en kW							
ESGL4E	6.0	7.0	7.5				

Conformément aux prescriptions de la plupart des entreprises d'électricité suisses, la puissance connectée maximale des cuisinières (plan de cuisson compris) est limitée à 10 kW pour un raccordement de 400V 2-3 ~ 50 Hz.
*** Les appareils dotés de composants 230V doivent impérativement être raccordés avec un conducteur neutre.**

2.12 Cadres d’adaptation pour plans de cuisson

AR618/548

GK58..CN (tous les modèles) avec cadre adaptateur AR 618/548
GK58..O
Encastrement: plan de cuisson posé

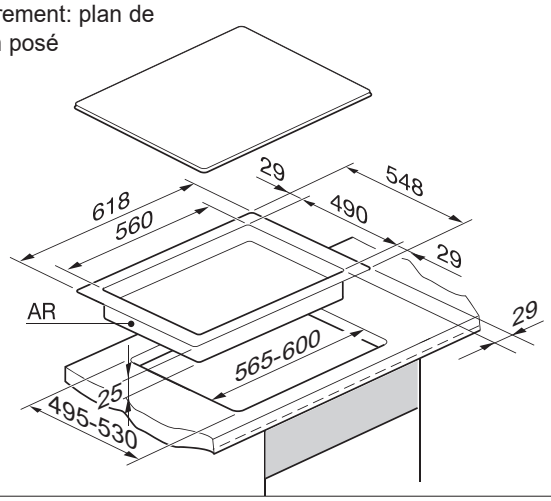

AR600/588

GK58..CN (tous les modèles) avec cadre adaptateur AR 600/588
GK58..O
Encastrement: plan de cuisson posé

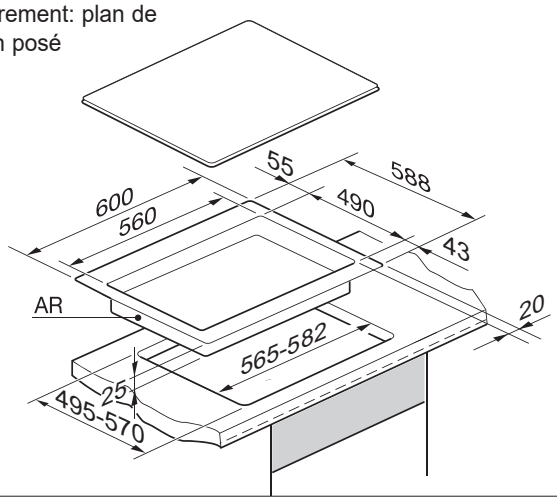

Les schémas pour l’encastrement sont également téléchargeables à www.electrolux.ch.

2.13 Conseils d’installation

2.13.1 Types d’encastrement

Installation simple des plans de cuisson à plat avec Optifix:
Pas de fixation séparée dans l’évidement: il suffit de découper, de brancher et d’encastrer, c’est tout!
Les ressorts d’installation font partie du produit et ne nécessitent pas d’installation séparée avant l’encastrement.

OptiFix est livré avec tous les plans de cuisson à plat comportant le logo suivant:

Installation simple des plans de cuisson à fleur avec FLUSHKIT:
FLUSHKIT est un kit d’installation permettant de réaliser un encastrement à fleur parfait des plans de cuisson sans cadre. Il se compose de masses d’égalisation malléables et d’un joint spécial. Electrolux recommande d’utiliser cette nouvelle variante d’encastrement à fleur pour les raisons suivantes:

1. Élévation confortable du plan de cuisson permettant de compenser les tolérances grâce aux masses d'égalisation malléables

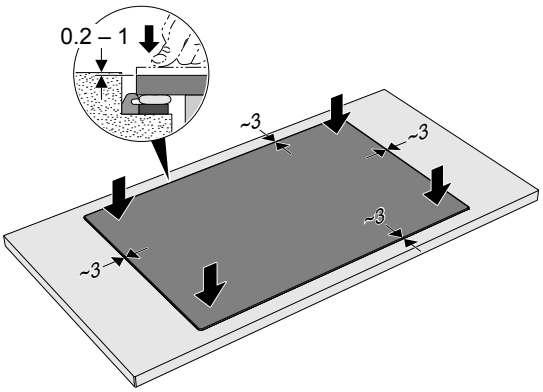

2. Des lèvres d'étanchéité noires empêchent la masse de silicone de s'infiltrer sous la plaque de verre.

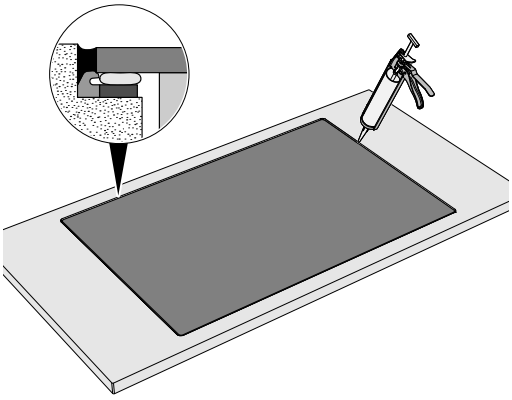

FLUSHKIT est fourni avec tous les plans de cuisson sans cadre, mais peut aussi être commandé séparément **via le Service Pièces Détachées**.
En termes de sécurité, il est recommandé d’encastrer une surface vitrée de 0,2 à 1 mm d’épaisseur sous le plan de travail (destinée à récupérer les débordements de liquides).
Toutes les dimensions de fente sont définies pour une largeur de joint de 3 mm.
Si nécessaire, une largeur de joint de 2 mm peut être utilisée. Vous trouverez l‘exemple suivant:
3 mm Fuge: dimension de fente = 586 x 516 x 8
2 mm Fuge: dimension de fente = 584 x 514 x 8

2.13.2 Plans de cuisson à induction SlimFit-Design

Aucune mesure requise pour l’aération et la ventilation
Les nouveaux plans de cuisson à induction d’Electrolux, à design SlimFit et disponibles à partir de l’année de fabrication 2018, ne requièrent aucune mesure ni pour l’aération (p. ex. orifice d’aération dans la paroi arrière), ni pour la ventilation. La ventilation ne guide plus l’air vers l’avant, mais latéralement, ce qui permet d’éliminer la fente d’aération sinon indispensable sous le plan de travail.

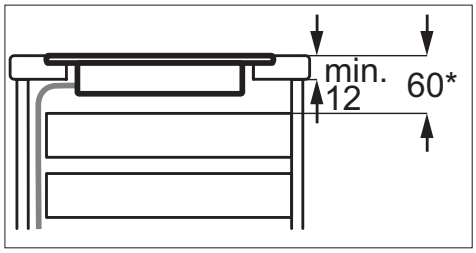

* Tiroir/étagère intermédiaire

Le câble de raccordement sort frontalement sur l’arrière et est flexible. Les pièces sous tension sont isolées.
Le montage d’un fond de protection n’est plus indispensable, puisqu’aucune mesure n’est requise pour l’aération et la ventilation et que les pièces sous tension sont isolées.

2.13.3 Plans de cuisson à induction design traditionelle

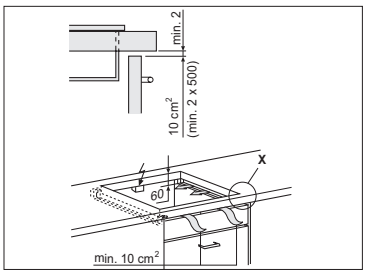

Fente d'aération de 2 mm
Les plans de cuisson à induction traditionnelles d'Electrolux sans SlimFit-Design sont aérés et ne nécessitent qu'une arrivée et une évacuation minimales de l'air. Pour l'évacuation de l'air, il faut veiller à laisser une fente d'aération d'au moins 2 mm sur toute la largeur de la niche (voir illustration évacuation de l'air) entre le plan de travail et l'arête supérieure de la façade du meuble placé en dessous (appareil encastré). Pour la circulation de l'air dans le meuble, il faut également veiller à ce qu'il y ait suffisamment d'air frais.

Accessoires de montage pour plans de cuisson en vitrocéramique design traditionelle:
Afin d'exploiter l'espace sous le plan de cuisson pour y placer un tiroir bas, il convient d'utiliser une protection thermique et contre les contacts accidentels sous le plan de cuisson. Cela peut se faire avec un TSB (jusqu'à épuisement du stock). Il faut veiller à respecter une distance minimale de 12 mm entre le fond de l'appareil et un tiroir/une étagère intermédiaire.

TSB (tôle de protection thermique et contre les contacts accidentels):
Disponible en plusieurs modèles, la TSB doit être adaptée à la largeur de l'armoire sous plan. Une installation ultérieure de la TSB est également possible; la fixation à l'armoire sous plan est réalisée au moyen de brides latérales.

TSB	Largeur B			
TSB 55-GK* TSB 60-GK* TSB 82-GK* TSB 90-GK*	51.0 cm 56.0 cm 78.5 cm 86.0 cm			
TSB100/150GK*	**Largeur armoire**	**TSB Largeur B**	**Position des vis**	
	1000 mm	956–970 mm	1 + 3	
	1100 mm	1056–1070 mm	2 + 4	
	1200 mm	1156–1170 mm	3 + 5	
	1300 mm	1256–1270 mm	4 + 6	
	1400 mm	1356–1370 mm	5 + 7	
	1500 mm	1456–1470 mm	6 + 8	
* jusqu'à épuisement du stock				

Les schémas pour l'encastrement sont également téléchargeables à www.electrolux.ch.

2.13.4 Plans de cuisson en vitrocéramique

Accessoires de montage pour plans de cuisson en vitrocéramique:
Afin d'exploiter l'espace sous le plan de cuisson pour y placer un tiroir bas, il convient d'utiliser une protection thermique et contre les contacts accidentels sous le plan de cuisson. Il faut veiller à respecter une distance minimale de 15 mm entre le fond de l'appareil et un tiroir/une étagère intermédiaire.

Probox:
La Probox (jusqu'à épuisement du stock) est adaptée à chaque table de cuisson et existe donc en différentes versions. La Probox doit être vissée sur le bac de la table de cuisson avant encastrement.

Aperçu des modèles Probox pour les plans de cuisson en vitrocéramique:

Probox	Pour les modèles:	
PBOX-6IR*	GK58TSO/CN GK58TCO/CN	Un espace de 15 mm est requis pour le ProBox sous le bac du plan de cuisson: 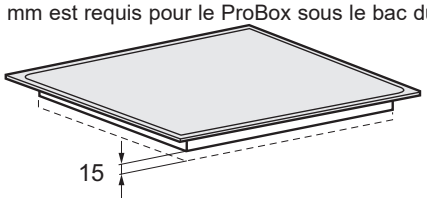

TSB (tôle de protection thermique et contre les contacts accidentels):
Disponible en plusieurs modèles, la TSB doit être adaptée à la largeur de l'armoire sous plan. Une installation ultérieure de la TSB est également possible; la fixation à l'armoire sous plan est réalisée au moyen de brides latérales.

TSB	Largeur B			
TSB 55-GK* **TSB 60-GK*** **TSB 82-GK*** **TSB 90-GK***	51.0 cm 56.0 cm 78.5 cm 86.0 cm	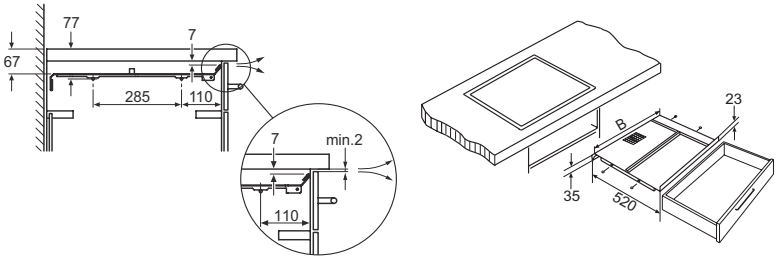		
AB-GK	49.0-90.0	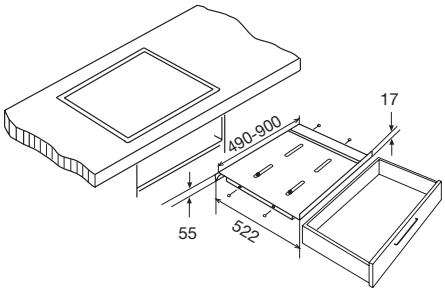		
TSB100/150GK*	**Largeur armoire**	**TSB Largeur B**	**Position des vis**	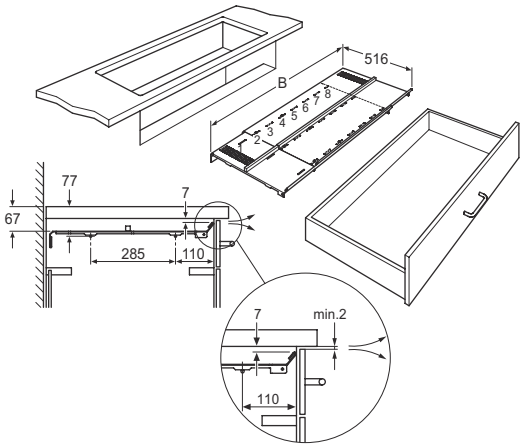
	1000 mm	956–970 mm	1 + 3	
	1100 mm	1056–1070 mm	2 + 4	
	1200 mm	1156–1170 mm	3 + 5	
	1300 mm	1256–1270 mm	4 + 6	
	1400 mm	1356–1370 mm	5 + 7	
	1500 mm	1456–1470 mm	6 + 8	

* jusqu'à épuisement du stock

2.14 Conseils de planification

2.14.1 Distances à respecter par rapport à l’entourage périphérique du plan de cuisson

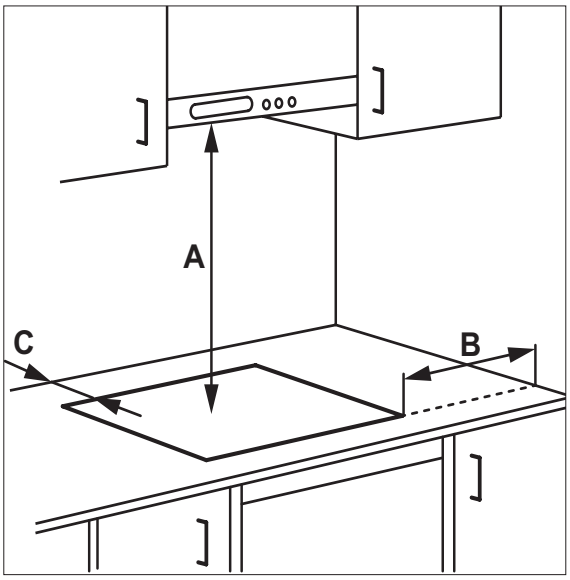

Distance A (plan de cuisson - hotte aspirante):
La distance minimale entre le plan de cuisson et la hotte aspirante est indiquée en page 112.

Distance B (plan de cuisson - mur latéral):
La distance minimale entre le bord de découpe du plan de cuisson et l’arête intérieure du mur latéral ou de matériaux inflammables est de 50 mm.

Distance C (plan de cuisson - mur arrière):
La distance minimale entre le bord de découpe du plan de cuisson et l’arête intérieure du mur arrière ou de matériaux inflammables est indiquée dans les tableaux de dimensions de découpe (distance minimale C) pour chaque plan de cuisson.

Si l’appareil est installé dans un meuble dont le matériau est inflammable, il convient de respecter impérativement les normes NIN SEV 1000 (directives en matière de protection contre les incendies ainsi que les règlements dictés par l’Association des établissements cantonaux d’assurance incendie).

Si l’appareil est installé à proximité d’installations de chauffage au bois, l’installateur doit prévoir une plaque isolante, réfractaire et calorifuge sur toute la hauteur de l’appareil et d’au moins 30 cm de profondeur à des fins de sécurité.

Le branchement électrique de l’appareil doit être effectué par un professionnel qualifié.

2.14.2 Encastrement de GK...O dans des plans de travail

Encastrement à surfaces jointives dans des plans de travail en verre:

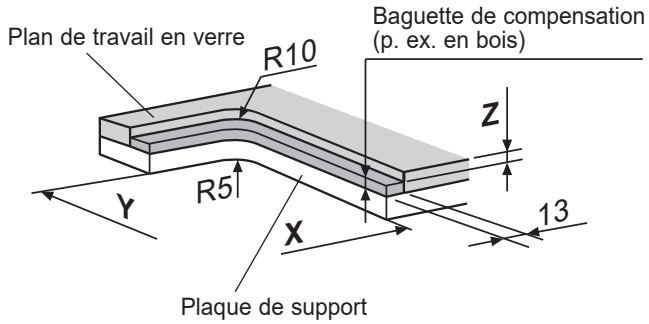

Les schémas pour l’encastrement sont également téléchargeables à www.electrolux.ch.

2.15 Accessoires de montage

Article	Utilisation
AB-GK	Tôle de protection pour le placement d'un tiroir sous le plan de cuisson en vitrocéramique.
VTRAVERSE	Traverse de connexion pour l'encastrement modulaire à fleur des appareils ProfiLine
FLUSHKIT	Kit pour l'encastrement à fleur de plans de cuisson sans cadre
AKEB / GKTC	Câble spécial d'1 m pour le raccordement d'un plan de cuisson en vitrocéramique à commande Touch Control aux fours encastrables Profi Steam (sauf Profi Steam Compact), 400 V 3E, avec fiche de raccordement pour: **Plans de cuisson en vitrocéramique 400V 2 – 3E**
AKEB / GKTCI	Câble spécial d'1 m pour le raccordement d'un plan de cuisson à induction à commande Touch Control aux fours encastrables Profi Steam (sauf Profi Steam Compact), 400V 2NE, avec fiche de raccordement pour: **plans de cuisson à induction**
AR618 / 548	Cadre d'adaptation pour rénovation ou remplacement d'anciens plans de cuisson en vitrocéramique nécessitant une découpe de L 56 / P 49 cm dans le plan de travail (cadre = L 61.8 / P 54.8 cm)
AR600 / 588	Cadre d'adaptation pour rénovation ou remplacement d'anciens plans de cuisson en vitrocéramique nécessitant une découpe de L 56 / P 49 cm dans le plan de travail (cadre = L 60 / P 58.8 cm)
AK6040	EH, ER, ES Centronica L/GL (jusqu'à 1997) pour: GK nouveau avec zone à double circuit, avec 3 ou 4 zones de cuisson, KM 412.2 (AK4 x 6pR – 2 x 14p 400V)
AK6200	EH, ER, ES (jusqu'en 1997) avec régulateurs d'énergie à double circuit arrière gauche pour: GK nouveau avec zone à double circuit arrière droite **(intervertir les régulateurs d'énergie 2 – 3 existants)** (AK4 x 6pR x 14p 400V)
AK6010	EH, ER, ES nouveau pour: GK (1985 – 1997) sans zone à double circuit, avec 3 ou 4 zones de cuisson (AK2 x 14p – 4 x 6pR 400V)
AK6280	EH, ER, ES nouveau pour: set de plaques en fonte et CN 412/413/423 (jusqu'en 1997), avec 3 ou 4 zones de cuisson (AK2 x 14p – 4 x 6pR 400V)
KB6430	Faisceau de câbles pour le raccordement d'une plaque en fonte à raccord fileté au câble d'adaptation avec connexion par fiches 14p (KB1 x 6pR – 1 x GPs 400V) AK6280 est également nécessaire.
EH = cuisinière encastrable, ER = réchaud encastrable, ES = boîtier de commande encastrable, GK = plan de cuisson en vitrocéramique	

3 Hottes aspirantes

3.1 Pourquoi faut-il une hotte dans une cuisine?

L'humidité et les odeurs produites lors de la cuisson constituent un défi sur le plan de l'aération et de l'hygiène dans la cuisine.

L'aération des locaux peut être assurée par ventilation naturelle en ouvrant les fenêtres et les portes ou de manière électrique à l'aide d'équipements motorisés, p. ex. des hottes aspirantes. Dans les cuisines, l'échange d'air doit être particulièrement important en raison de la formation accrue de condensation et de vapeur d'eau lors de la cuisson. En cas d'aération et de ventilation par les fenêtres ouvertes, le résultat est plutôt aléatoire, étant donné que l'aération dépend de la température et du vent. Plus la différence de température entre l'intérieur et l'extérieur est grande, plus la force ascensionnelle et, par conséquent, l'échange d'air sont élevés. En cas de vent fort ou d'ouverture de fenêtres ou de portes supplémentaires (courant d'air), l'échange d'air peut être multiplié. Cet échange d'air incontrôlé entraîne des pertes énergétiques et thermiques. Par ailleurs, l'aération par les fenêtres élimine difficilement les particules de graisses. La ventilation et l'aération de la cuisine ne peuvent être assurées de manière efficace que si l'échange d'air est réalisé de manière contrôlée. C'est pourquoi les cuisines sont ventilées et aérées à l'aide de hottes aspirantes commandées par un moteur électrique. Les hottes aspirantes accélèrent l'échange d'air dans la cuisine, éliminent les particules de graisses et neutralisent les odeurs. En mode évacuation, elles acheminent en outre l'humidité vers l'extérieur. La planification minutieuse de l'apport d'air frais et de l'évacuation d'air est déterminante pour le fonctionnement de la hotte.

Source: Electrolux, La hotte aspirante, Un manuel des principes de base pour la planification et la vente, édition 2026

3.2 Concepts de l'évacuation de l'air au niveau des centres de cuisson

Hotte à évacuation
Pour ce mode de fonctionnement, il convient de planifier la source de l'amenée d'air frais requise.
Selon le principe «l'air évacué a besoin d'un apport d'air», cela peut être réalisé avec une fenêtre ou une autre ouverture d'aération. La plupart des hottes d'Electrolux sont conçues de manière standard (La connexion n'est pas libre de potentiel) pour la commande réglée sur site, par exemple par une fenêtre à actionnement automatique. La fenêtre s'ouvre et se ferme parallèlement au fonctionnement de la hotte.

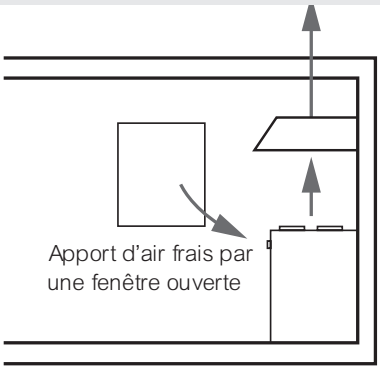

Hotte à recyclage
Dans cette variante, il faut veiller à ce que le jet d'air sortant ne percute pas les meubles et murs, entraînant des flux transversaux indésirables au dessus du plan de cuisson. Ce système ne transporte pas de vapeur d'eau; il est donc utilisé de préférence en combinaison avec une aération douce.

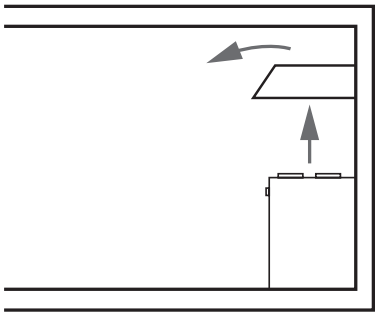

3.3 Hotte aspirante pour plan de cuisson ProfiLine

3.3.1 Agencement recyclage, exemple avec accessoires cassette de recyclage d’air (KITEXPO)

DMPL0150SW

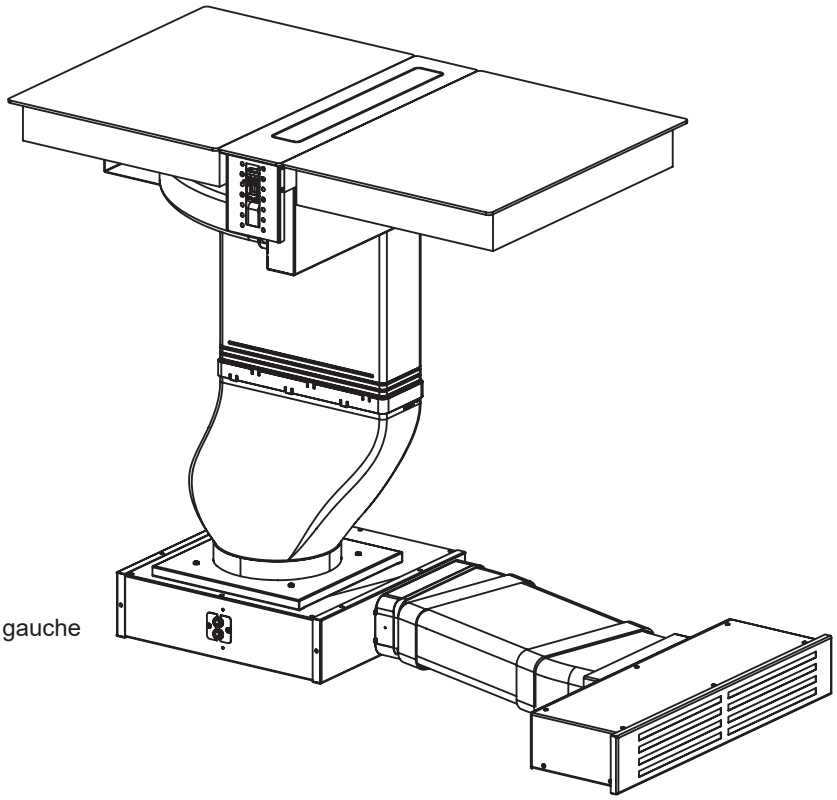

Découpe:
Manchon 216a x 85a montage à gauche ou en arrière sur place possible.

Accessoires fournis voir page 56

Sur demande, agencements supplémentaires possibles

3.3.2 Agencement air d`évacuation

DMPL0150SW

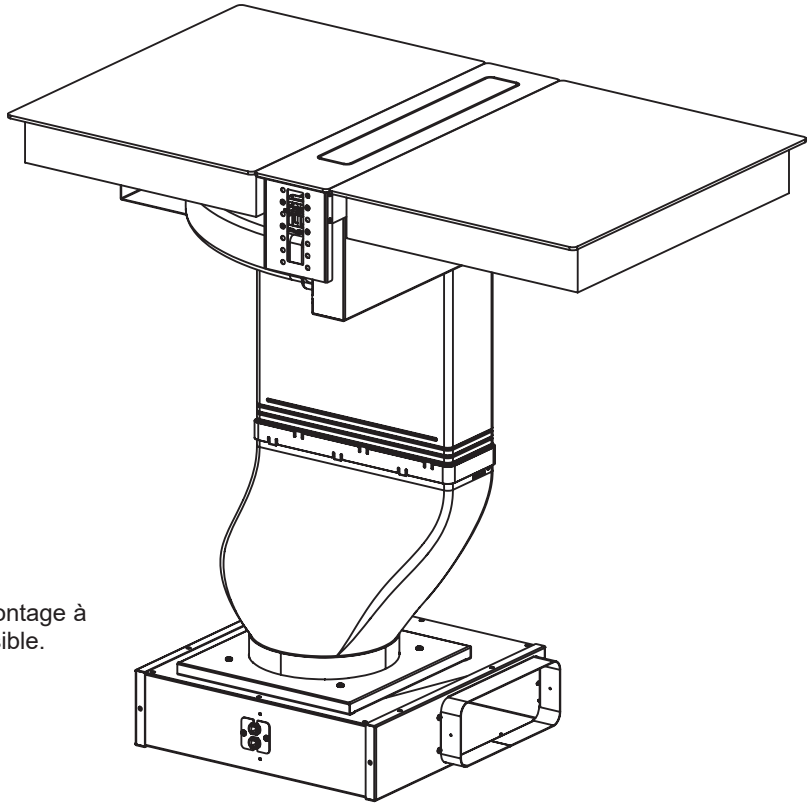

Découpe:
Manchon 216a x 85a (prémonté) montage à gauche ou en arrière sur place possible.

Accessoires fournis voir page 56

Sur demande, agencements supplémentaires possibles

3.3.3 Dimensions de l`appareil pour hotte aspirante pour plan de cuisson ProfiLine

DMPL0150SW - 600 mm

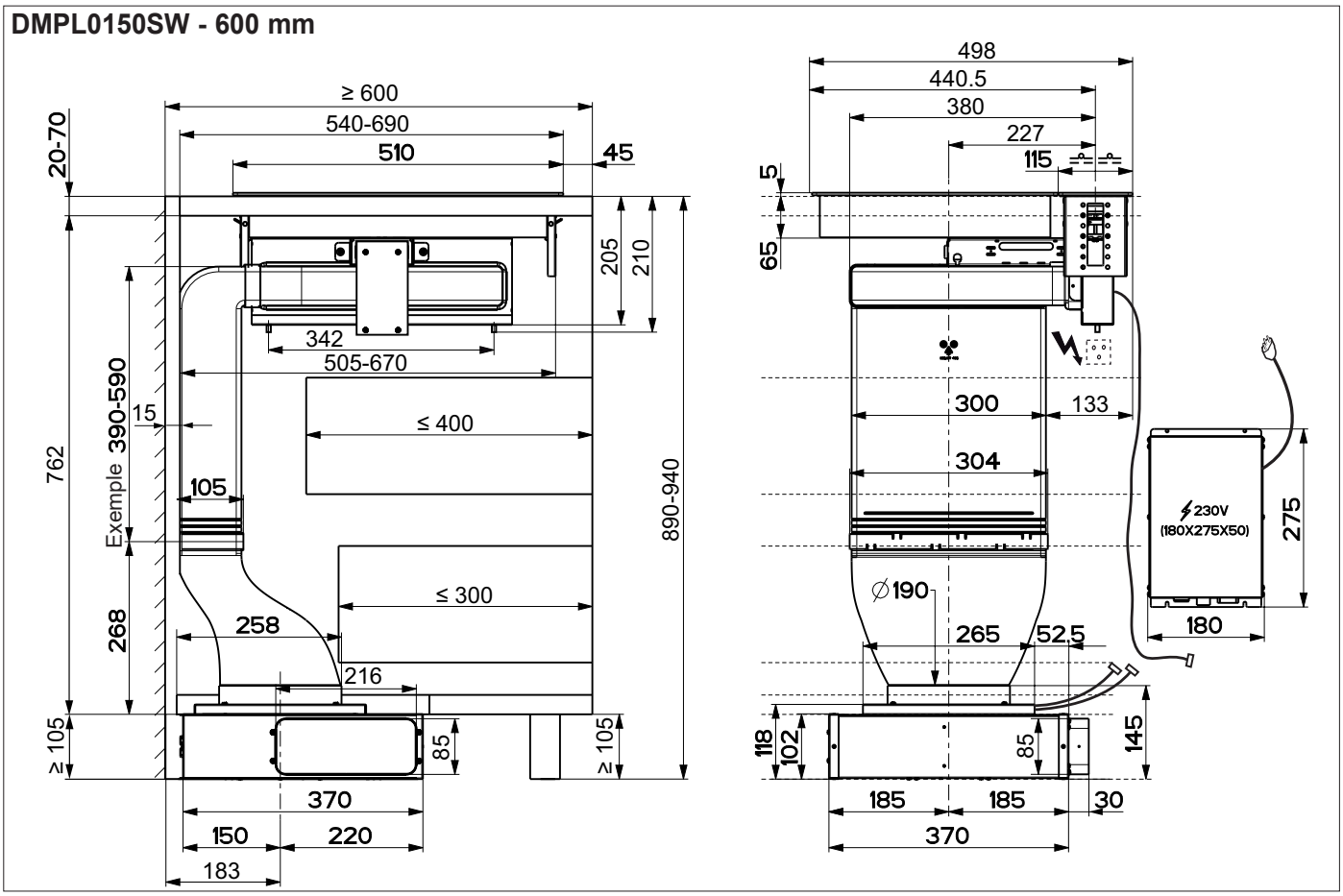

DMPL0150SW - 700 mm

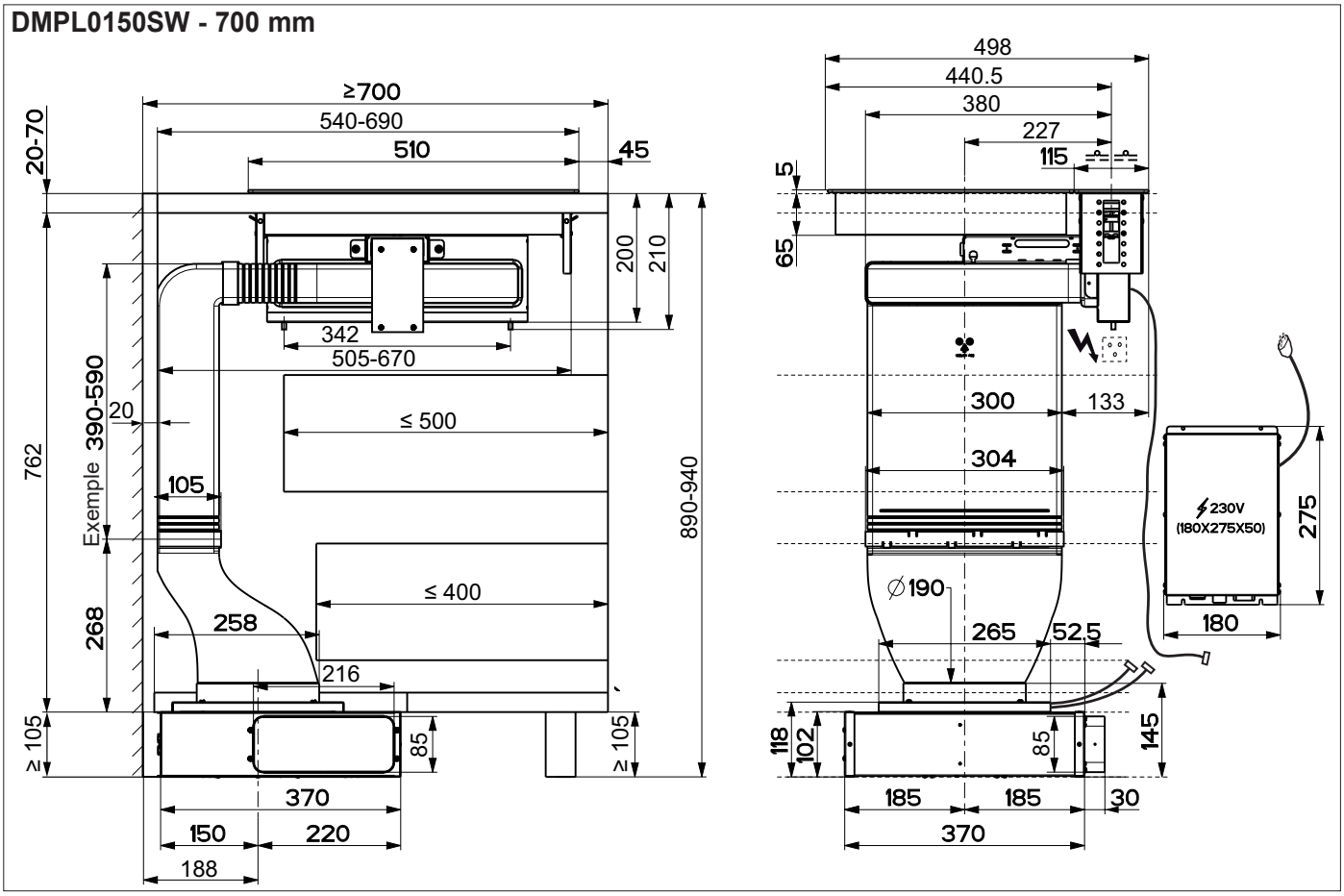

Les schémas pour l'encastrement sont également téléchargeables à www.electrolux.ch.

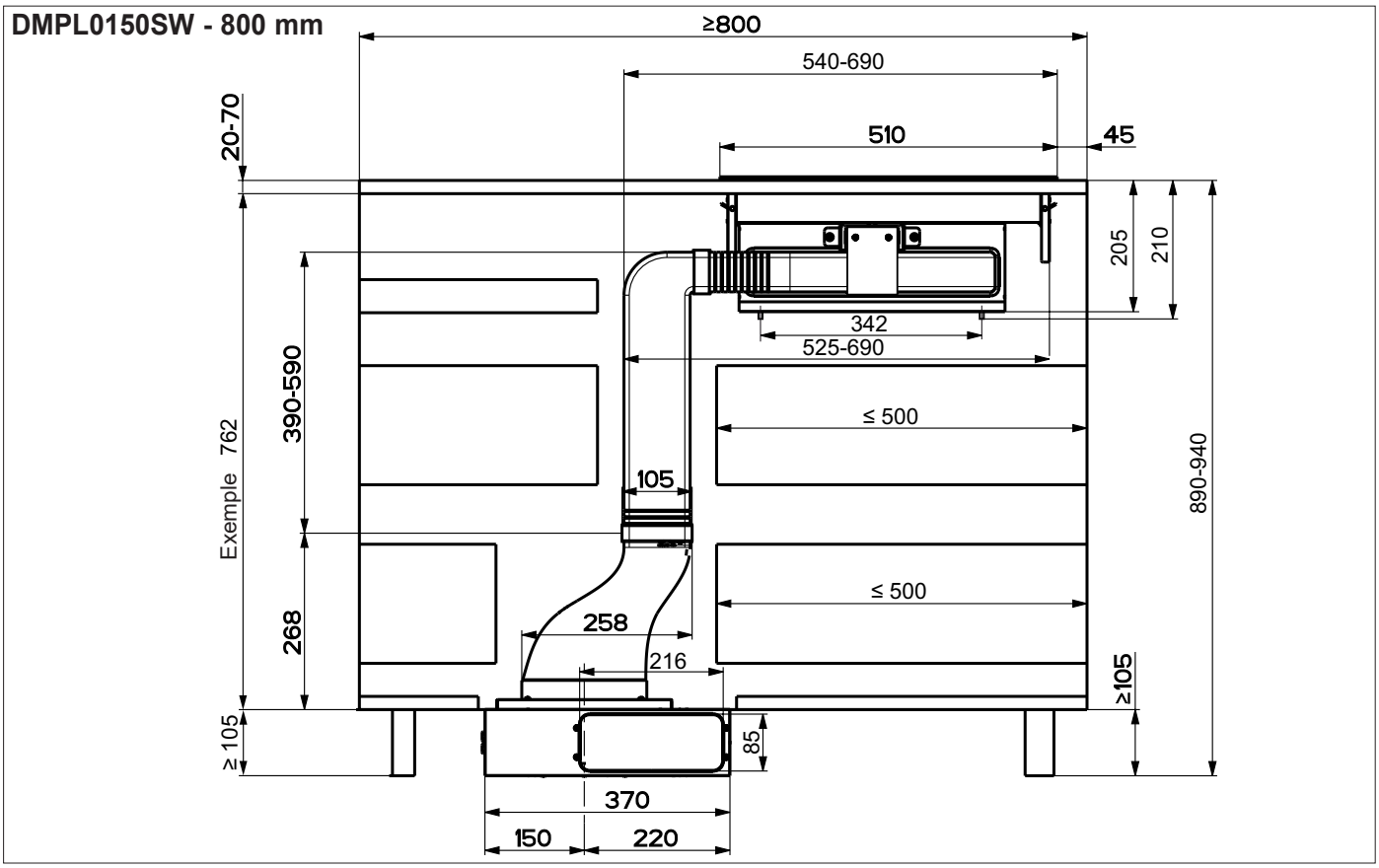

3.3.4 Dimensions du meuble pour hotte aspirante pour plan de cuisson ProfiLine

DMPL0150SW

Le panneau frontal neutre, le fond de protection, la paroi arrière et le fond de finition doivent pouvoir être démontés.

A Panneau frontal neutre (requis, remplace PBOX ou TSB)
B Fond de protection (requis, remplace PBOX ou TSB)
C Paroi arrière (en option)
D Fond de finition (en option)

887
386
115
386
700
516
45
700
142
516
42
B
A
C
D
≥ 105
132
426
132
690
900
867
200
210
380
51
Cote intérieure min. 862

3.3.5 Accessoires cassette de recyclage d'air

KITEXPO

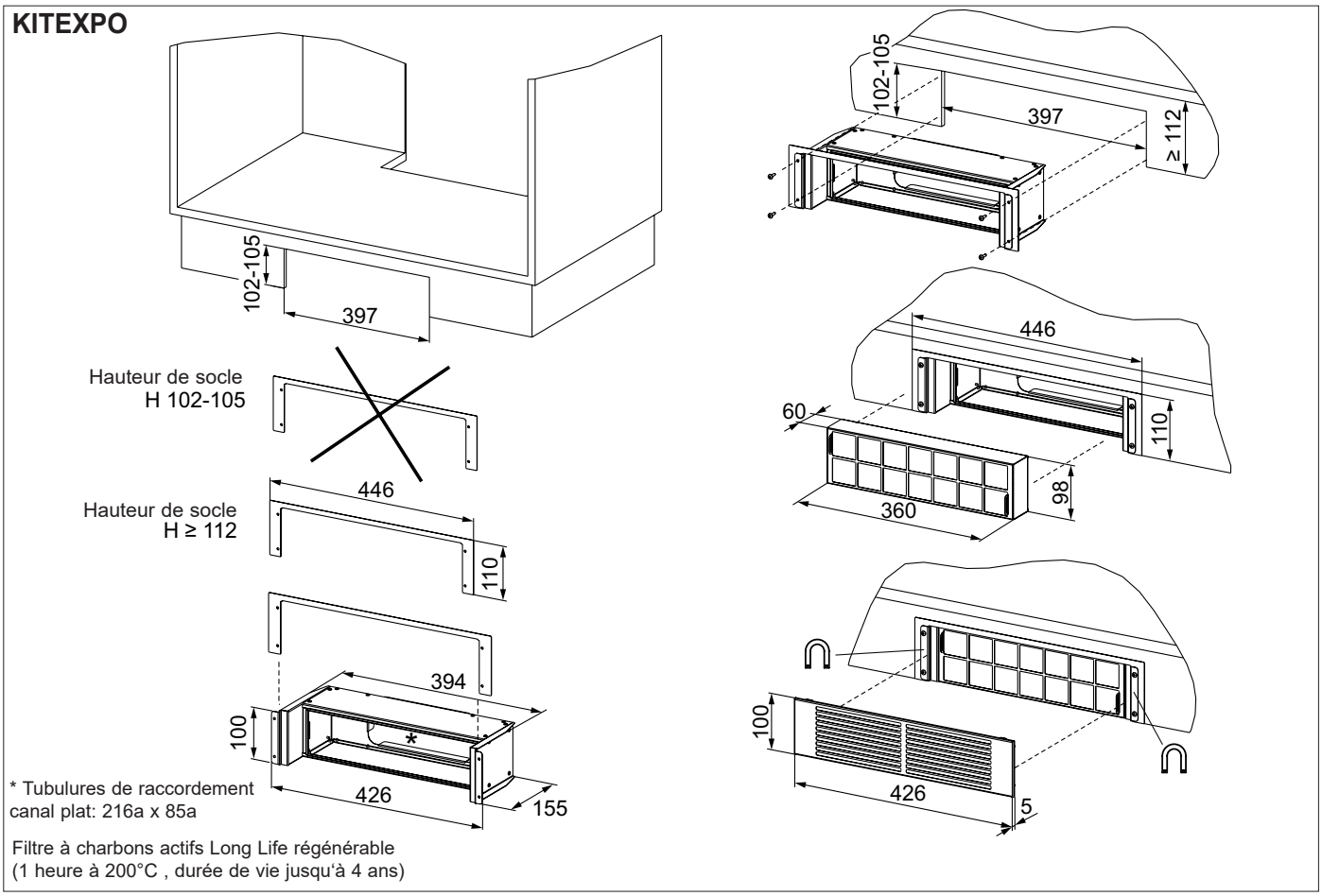

VTRAVERSE (accessoire) + équerre de fixation (fournie DMPL0150SW)

Avec 2 aérateur de plan de cuisson, installer l'équerre de montage.

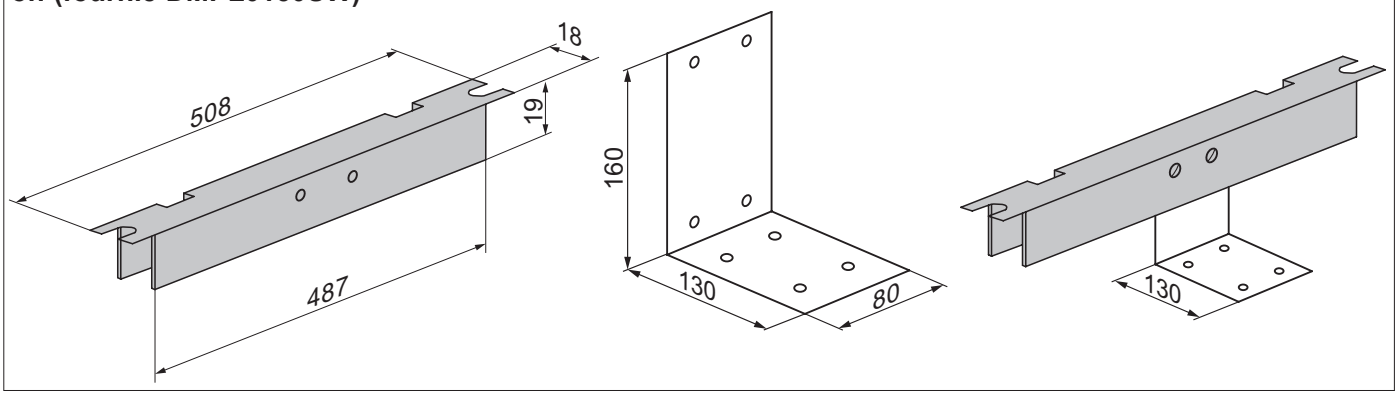

Accessoires fournis

DMPL0150SW	
Nombre (pièces)	**Describtion**
2	Canal plat 221a x 89a, courbure 15°
2	Canal plat 221a x 89a, canal sans manchon, longeur 500 mm
1	Canal plat 221a x 89a courbure 90°, horizontale
1	Canal plat 221a x 89a, canal flexible, avec manchon préfromé sur les deux côtés, longueur droite 200-500 mm
2	Canal plat, liaison/manchon
1	Manchon 217a x 86a (pour moteur)

Les schémas pour l'encastrement sont également téléchargeables à www.electrolux.ch.

Les schémas pour l'encastrement sont également téléchargeables à www.electrolux.ch.

3.4 Aérateur de plan de cuisson ProfiLine avec plan de cuisson, combinaisons d'appareils modulaires, encastrement à fleur

GK38TSILO*, DMPL0150SW, GK38TSILO*

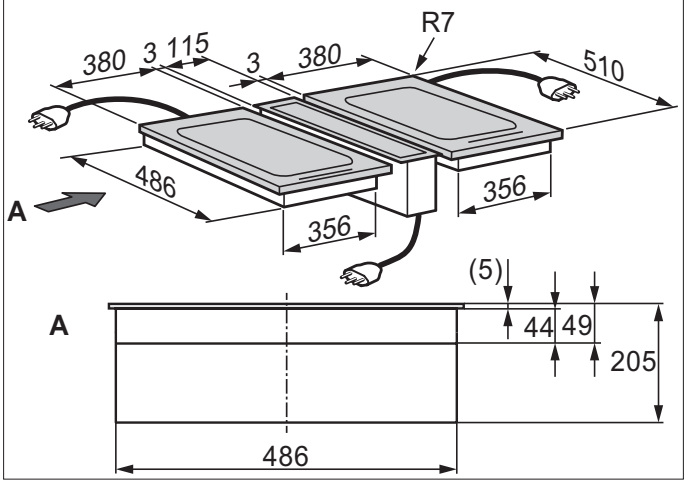

TY38TSILCN*, DMPL0150SW, GK38TSILO*

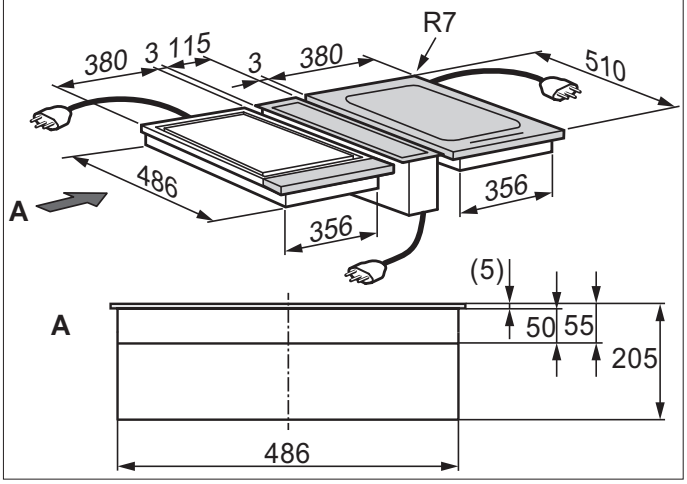

GK38TSILO, DMPL0150SW, WOK38TSILO**

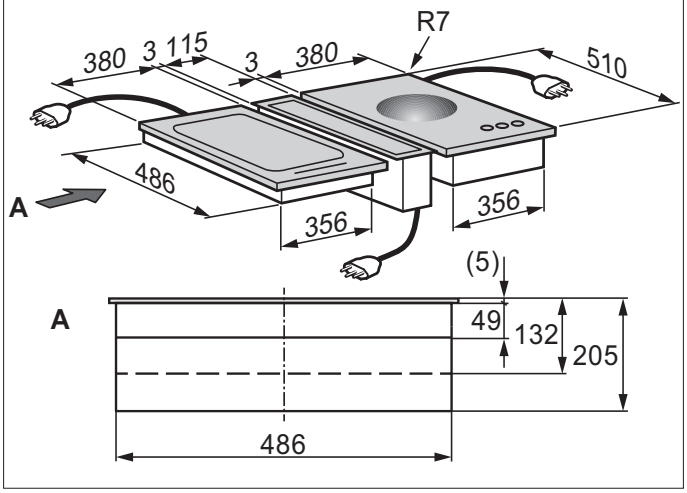

GK38TSILO*, DMPL0150SW, TY38TSILCN*, DMPL0150SW, WOK38TSILO**

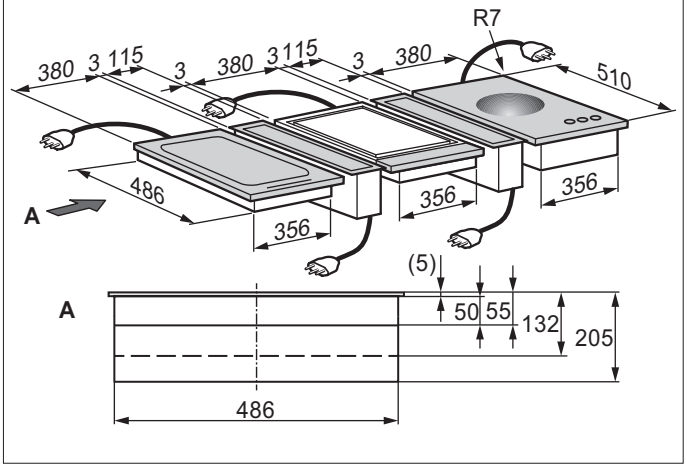

GK38TSILO, DMPL0150SW, DMPL0150SW, WOK38TSILO**

TY38TSILCN, DMPL0150SW, GK58FTIPO, (GK58TSIBO)*, DMPL0150SW, WOK38TSILO****

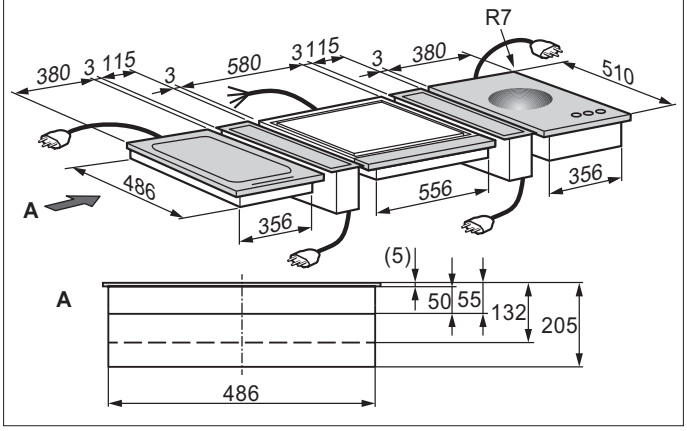

* Position d'encastrement également interchangeable
** Le WOK38TSILO doit toujours être monté à droite.
*** GK58 doit toujours être encastré entre 2 DMPL0150SW
Indication:
2 conduits d'évacuation d'air sont nécessaires pour le montage de l'article 2 DMPL0150SW

3.4.1 Dimensions de découpe pour hotte aspirante pour plan de cuisson ProfiLine avec plan de cuisson, combinaisons d'appareils modulaires, encastrement à fleur

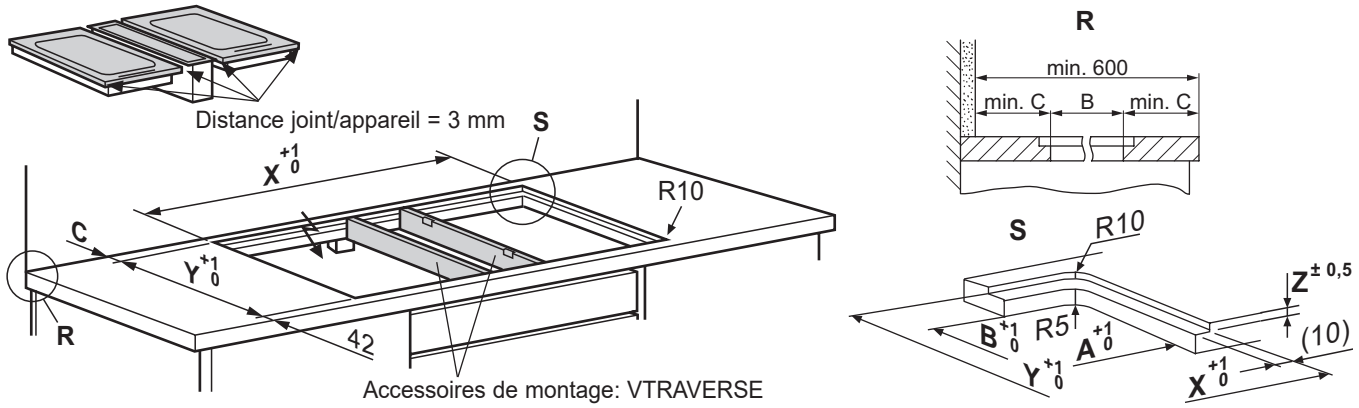

Type	Découpe A x B [mm]	Distance min. C [mm]	Dimensions fente X x Y x Z [mm]
GK38TSILO*, DMPL0150SW, GK38TSILO*	867 x 496	42	887 x 516 x 8
TY38TSILCN*, DMPL0150SW, GK38TSILO*	867 x 496	42	887 x 516 x 8
GK38TSILO, DMPL0150SW, WOK38TSILO**	867 x 496	42	887 x 516 x 8

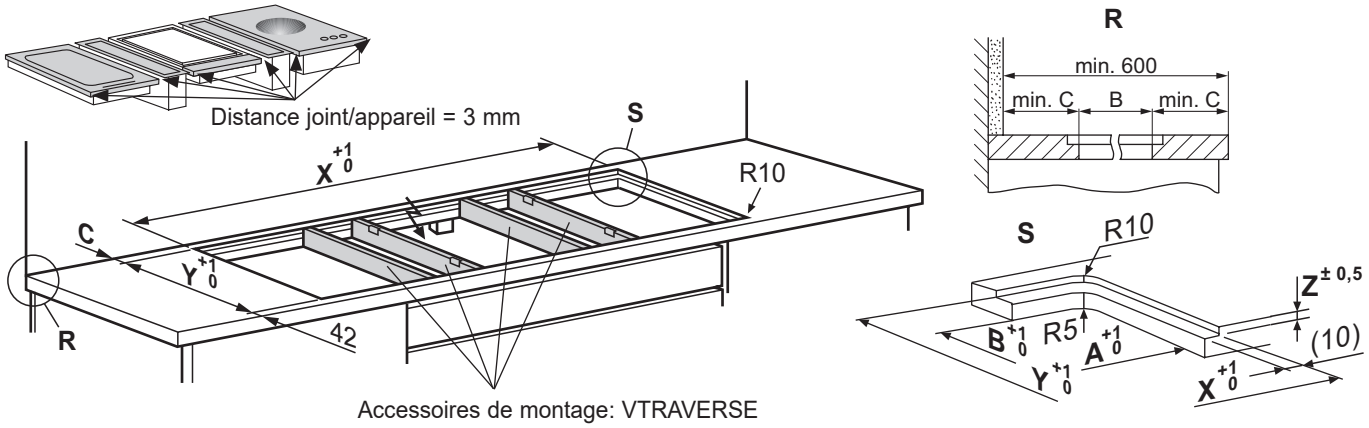

GK38TSILO, DMPL0150SW, TY38TSILCN*, DMPL0150SW, WOK38TSILO**	1368 x 496	42	1388 x 516 x 8

* Position d'encastrement également interchangeable
** Le WOK38TSILO doit toujours être monté à droite.

Les schémas pour l'encastrement sont également téléchargeables à www.electrolux.ch.

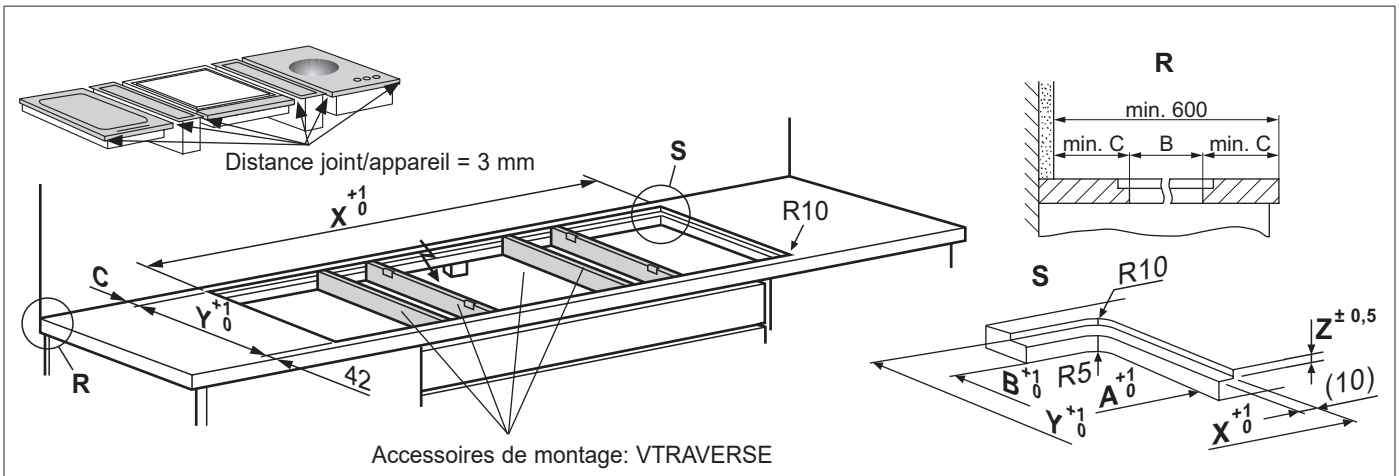

Accessoires de montage: VTRAVERSE

Type	Découpe A x B [mm]	Distance min. C [mm]	Dimensions fente X x Y x Z [mm]
GK38TSILO, DMPL0150SW, DMPL0150SW, WOK38TSILO**	1568 x 496	42	1588 x 516 x 8
TY38TSILCN, DMPL0150SW, GK58FTIPO, GK58TSIBO*, DMPL0150SW, WOK38TSILO****	1568 x 496	42	1588 x 516 x 8

* Position d‘encastrement également interchangeable
** Le WOK38TSILO doit toujours être monté à droite.
*** GK58 doit toujours être encastré entre 2 DMPL0150SW

Accessoires de montage: VTRAVERSE (votre page S. 55)

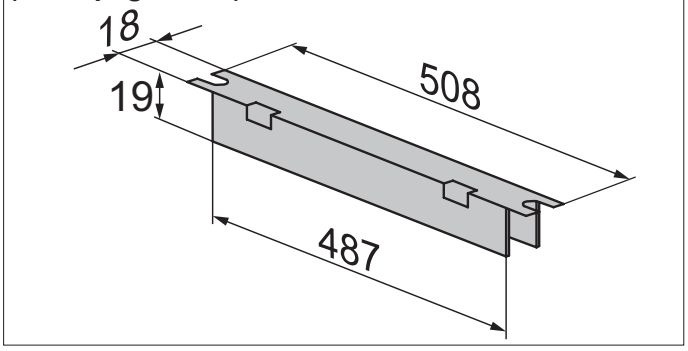

VTRAVERSE avec équerre de fixation (votre page 58)

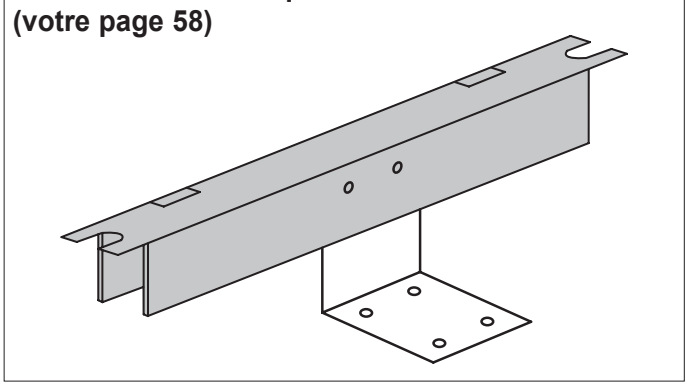

3.5 Hottes plafonniers design ProfiLine

IHPL1241WE

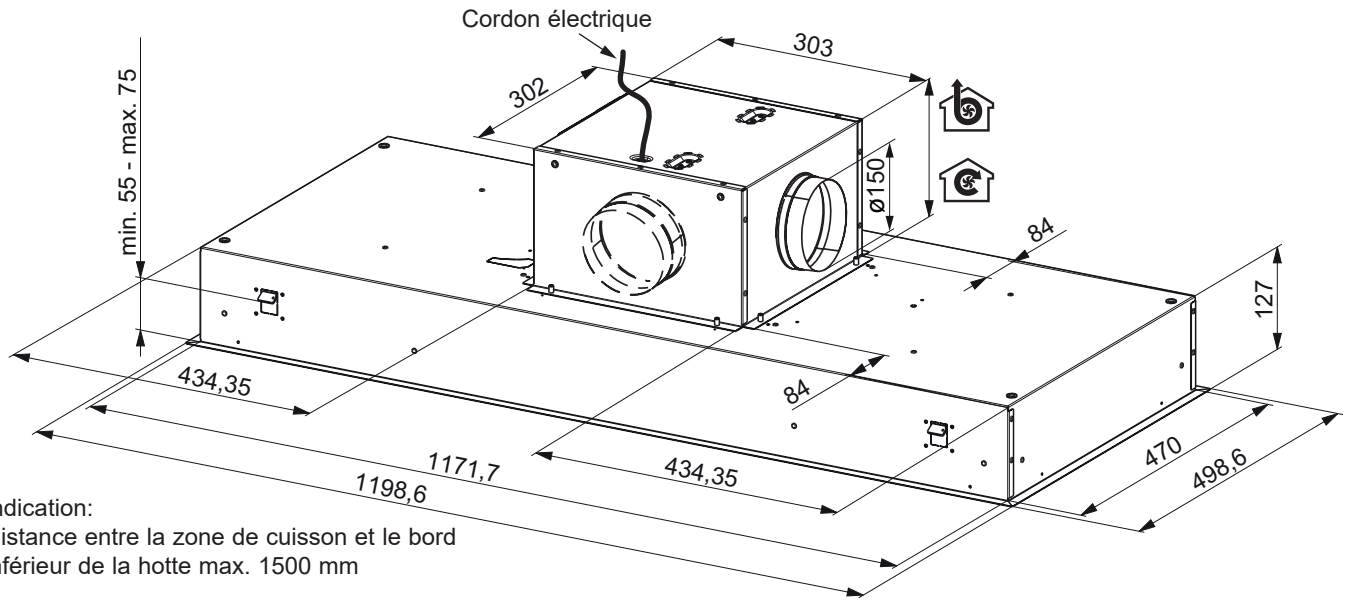

Indication:
Distance entre la zone de cuisson et le bord inférieur de la hotte max. 1500 mm

Découpe:: 475 x 1178 mm
Position de la sortie d'air variable, possible sur tous les côtés

3.6 Hotte aspirante pour plan de cuisson ComboFlex/ComboBridge/ComboBridgeEasy

3.6.1 Exemples de possibilités de recyclage «A/B»

DMSL8350UO
DMSL8335UO
DMGL8372UO
DMGL8322UO

A

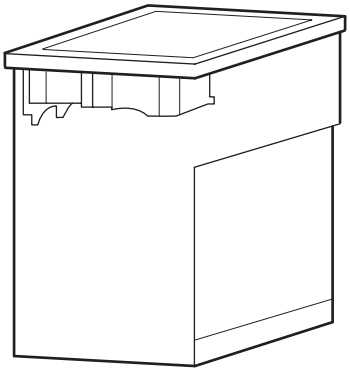

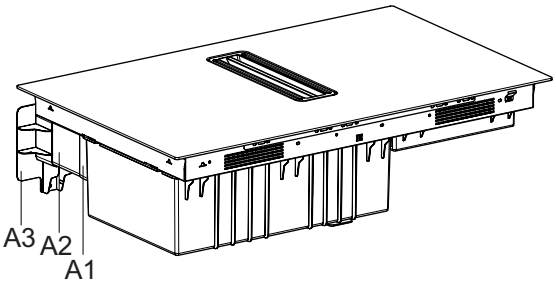

B

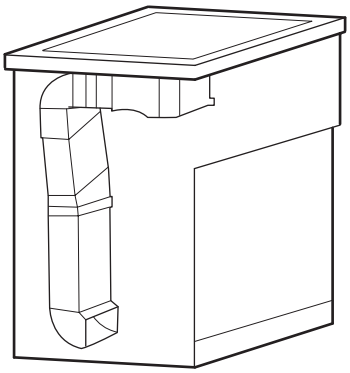

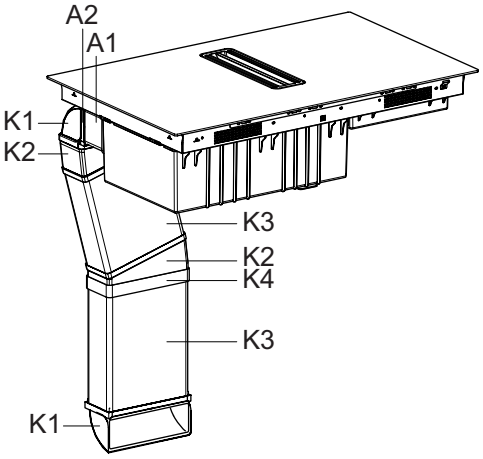

Les schémas pour l'encastrement sont également téléchargeables à www.electrolux.ch.

3.6.2 Exemples de possibilités d`évacuation d›air «C/D»

DMSL8340AO
DMSL8330AO
DMGL8362AO
DMGL8312AO

C

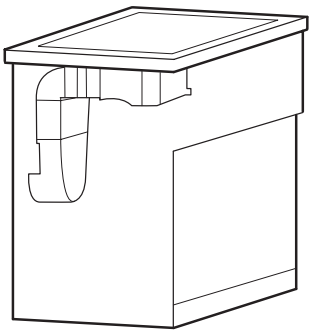

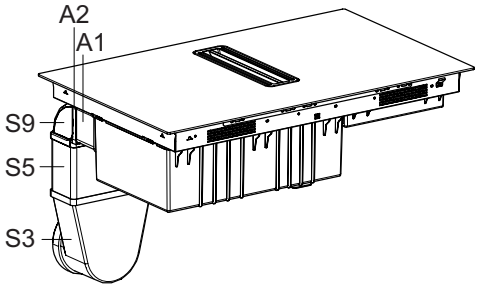

D

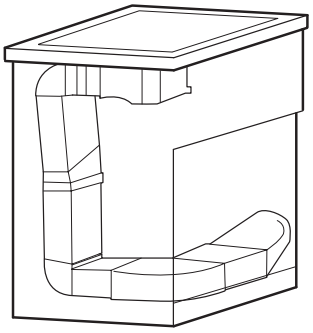

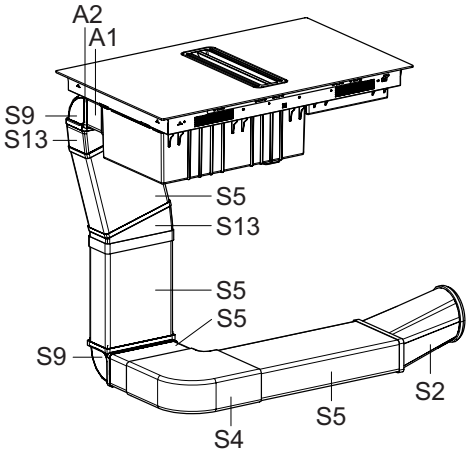

3.6.3 Dimensions de base de l`appareil et découpes pour la circulation d`air «A/B» et l`évacuation d`air «C/D» Situations

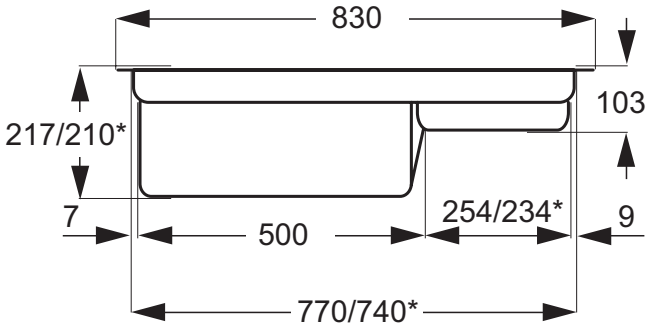

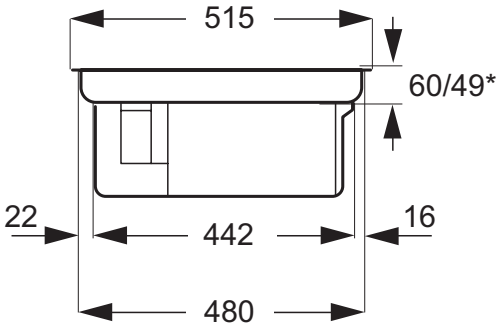

3.6.4 Dimensions de découpe, encastrement à fleur

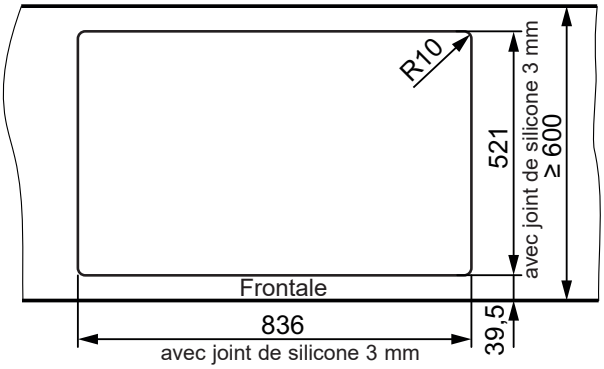

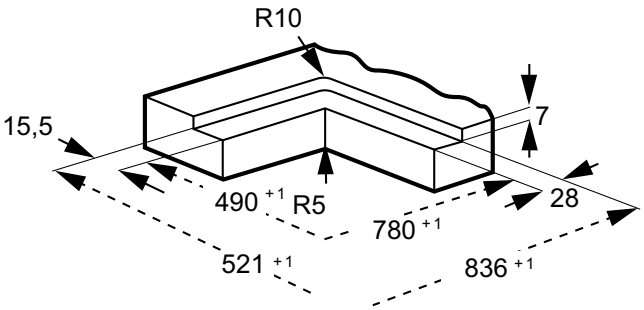

Les schémas pour l'encastrement sont également téléchargeables à www.electrolux.ch.

3.6.5 La trappe de service et les raccordements électriques doivent être accessibles (maintenance)

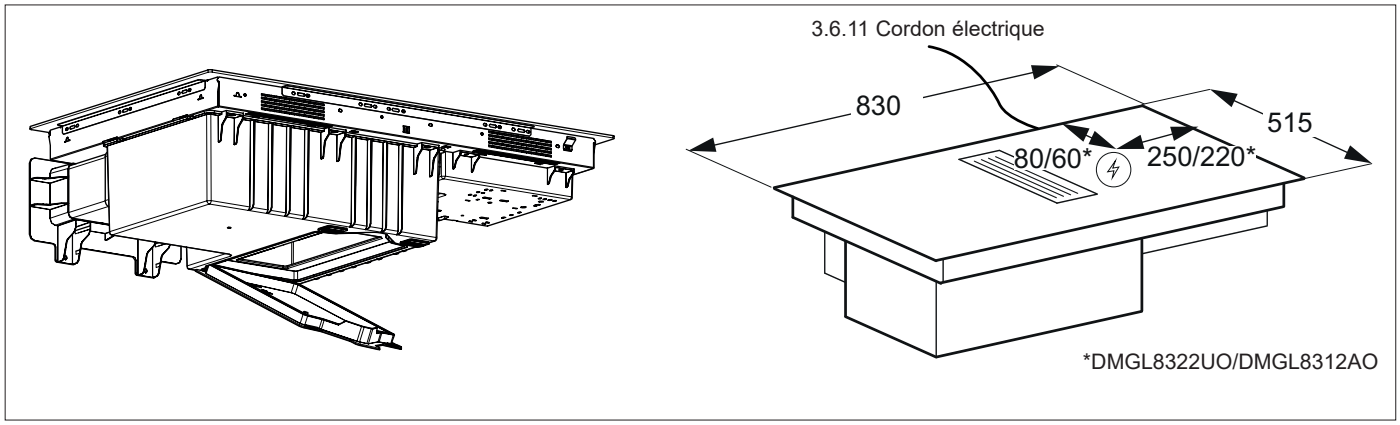

3.6.6 Distance par les meubles secondaires

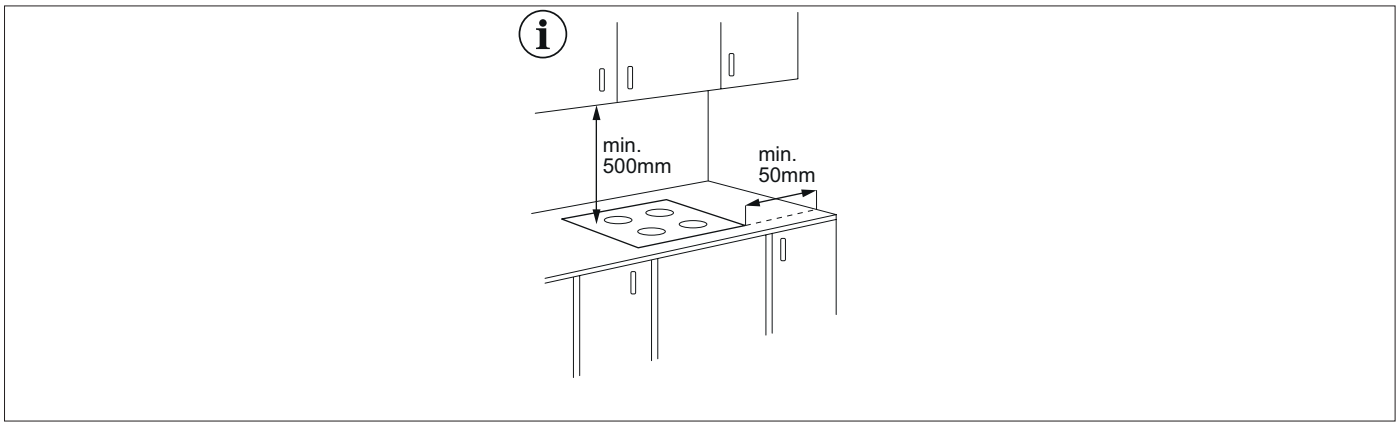

3.6.7 Modèle de découpe

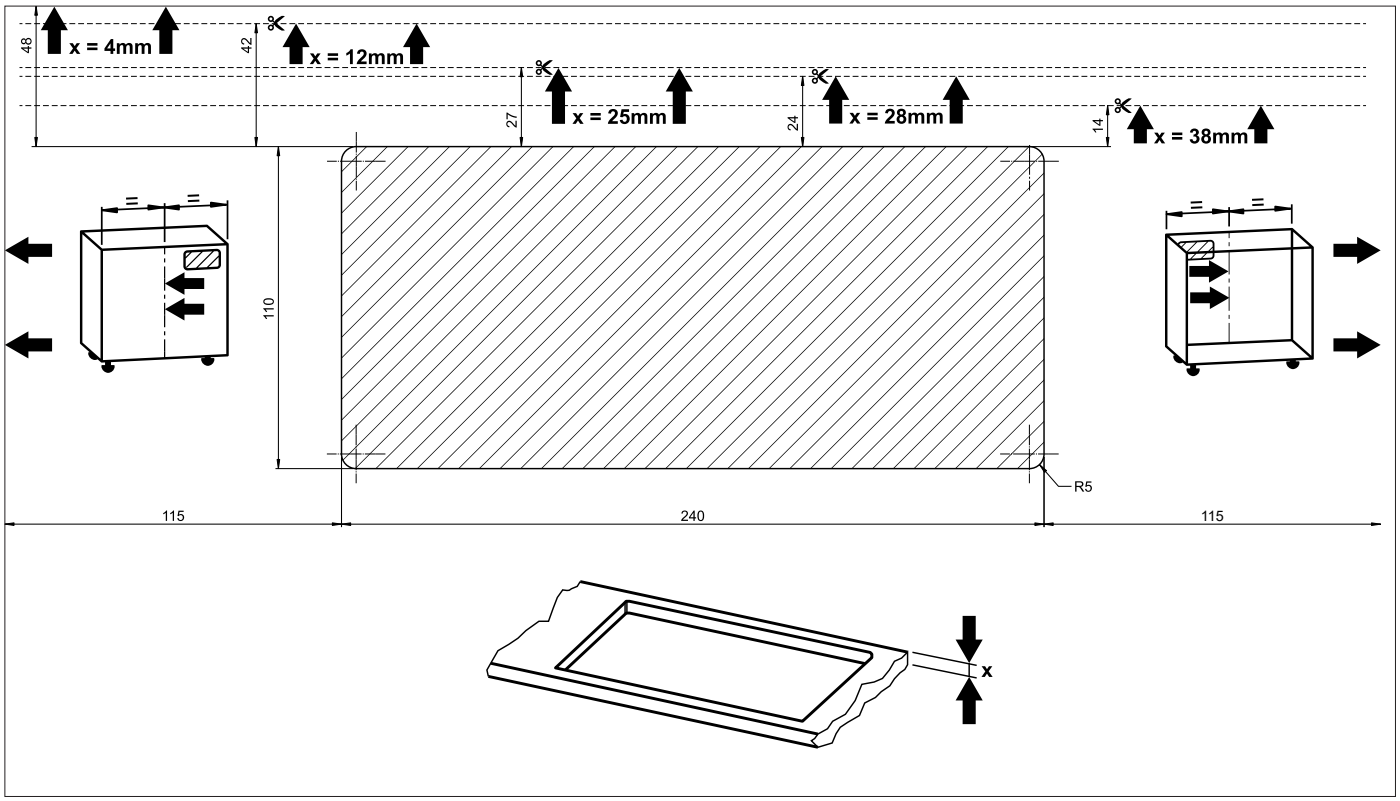

Les schémas pour l'encastrement sont également téléchargeables à www.electrolux.ch.

3.6.8 Dimensions de l`appareil recyclage de l`air «Situation A» avec guidage de l`air vers l`arrière

Contenu de la livraison

A1	Raccords tubulaires Boîtier du moteur
A2	Canal plat (L = 500 mm)
A3	Adaptateur panneau arrière de meuble
A4	Naber Adapter

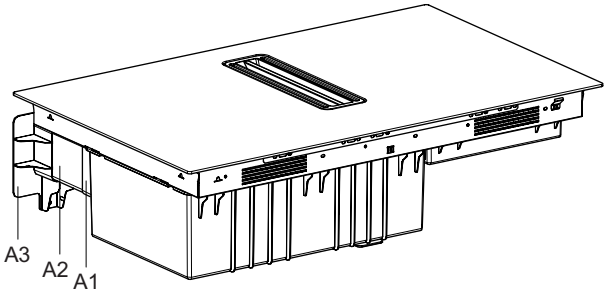

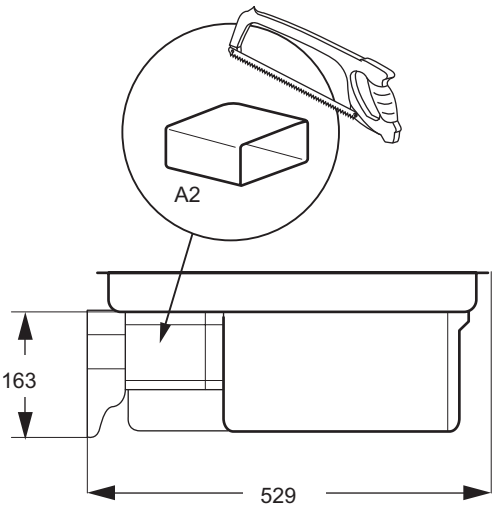

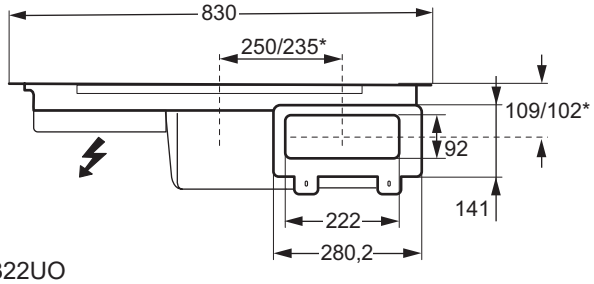

*DMGL8322UO

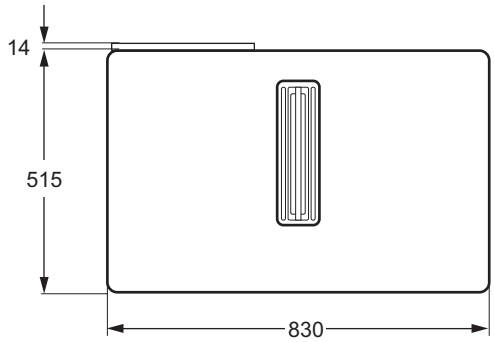

Le caisson doit être muni d‘un panneau arrière fermé afin que l‘air qui reflue ne puisse pas atteindre la partie avant du caisson.

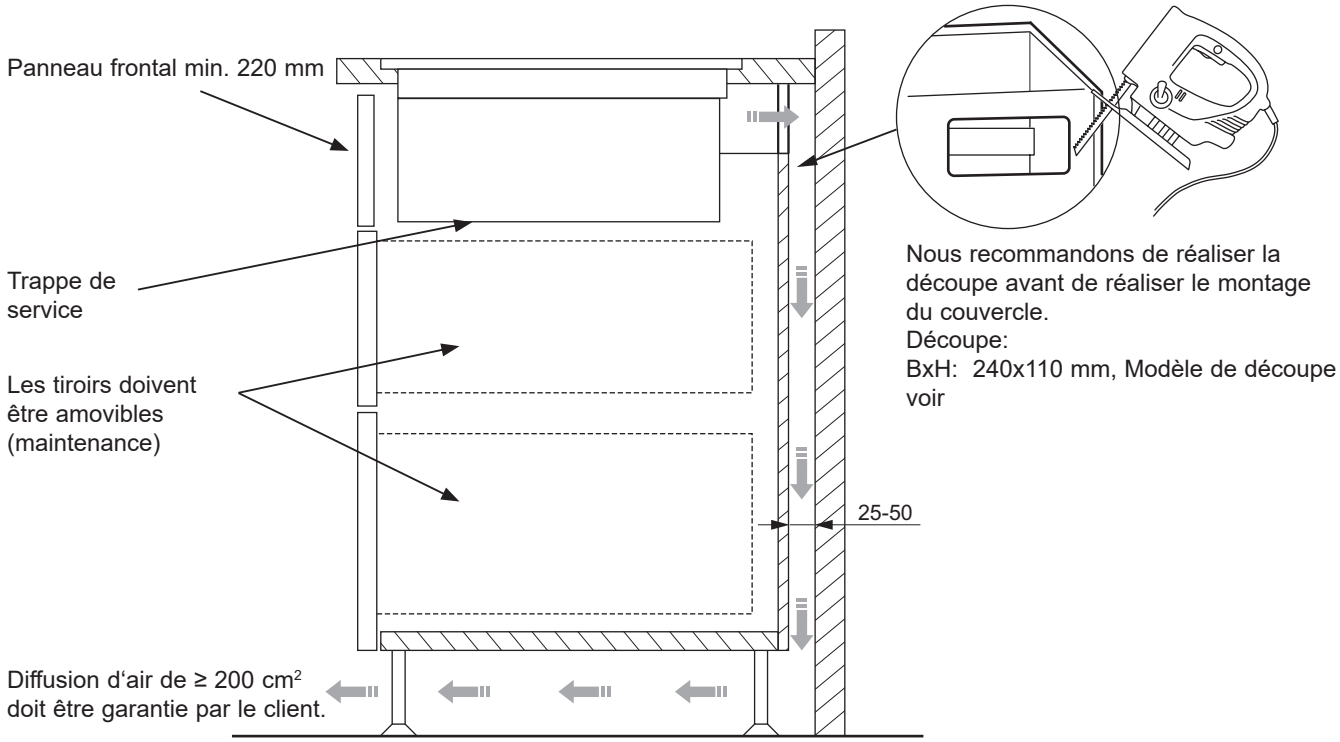

3.6.9 Dimensions de l`appareil Recyclage de l`air «Situation B» conduit dans la zone du base

Contenu de la livraison

A1	Raccords tubulaires Boîtier du moteur
A2	Canal plat (L=500 mm)
A3	Adaptateur panneau arrière de meuble
A4	Connecteur Naber

Recommandation d‘utiliser le kit M2CKCF01 (jusqu'à épuisement du stock, remplaçant M2CKCF01U) (comprend K1, K2, K3, K4 + S10). Les informations détaillées sur les canaux sont contenues dans la rubrique 3.6.12.

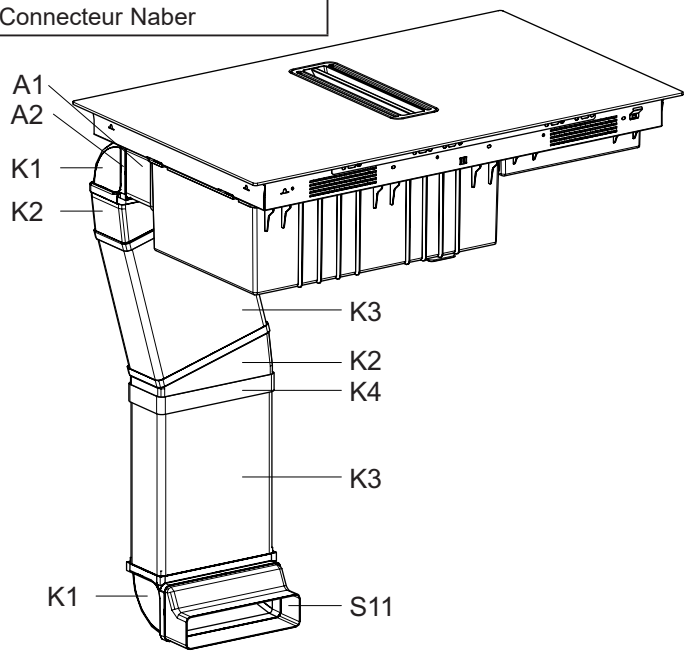

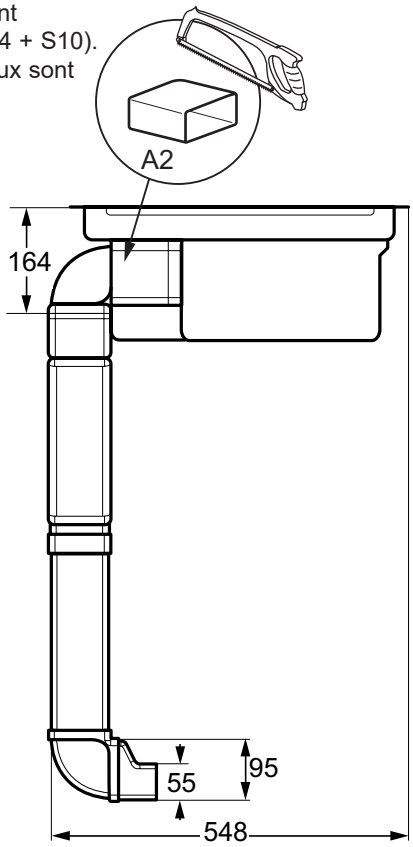

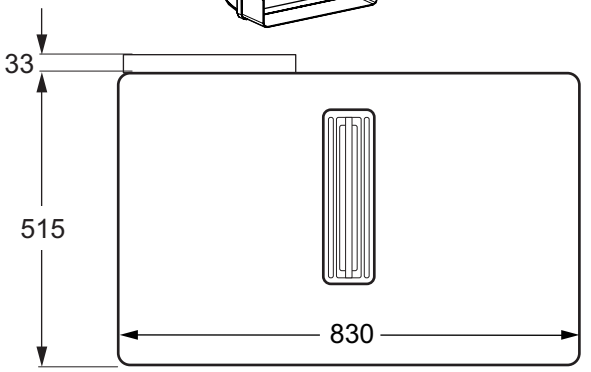

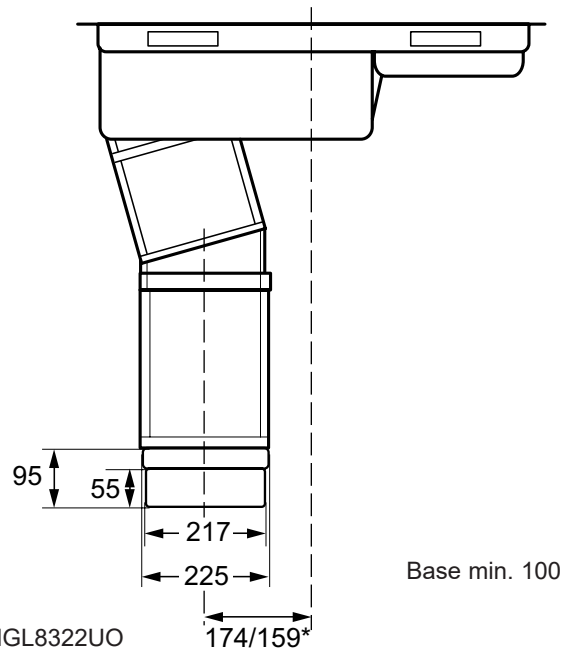

*DMGL8322UO

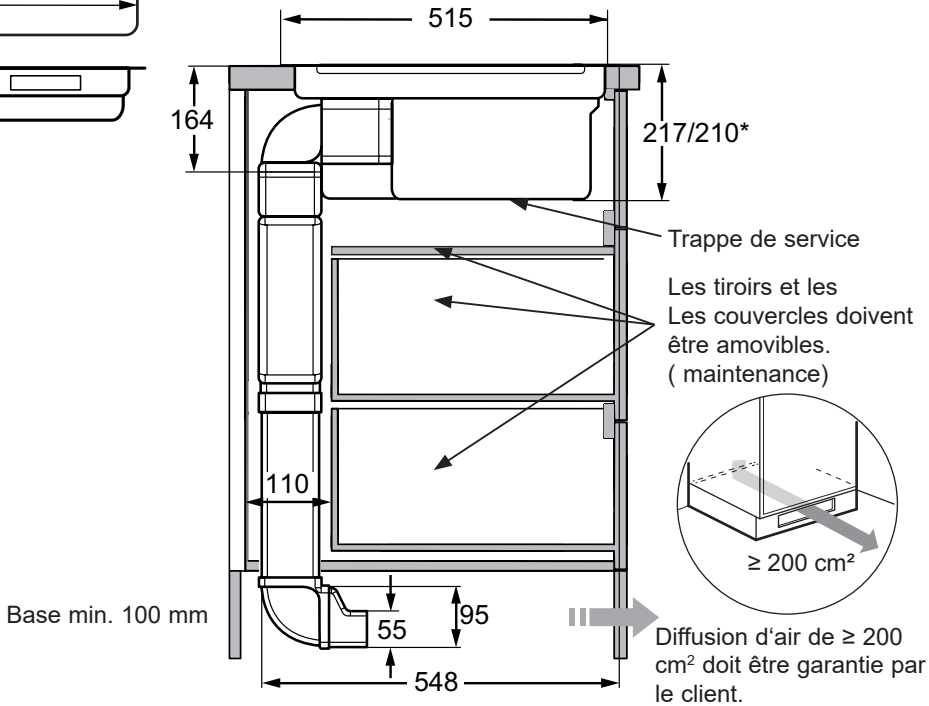

Les schémas pour l’encastrement sont également téléchargeables à www.electrolux.ch.

3.6.10 Dimensions de l`appareil Évacuation de l`air «C» sortie d`air vers l`arrière, encastrement à fleur

Contenu de la livraison

A1	Raccords tubulaires Boîtier du moteur
A2	Canal plat (L=500 mm)
A3	Adaptateur panneau arrière de meuble
A4	Connecteur Naber

Les informations détaillées sur les canaux se trouvent dans la rubrique 3.6.12.

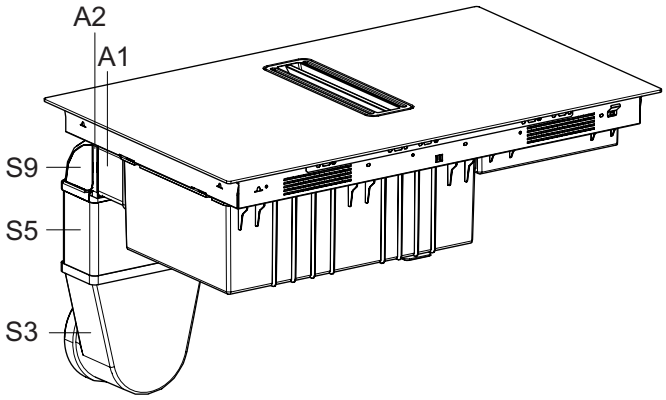

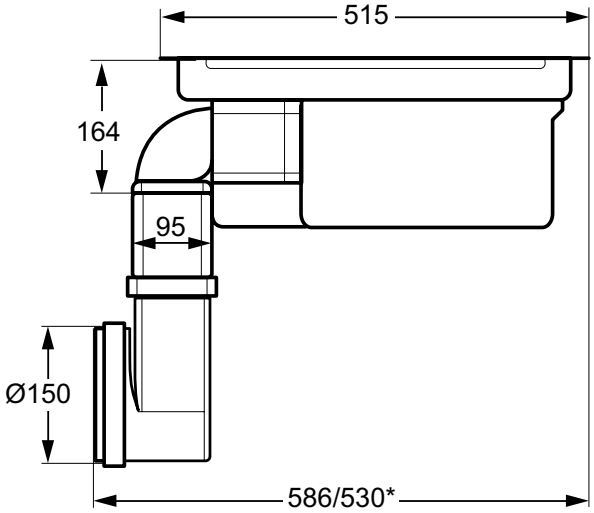

*DMGL8312AO

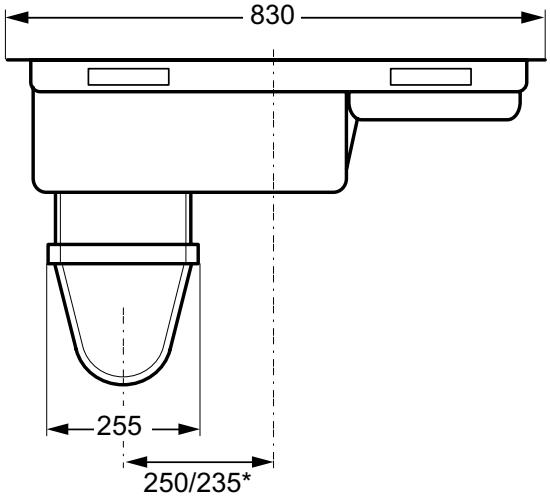

*DMGL8312AO

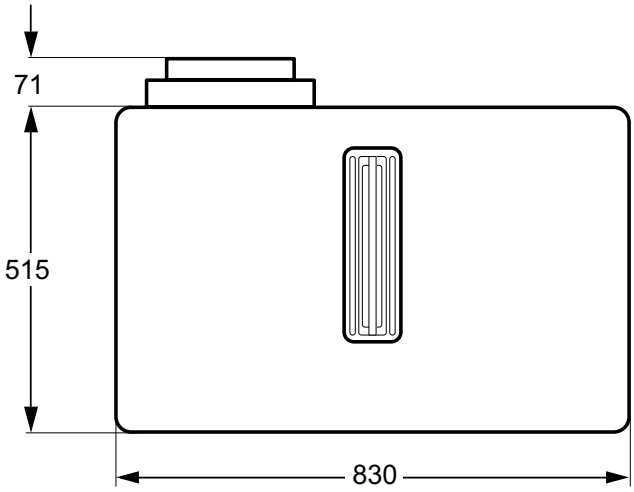

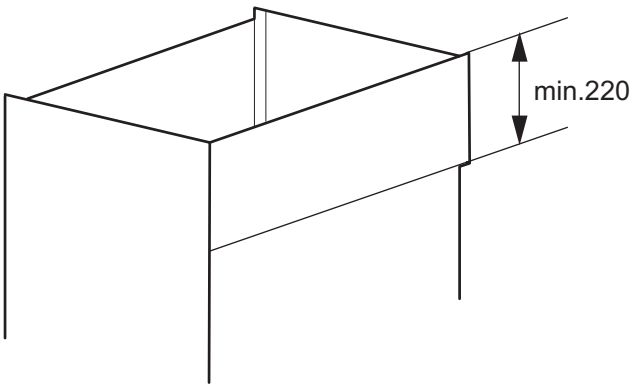

Panneau avant

Indication :
Les tiroirs et les couvercles doivent être être amovibles.
(Pour l'entretien, voir la rubrique)

3.6.11 Dimensions de l`appareil air sortant «D» diffuseur d`air latéra, encastrement à fleur

Contenu de la livraison

A1	Raccords tubulaires Boîtier du moteur
A2	Canal plat (L=500 mm)
A3	Adaptateur panneau arrière de meuble
A4	Connecteur Naber

Recommandation d‘utiliser le kit M2CKCF01 (jusqu'à épuisement du stock, remplaçant M2CKCF01U) (comprend K1, K2, K3, K4 + S10). Les informations détaillées sur les canaux sont contenues dans la rubrique 3.6.12.

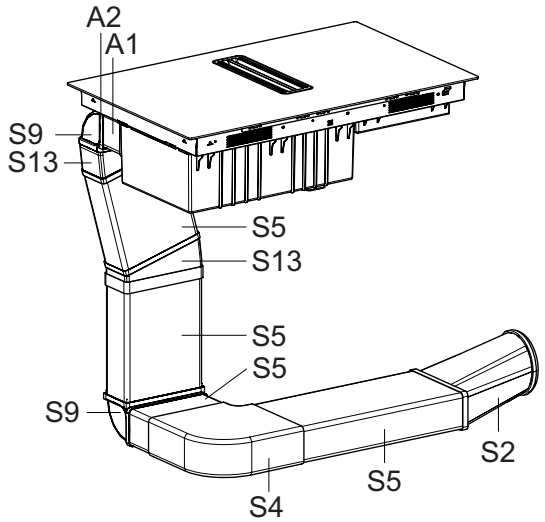

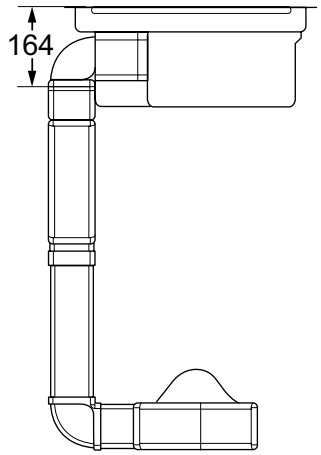

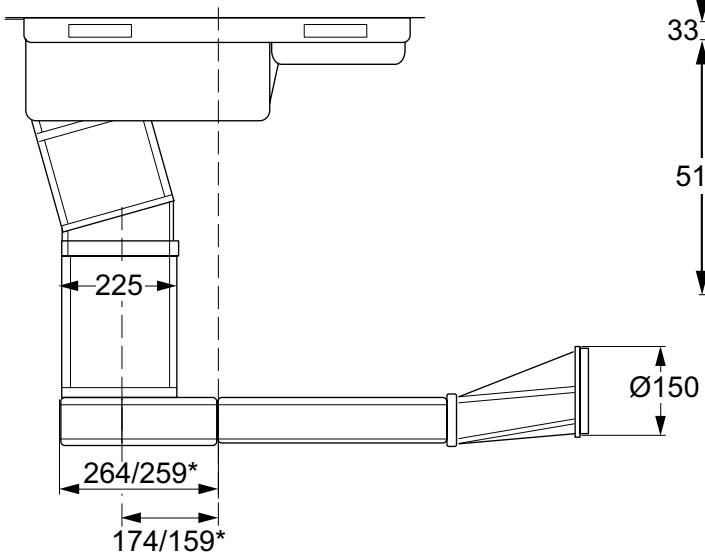

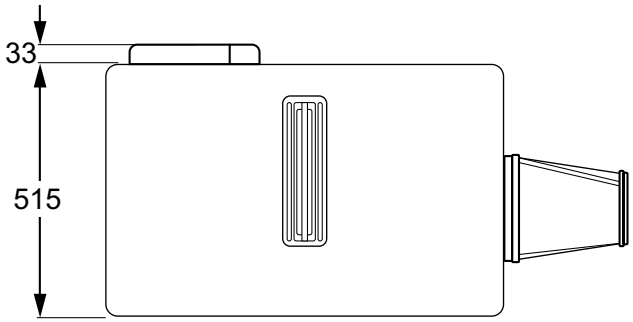

*DMGL8312AO

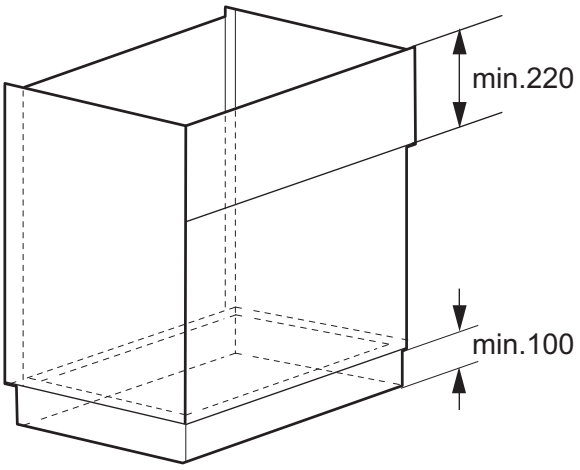

Indication :
Les tiroirs et les couvercles doivent être être amovibles.
(Pour l‘entretien, voir la rubrique)

Les schémas pour l’encastrement sont également téléchargeables à www.electrolux.ch.

3.6.12 Cordon électrique

Type	Raccordement	Ampérage [A]	Puissance [kW]	Type de câble*
DMSL8350UO, DMSL8335UO DMGL8372UO, DMGL8322UO DMSL8340AO, DMSL8330AO DMGL8362AO	400 V 2-3N	2-3 x 16	7.35	1.5 sans prise*

*** Raccordement par une boîte de dérivation existante**

3.6.13 Schémas pour l`encastrement des accessoires de montage

Contenu de la livraison	Type	Description	Accessoires de montage schémas cotés
A1	incl.	Raccords tubulaires Boîtier du moteur	93,9 / 223,9 / 90,3 / 86,6 / 67,6 / 220,3 / 216,6
A2	incl.	Canal plat	500 / 90 / 86,4 / 216,4 / 220
A3	incl.	Adaptateur panneau arrière de meuble	2 / 52 / 42 / 280,2 / 222 / 42 / 92 / 141,1 / 171,1 / 164
A4	incl.	Connecteur Naber	220 / 43 / 20 / 23 / 223 / 227 / 94 / 90 / 90
Accessoires de montage à vendre			
S2	Jusqu'à épuisement du stock M2CKCF02, Remplaçant M2CKCF02U	Adaptateur pour canal plat et canal rond	180 / 220 / 225 / 95 / 90 / ⌀150 / ⌀159
S3	Jusqu'à épuisement du stock M2CKCF03, Remplaçant M2CKCF03U	Raccord de déviation 90° entre canal rond et canal plat	180 / 220 / 225 / 110.5 / 90 / 95 / 150 / 159

S4	Jusqu'à épuisement du stock M2CKCF04, Remplaçant M2CKCF04U	Tube coudé horizontal 90	245 225 220 90 95
S5	Jusqu'à épuisement du stock M2CKCF05, Remplaçant M2CKCF05U	Canal plat 1000 mm	1000 8 1,8 90 220
S6	Jusqu'à épuisement du stock M2CKCF06, Remplaçant M2CKCF06U	Connecteur de tube pour canal plat	220 225 90 95 42
S7	Jusqu'à épuisement du stock M2CKCF07, Remplaçant M2CKCF07U	Canal rond 1000 mm	1000 1,8 154,5
S8	Jusqu'à épuisement du stock M2CKCF08, Remplaçant M2CKCF08U	Connecteur de tube pour canal rond	158,5 150 42
S9	Jusqu'à épuisement du stock M2CKCF09, Remplaçant M2CKCF09U	Tube coudé vertical 90°	90 95 115 220 225
S10	Jusqu'à épuisement du stock M2CKCF10, Remplaçant M2CKCF10U	PVC adhésive, largeur 50 mm, longueur 10 m	
S11	Jusqu'à épuisement du stock M2CKCF11, Remplaçant M2CKCF11U	Riduzione da 90 mm a 55 mm	70 220 90 55

Les schémas pour l'encastrement sont également téléchargeables à www.electrolux.ch.

S12	M2CKCF12	Grilles d'aération, blanc	Ø100 Ø125 Ø150 180 38,5
S13	M2CKCF13	Tube coudé horizontal 15°, (220 x 90 mm)	227,3 216 99,5 220 90
Kit	M2CKCF01 (jusqu'à épuisement du stock, remplaçant M2CKCF01U)	Kit d'installation (pour air recyclé ou extrait) composé de K1, K2, K3, K4, K5, S10	
K1	incl.	Tube coudé vertical 90° 2 pcs. (M2CKCF09)	90 95 115 220 225
K2	incl.	Tube coudé horizontal 15° 2 pcs. (M2CKCF13)	227,3 216 99,5 220 90
K3	incl.	Canal plat (90x220 mm x 1200 mm) 1 pcs.	1200 90 220
K4	incl.	Connecteur de tube pour canal plat 2 pcs. (M2CKCF06)	220 225 42 90 95
K5	incl.	Connecteur Naber	220 43 20 23 223 227 94 90 90
S10	incl.	PVC adhésive, largeur 50 mm, longueur 10 m (M2CKCF10)	

Indication: Assortiment de canaux en plastique blanc

Les schémas pour l'encastrement sont également téléchargeables à www.electrolux.ch.

3.7 Hotte aspirante pour plan de cuisson ComboBridgeEasy

3.7.1 Exemples de possibilités de recyclage «A/B»

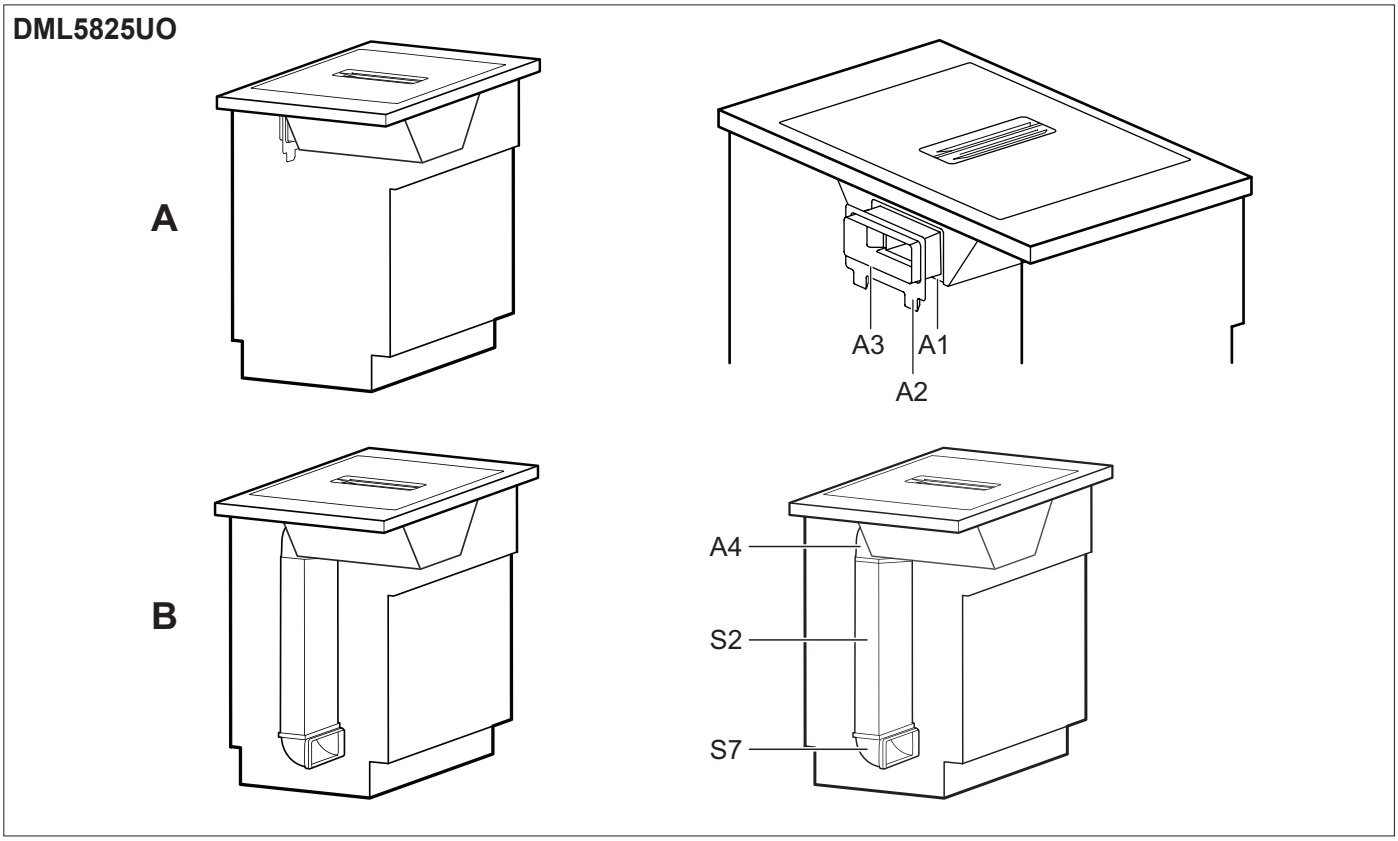

3.7.2 Exemples de possibilités d`évacuation d›air «C/D»

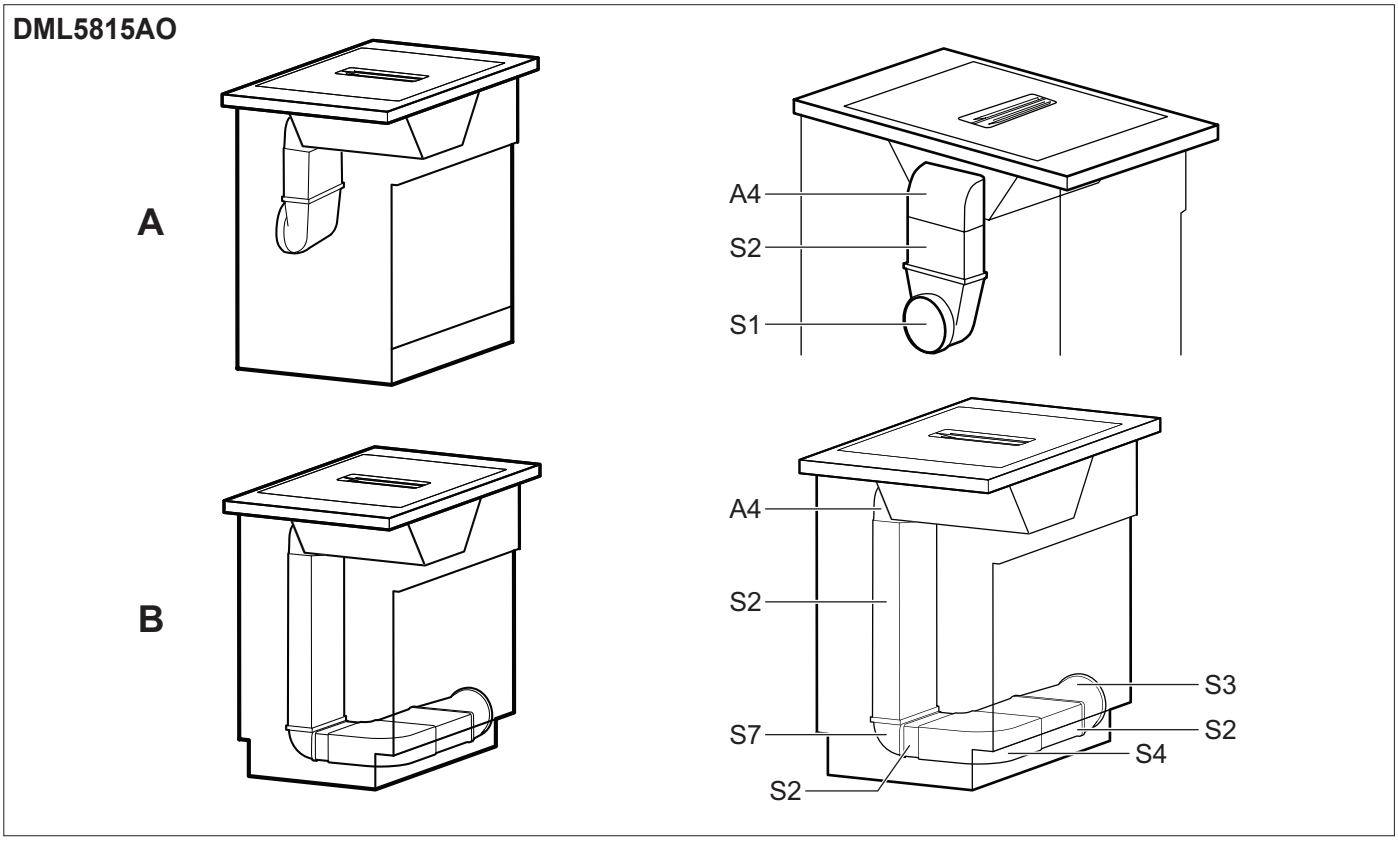

Les schémas pour l’encastrement sont également téléchargeables à www.electrolux.ch.

3.7.3 Dimensions de base de l`appareil et découpes pour la circulation d`air «A/B» et l`évacuation d`air «C/D» situations

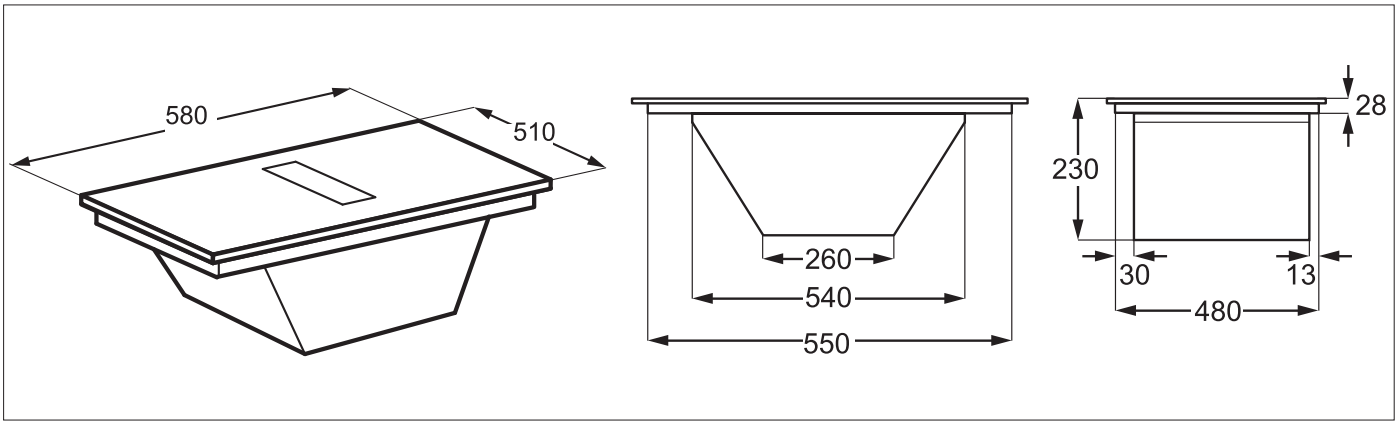

3.7.4 Dimensions de découpe, encastrement à fleur

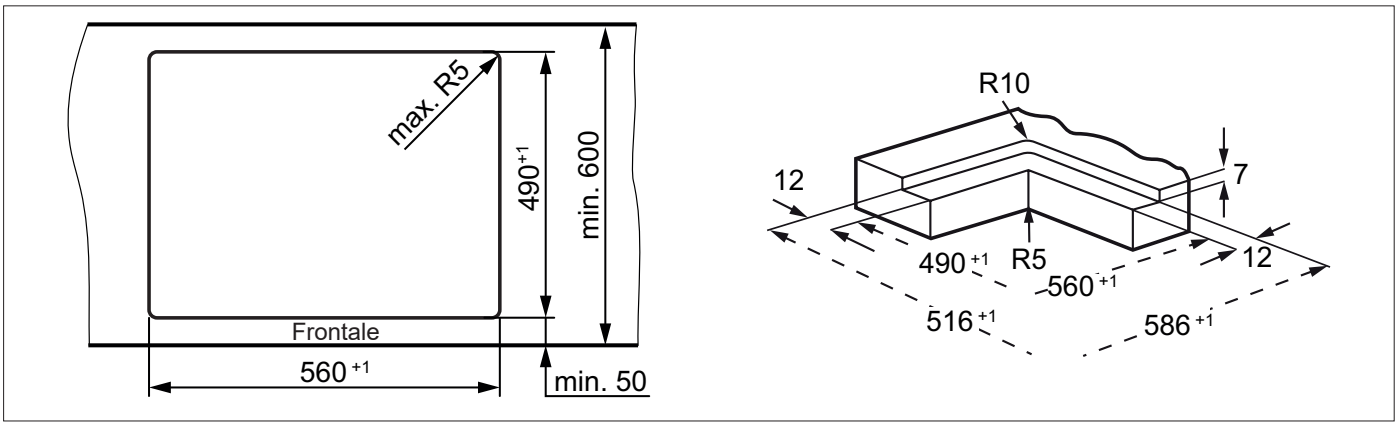

3.7.5 La trappe de service et les raccordements électriques doivent être accessibles (maintenance)

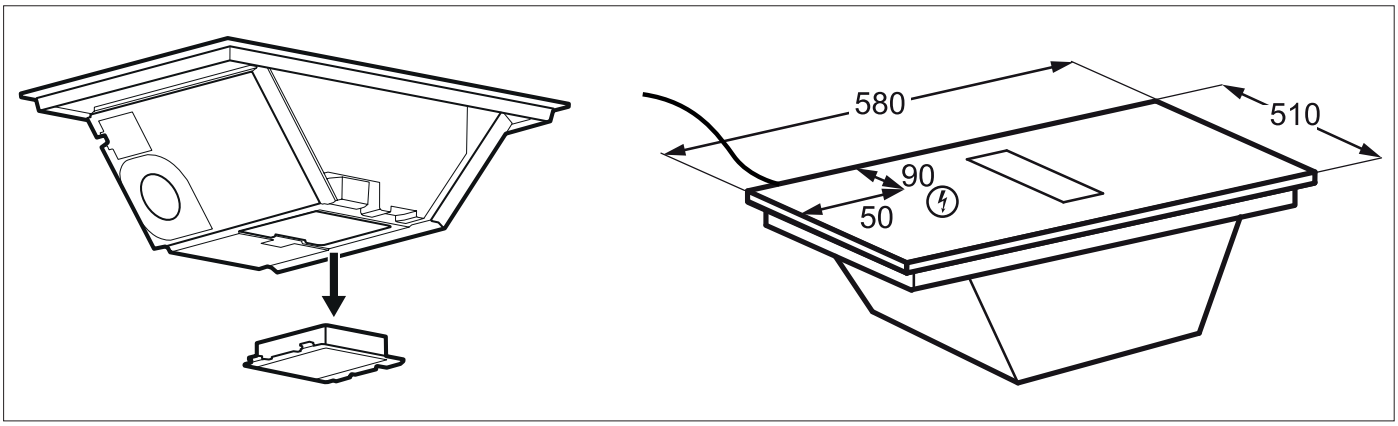

3.7.6 Distance par les meubles secondaires

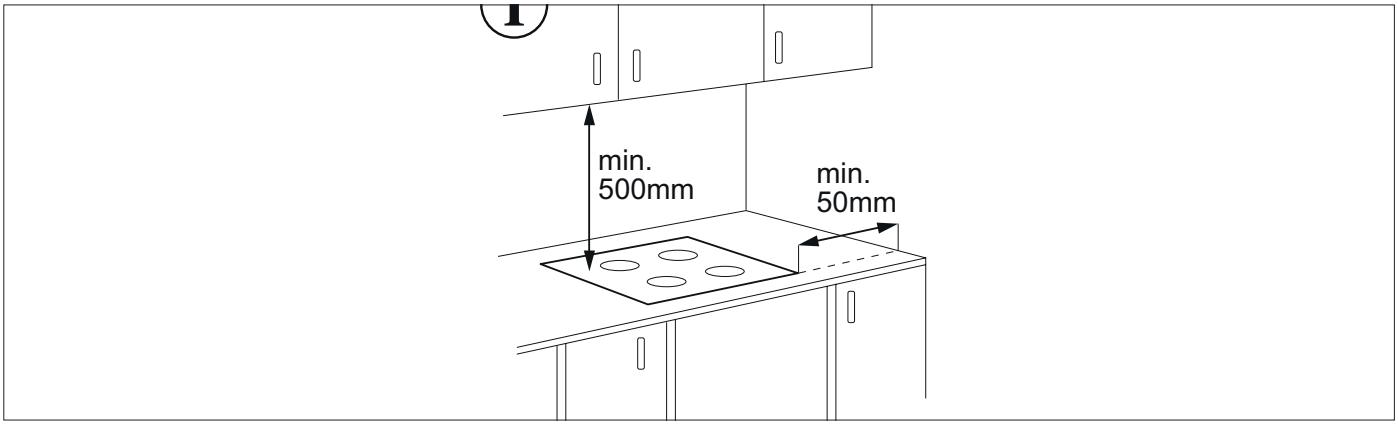

3.7.7 Modèle de découpe

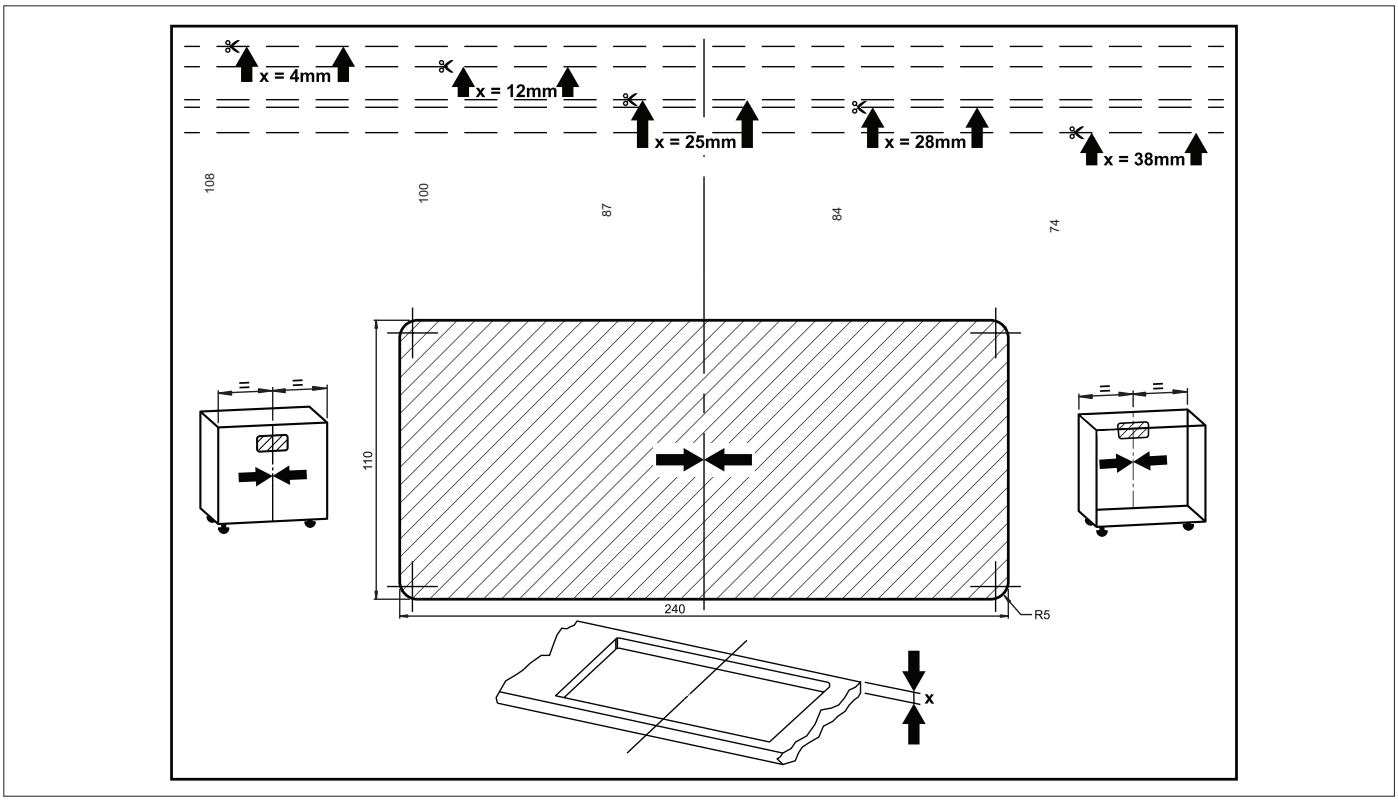

Les schémas pour l’encastrement sont également téléchargeables à www.electrolux.ch.

3.7.8 Dimensions de l`appareil recyclage de l`air «Situation A» avec guidage de l`air vers l`arrière

Contenu de la livraison

A1	Raccords tubulaires boîtier du moteur
A2	Adaptateur panneau arrière de meuble
A3	Canal plat (L = 130 mm)
A4	Coudé vertical 90°
A5	Connecteur Naber

Indication:
DML5825UO
2 filtres anti-odeurs OdourClean (durée de vie jusqu'à 1 an) sont inclus dans la livraison.

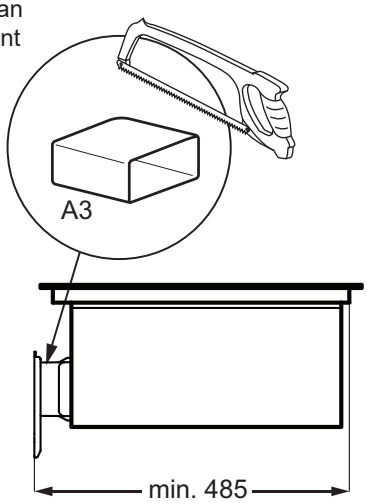

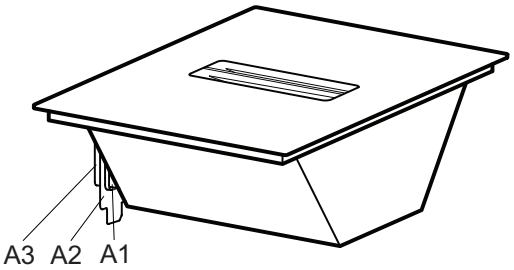

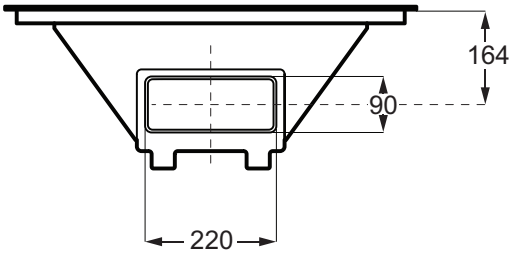

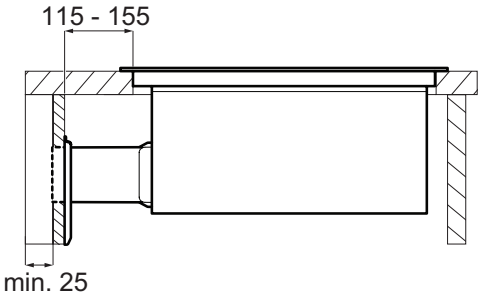

Le caisson doit être muni d‘un panneau arrière fermé afin que l‘air qui reflue ne puisse pas atteindre la partie avant du caisson.

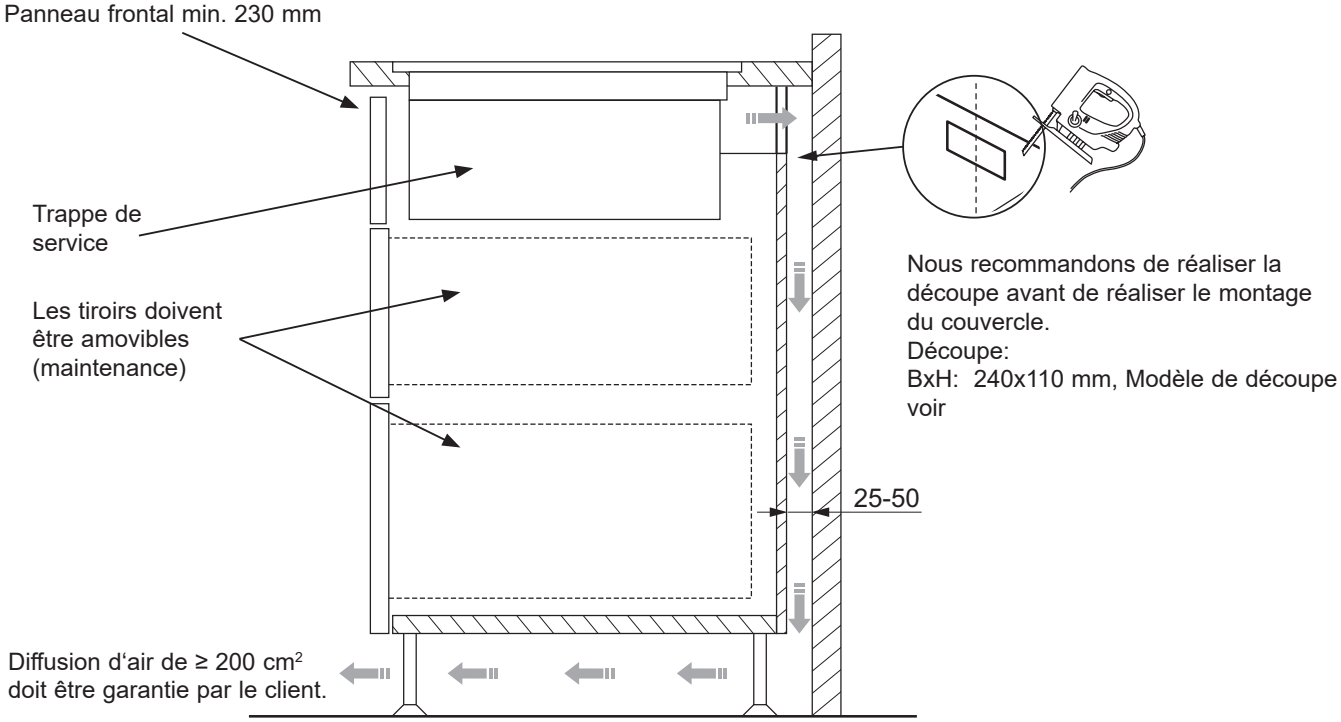

3.7.9 Dimensions de l`appareil Recyclage de l`air «Situation B» conduit dans la zone du base

Contenu de la livraison

A1	Raccords tubulaires boîtier du moteur
A2	Adaptateur panneau arrière de meuble
A3	Canal plat (L = 130 mm)
A4	Coudé vertical 90°
A5	Connecteur Naber

Indication:
DML5825UO
2 filtres anti-odeurs OdourClean (durée de vie jusqu'à 1 an) sont inclus dans la livraison.

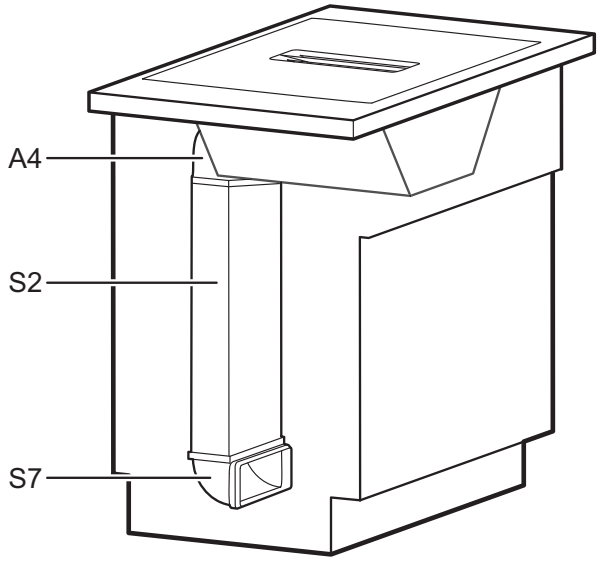

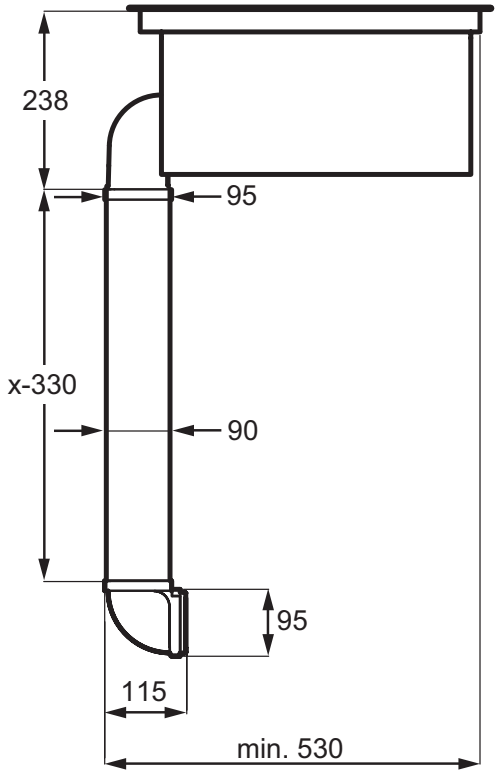

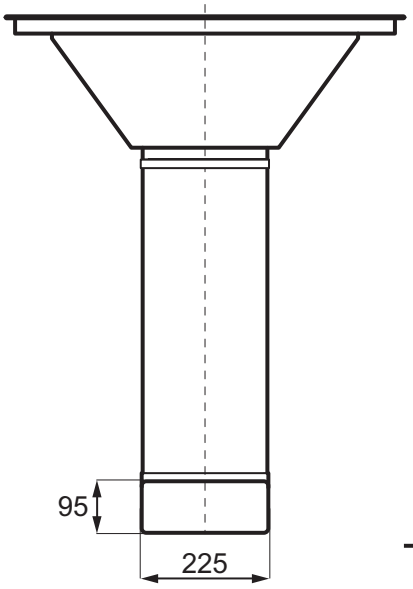

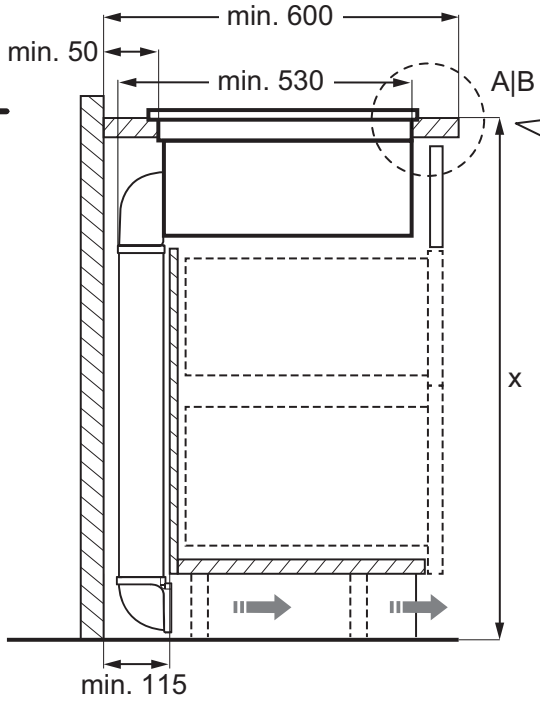

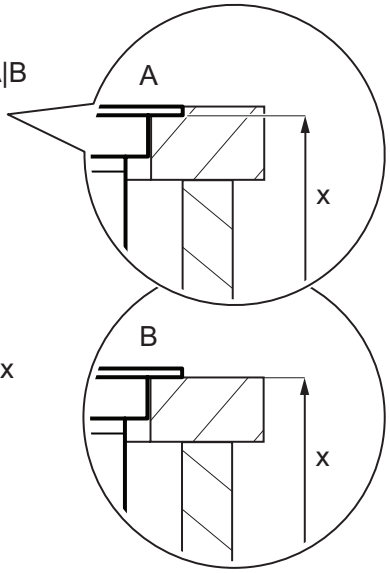

Les schémas pour l’encastrement sont également téléchargeables à www.electrolux.ch.

3.7.10 Dimensions de l`appareil Évacuation de l`air C sortie d`air vers l`arrière, encastrement à fleur

Contenu de la livraison

A1	Raccords tubulaires boîtier du moteur
A2	Adaptateur panneau arrière de meuble
A3	Canal plat (L = 130 mm)
A4	Coudé vertical 90°
A5	Connecteur Naber

Les informations détaillées sur les canaux se trouvent dans la rubrique 3.7.13.

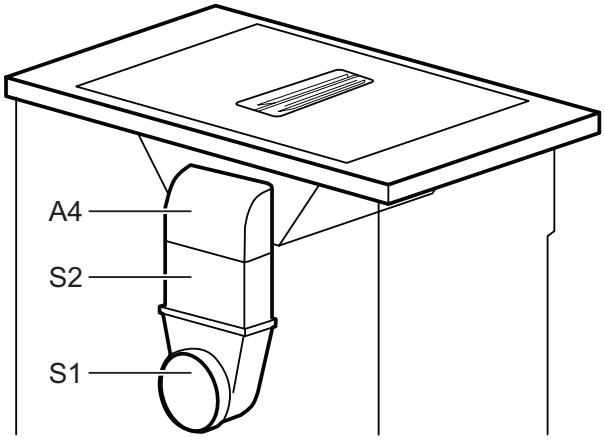

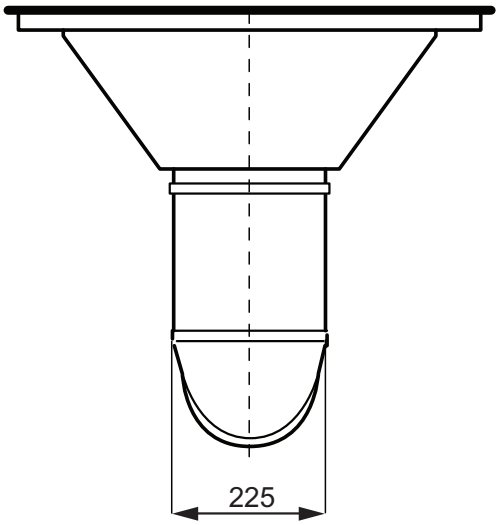

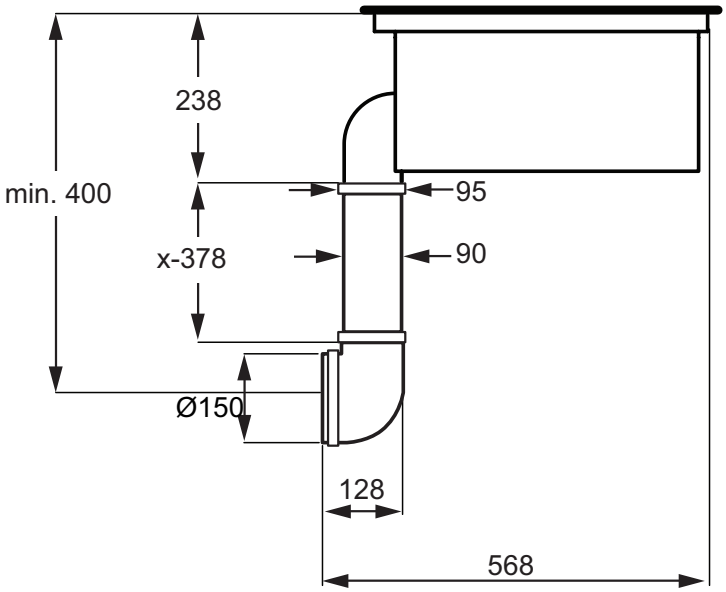

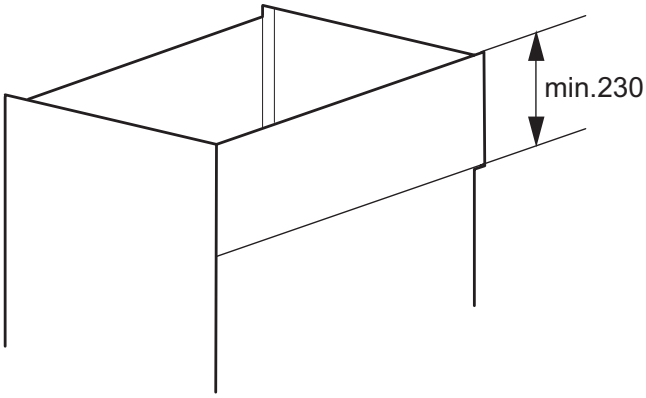

Indication :
Les tiroirs et les couvercles doivent être être amovibles.
(Pour l‘entretien, voir la rubrique 3.7.5)

3.7.11 Dimensions de l`appareil air sortant «D» diffuseur d`air latéra, encastrement à fleur

Contenu de la livraison

A1	Raccords tubulaires boîtier du moteur
A2	Adaptateur panneau arrière de meuble
A3	Canal plat (L = 130 mm)
A4	Coudé vertical 90°
A5	Connecteur Naber

Les informations détaillées sur les canaux se trouvent dans la rubrique 3.7.13.

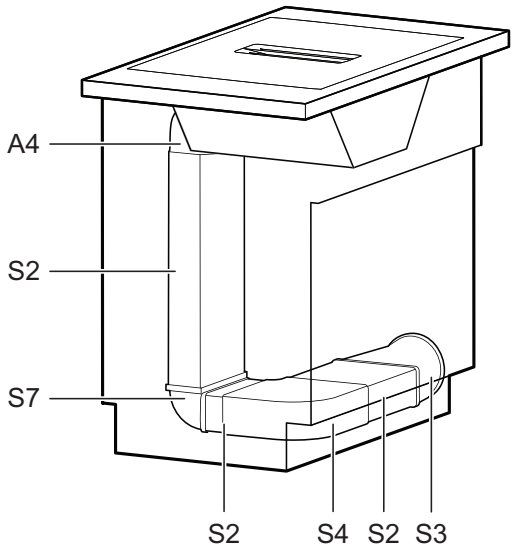

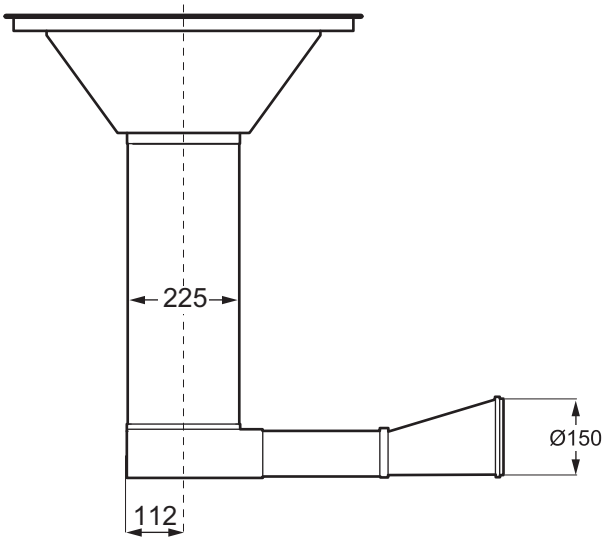

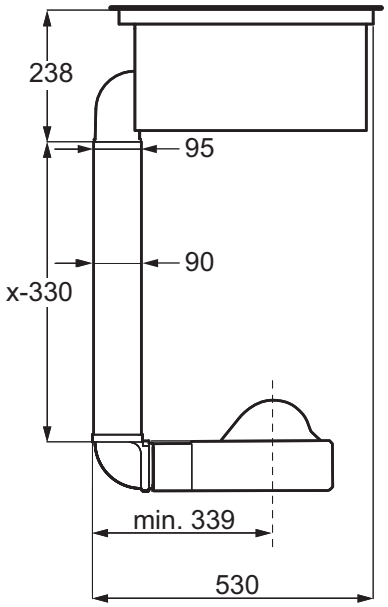

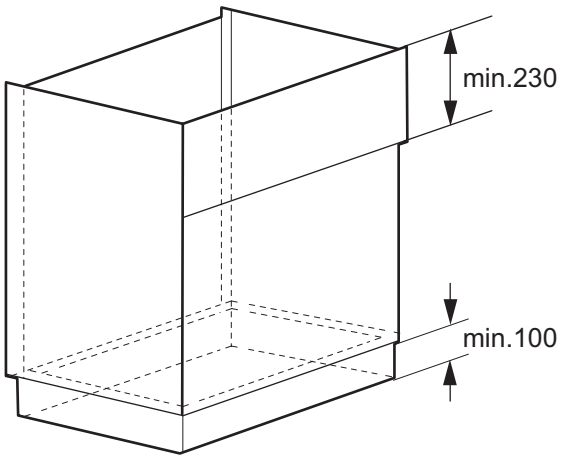

Indication :
Les tiroirs et les couvercles doivent être être amovibles.
(Pour l‘entretien, voir la rubrique 3.7.5)

Les schémas pour l’encastrement sont également téléchargeables à www.electrolux.ch.

3.7.12 Cordon électrique

Type	Raccordement	Ampérage [A]	Puissance [kW]	Type de câble*
DML5825UO/DML5815AO	400 V 2-3N	2-3 x 16	7.35	1.5 sans prise*

*** Raccordement par une boîte de dérivation existante**

3.7.13 Schémas pour l`encastrement des accessoires de montage

Contenu de la livraison	Type	Description	Accessoires de montage schémas cotés
A1	incl.	Adaptateur boîier du moteur	40,1; 86,6; 98; 113,8; 2; 158; 74,5; 216
A2	incl.	Adaptateur panneau arrière de meuble	225; 222; 92; 141,1; 171,1; 164; 238; 2; 5; 10
A3	incl.	Canal plat L=130 mm	130; 90; 86,4; 216,4; 220
A4	incl.	Coudé 90°	89,2; 216; 224,6; 142,9; 98,3; 20; 5; 85,9; 94,4
A5	incl.	Adaptateur Naber	220; 216,6; (43); 20; 23; 223; 227; 94; 90; 86,6; 90
Accessoires de montage à vendre			
S1	M2CKCF03U	Raccord de déviation 90° entre canal rond et canal plat	180; 220; 225; 110,5; 90; 95; 150; 159
S2	M2CKCF05U	Canal plat 1000 mm	1000; 8; 1,8; 90; 220

Les schémas pour l’encastrement sont également téléchargeables à www.electrolux.ch.

S3	M2CKCF02U	Adaptateur pour canal plat et canal rond	180 220 225 95 90 ⌀150 ⌀159
S4	M2CKCF04U	Tube coudé horizontal 90	245 225 220 90 95
S5	M2CKCF07U	Canal rond 1000 mm	1000 1,8 154,5
S6	M2CKCF08U	Connecteur de tube pour canal rond	158,5 150 42
S7	M2CKCF09U	Tube coudé vertical 90° 2 pcs.	90 95 115 220 225
S8	M2CKCF10U	PVC adhésive, largeur 50 mm, longueur 10 m	
S9	M2CKCF11U	Réduction de 90 mm à 55 mm	70 220 90 55
S10	M2CKCF12U	Grilles d'aération, blanc	Ø100 Ø125 Ø150 180

Les schémas pour l'encastrement sont également téléchargeables à www.electrolux.ch.

3.8 Hottes îlot design

IUSL1065CN

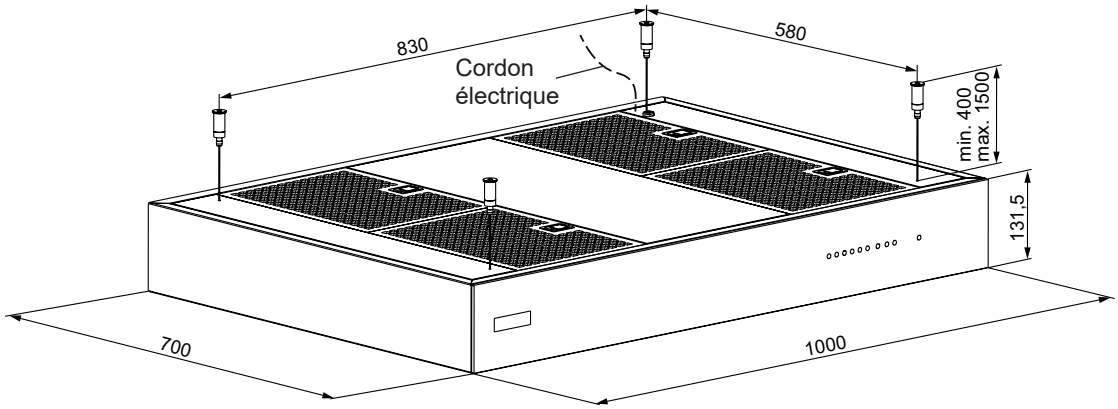

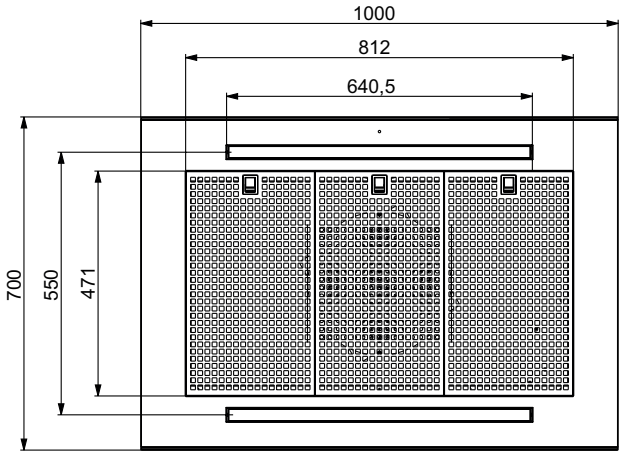

Indication:
Distance entre la zone de cuisson et le bord inférieur de la hotte max. 1750 mm

Rallongement de câble et du cordon d'alimentation sur demande

IUSL1271WE

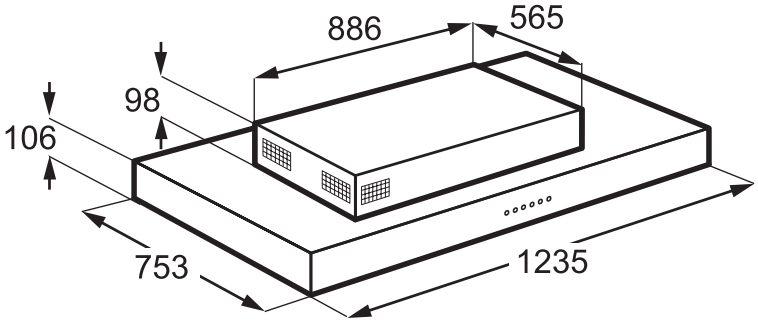

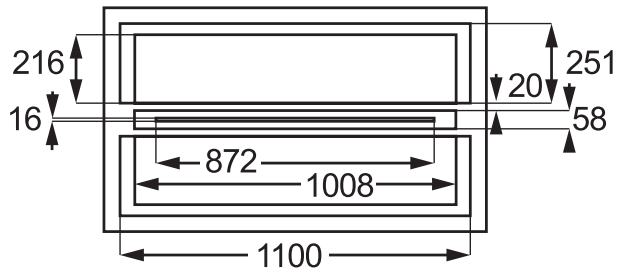

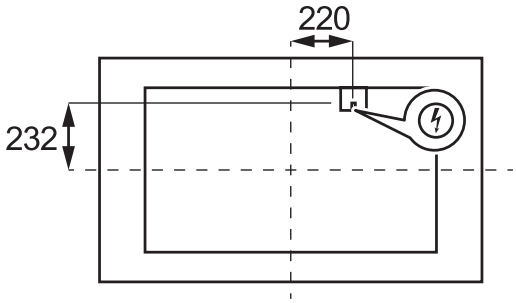

Indication:
Distance entre la zone de cuisson et le bord inférieur de la hotte max. 1500 mm

IHSL1263CN

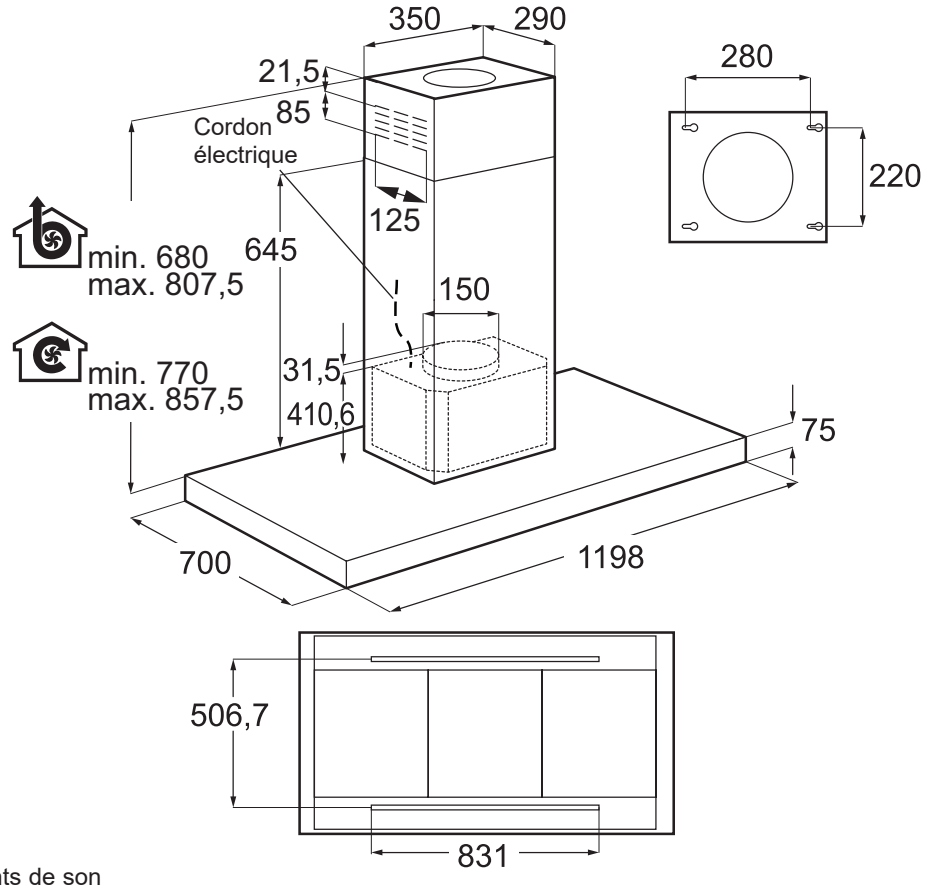

Indication:
Dimensions différents de son prédécesseur IHSL1262CN

IHSL1063CN

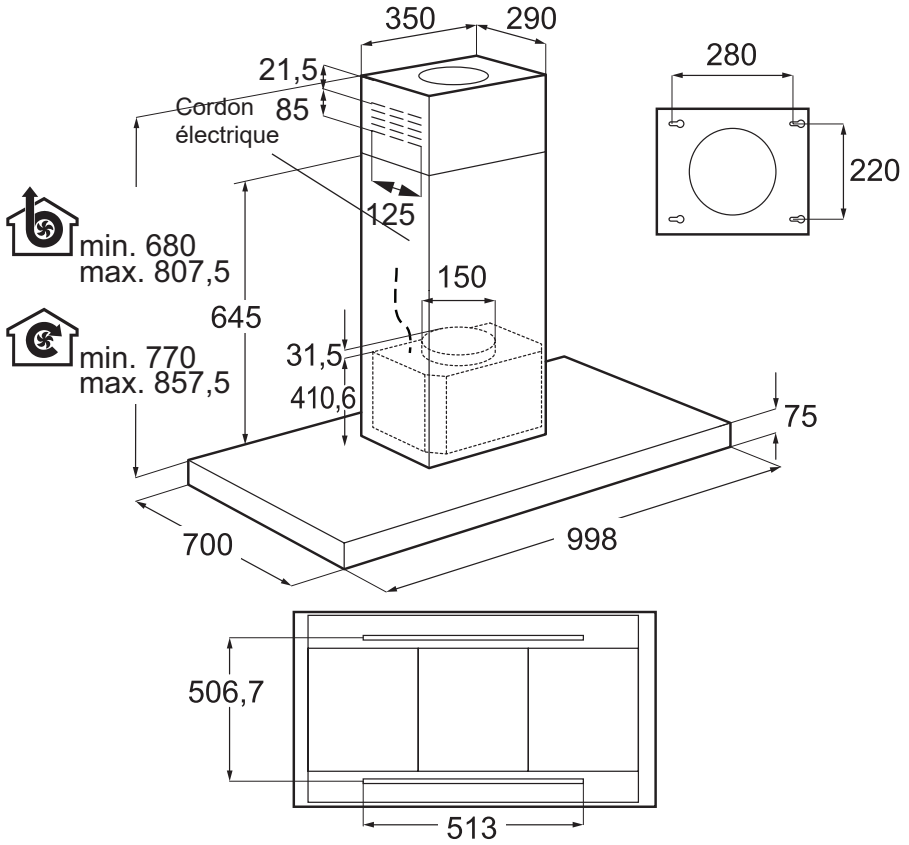

Indication:
Dimensions différents de son prédécesseur IHSL1062CN

Les schémas pour l’encastrement sont également téléchargeables à www.electrolux.ch.

IHGL1063CN

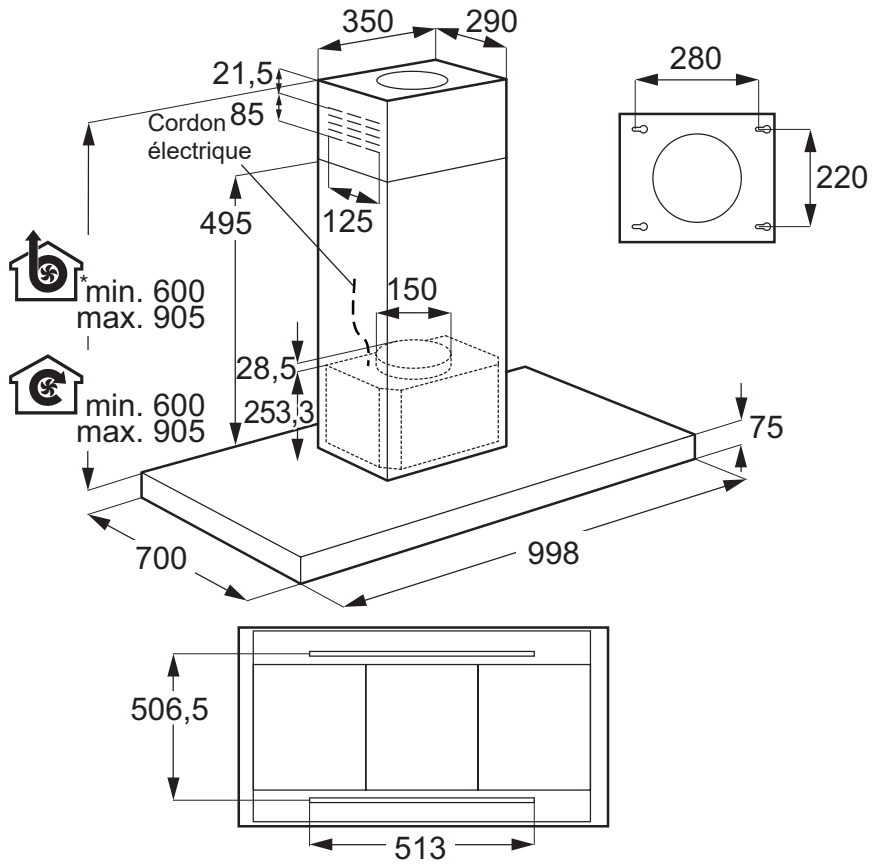

* Modification de la cheminée sur demande

IHGL1263CN

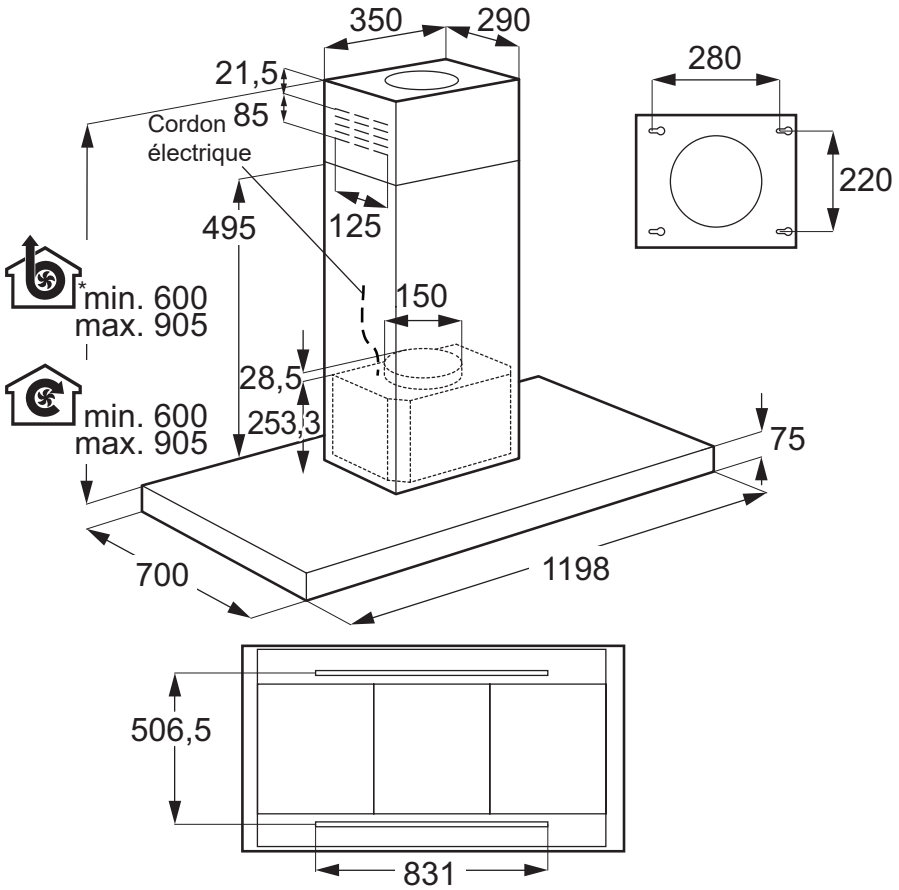

* Modification de la cheminée sur demande

IHGL9031CN

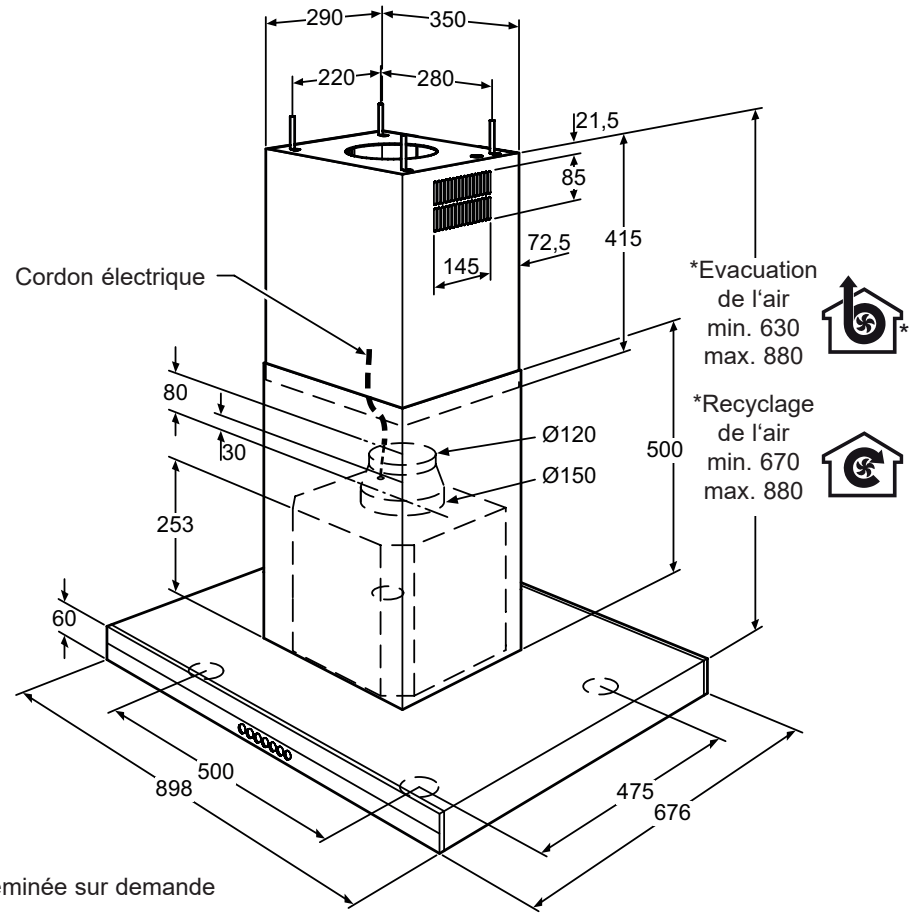

* Modification de la cheminée sur demande

IHGL9041CN

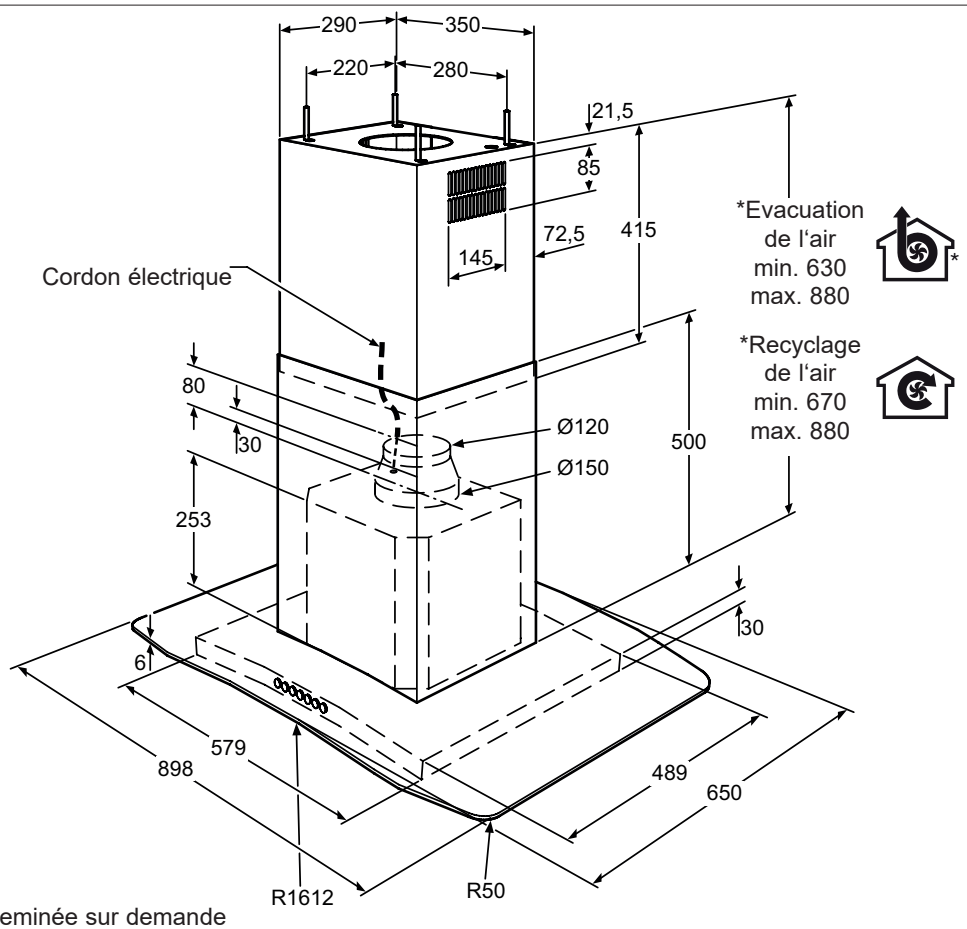

* Modification de la cheminée sur demande

Les schémas pour l'encastrement sont également téléchargeables à www.electrolux.ch.

IHL9028CN

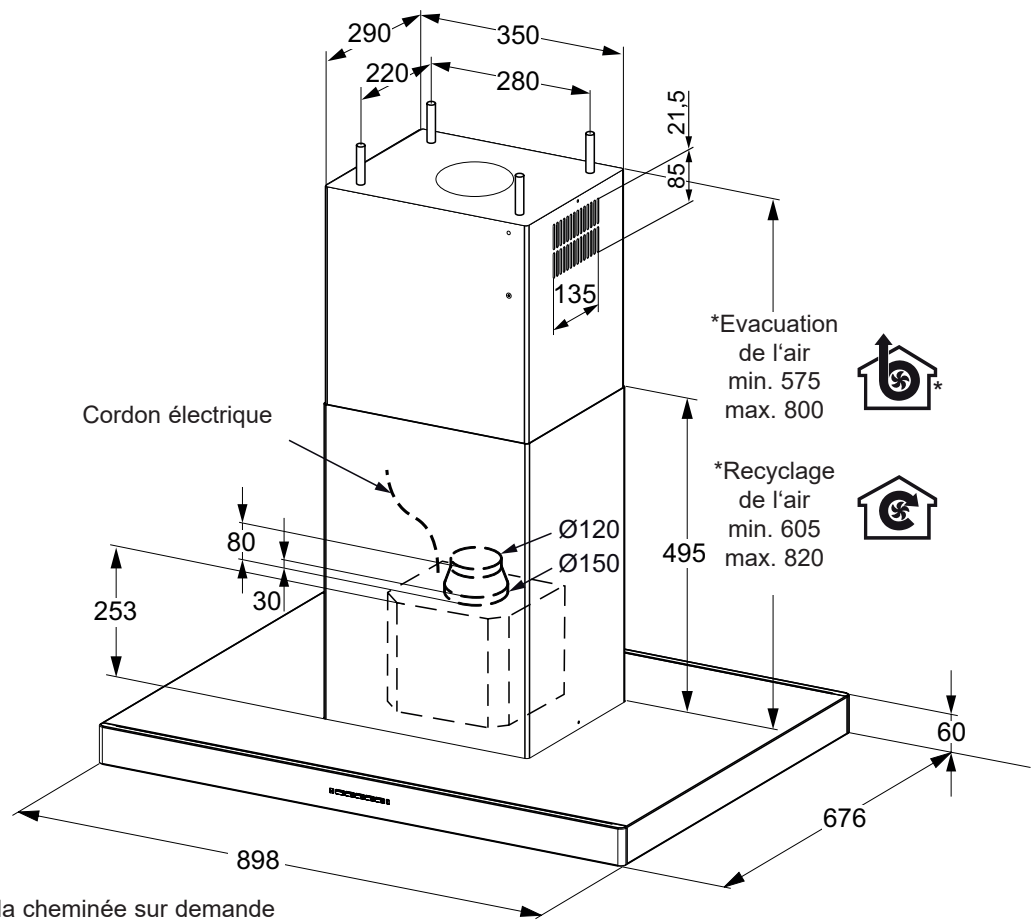

* Modification de la cheminée sur demande

3.9 Hottes design murales

WHSL9063CN

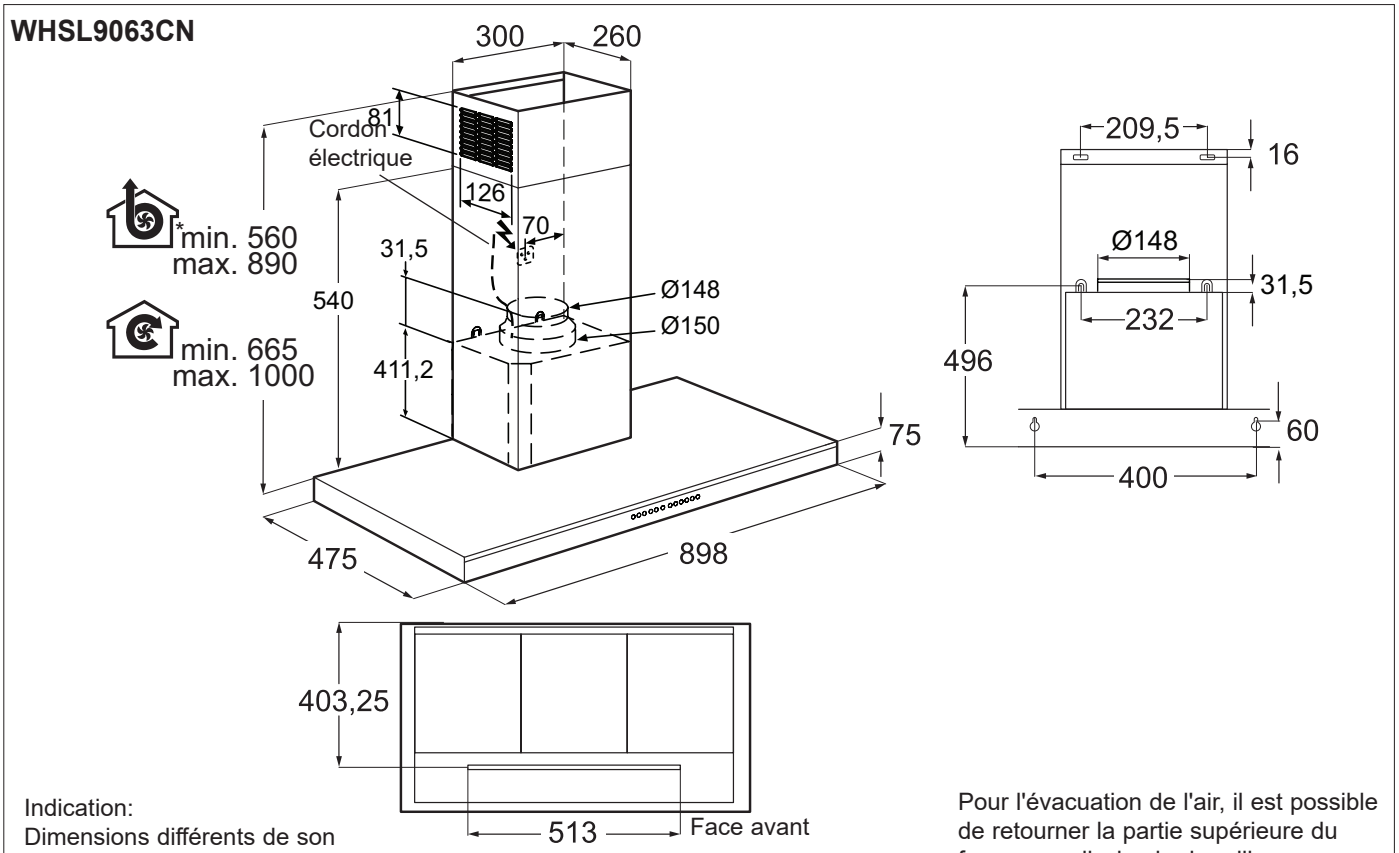

Indication:
Dimensions différents de son prédécesseur WHSL9062CN

Pour l'évacuation de l'air, il est possible de retourner la partie supérieure du foyer pour dissimuler la grille.
De nouvelles dimensions :
Min. 560 Max. 890

* Modification de la cheminée sur demande

WHGL9041CN

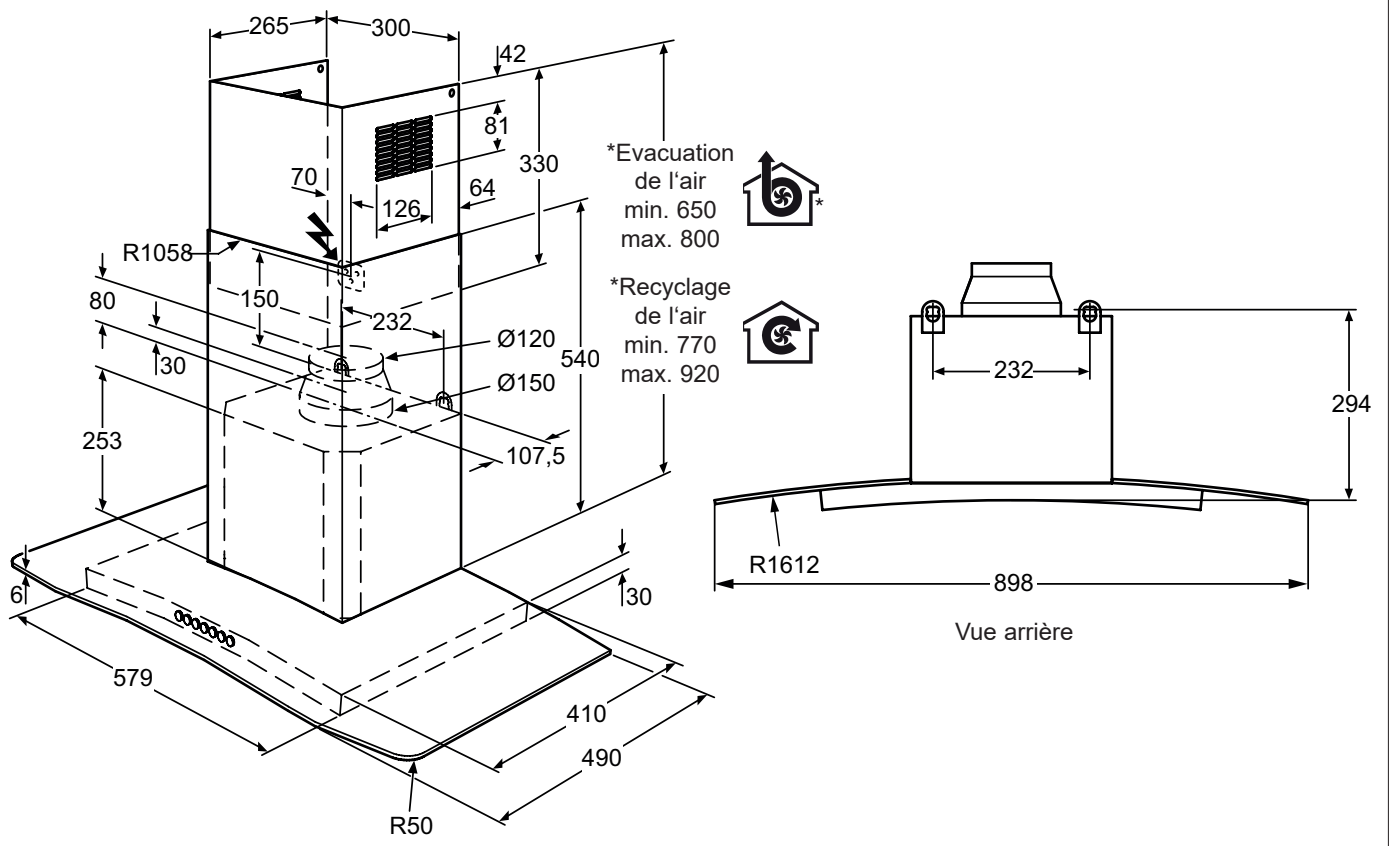

* Modification de la cheminée sur demande

Les schémas pour l'encastrement sont également téléchargeables à www.electrolux.ch.

WOSL9063CN

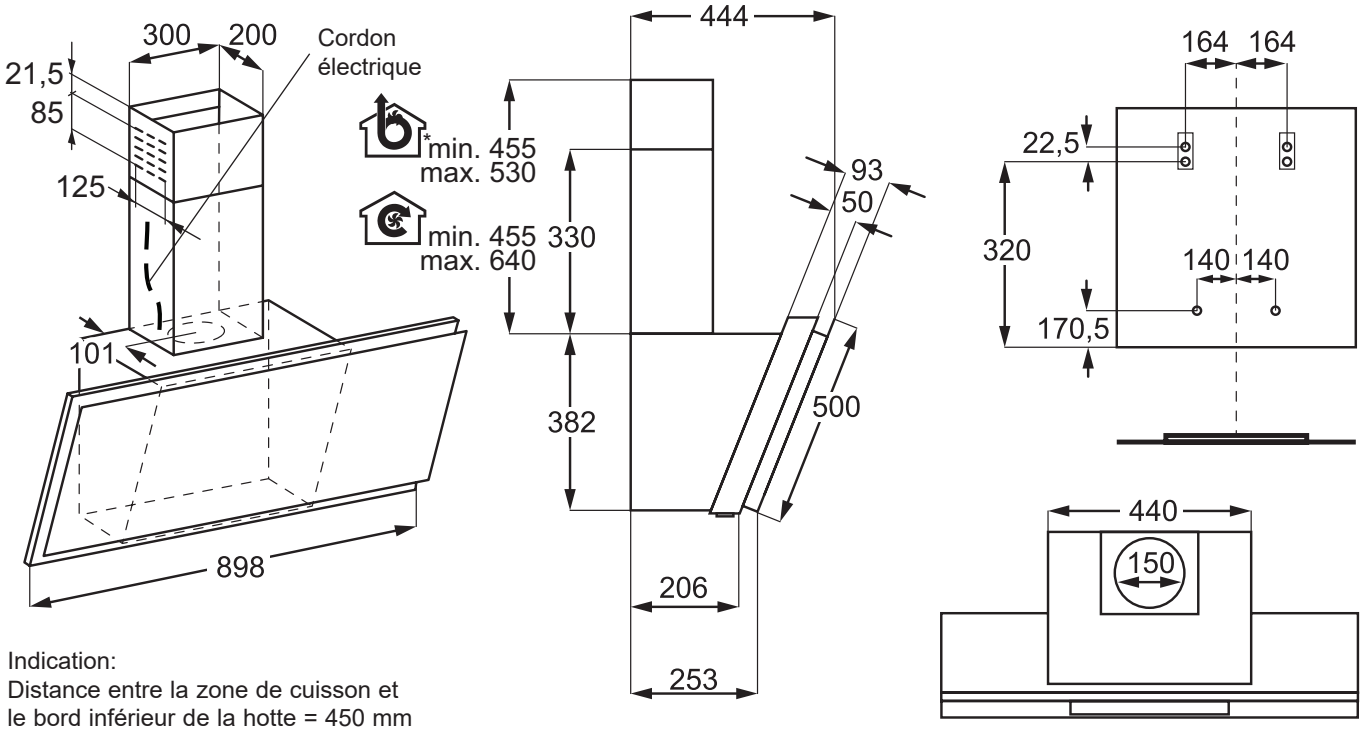

Indication:
Distance entre la zone de cuisson et le bord inférieur de la hotte = 450 mm

Dimensions différents de son prédécesseur WOSL9062CN

* Modification de la cheminée sur demande

WOSL9061MB

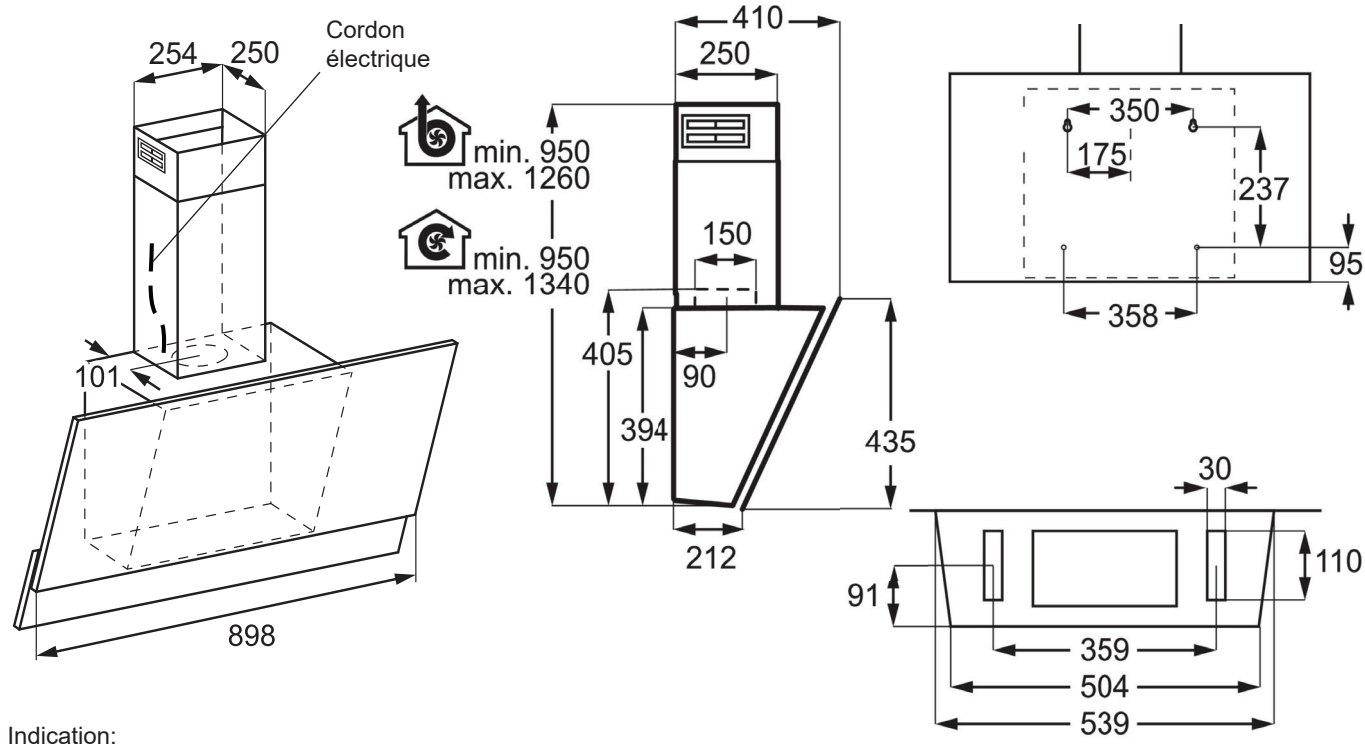

Indication:
Distance entre la zone de cuisson et le bord inférieur de la hotte = 500 mm

* Modification de la cheminée sur demande

WOGL9062CN

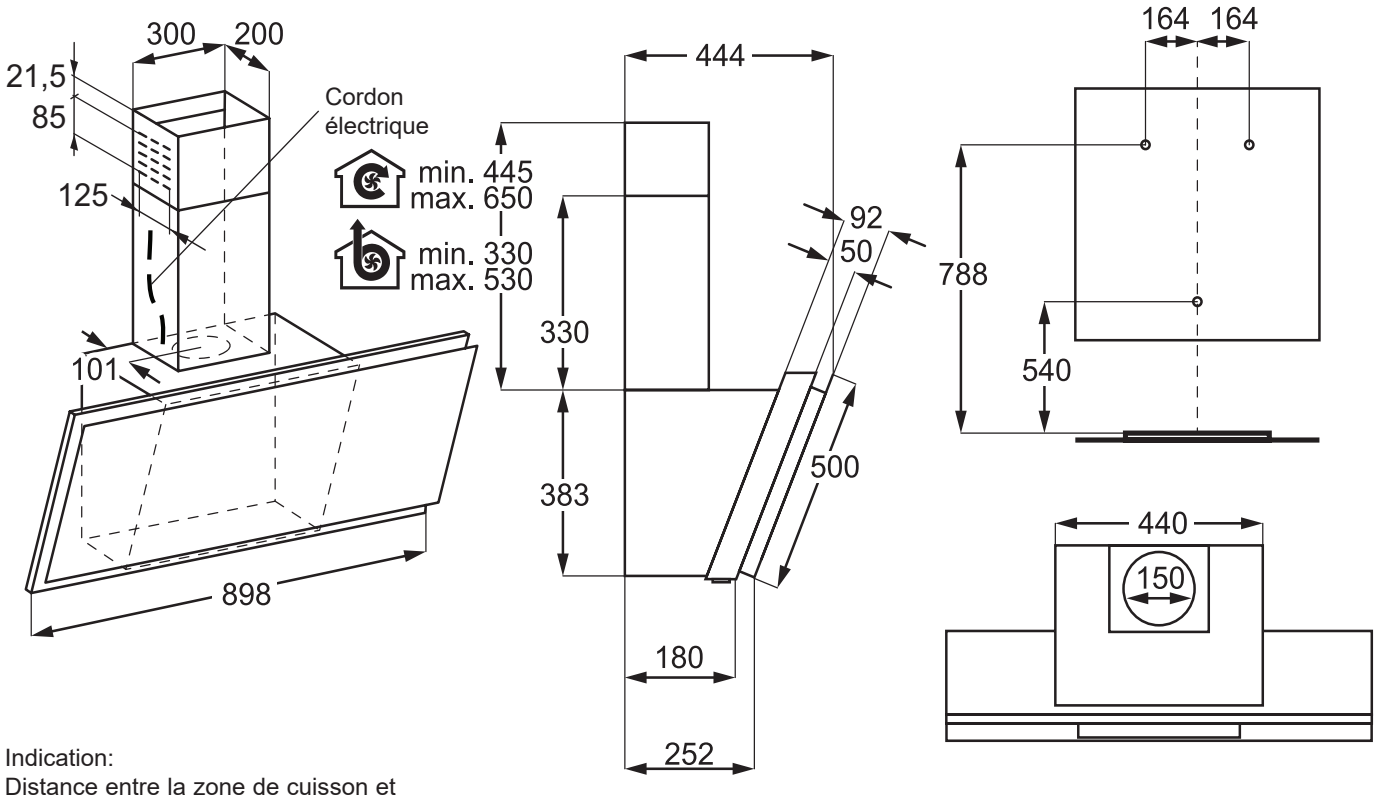

Indication:
Distance entre la zone de cuisson et
le bord inférieur de la hotte = 450 mm

* Modification de la cheminée sur demande

WHGL9031CN

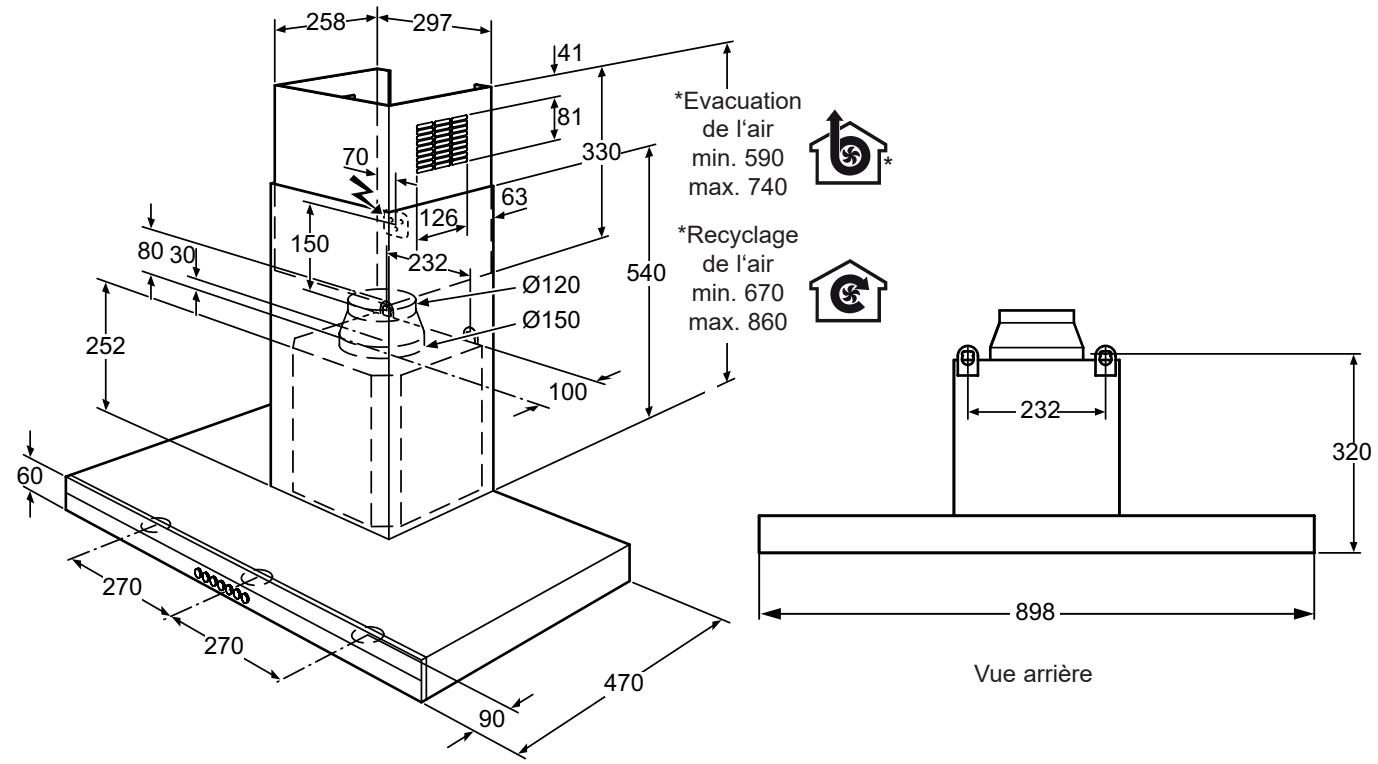

* Modification de la cheminée sur demande

Les schémas pour l'encastrement sont également téléchargeables à www.electrolux.ch.

WHGL9062CN

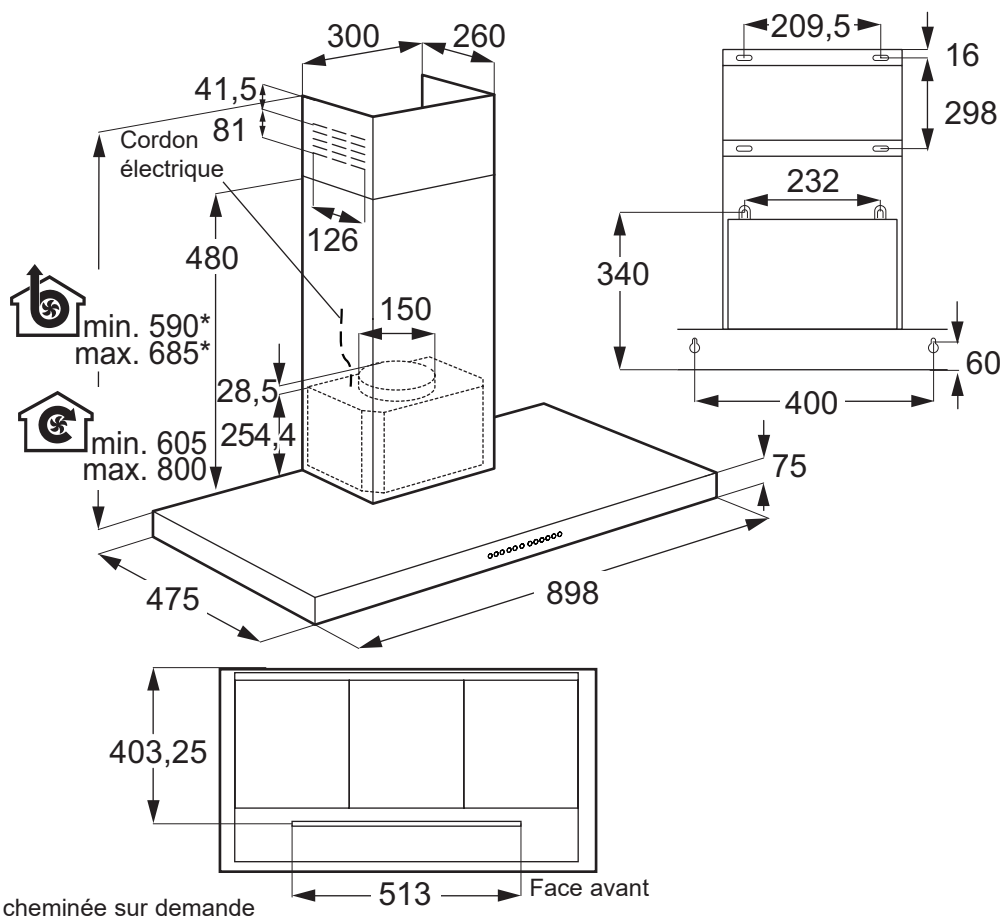

* Modification de la cheminée sur demande

WOL9038CN

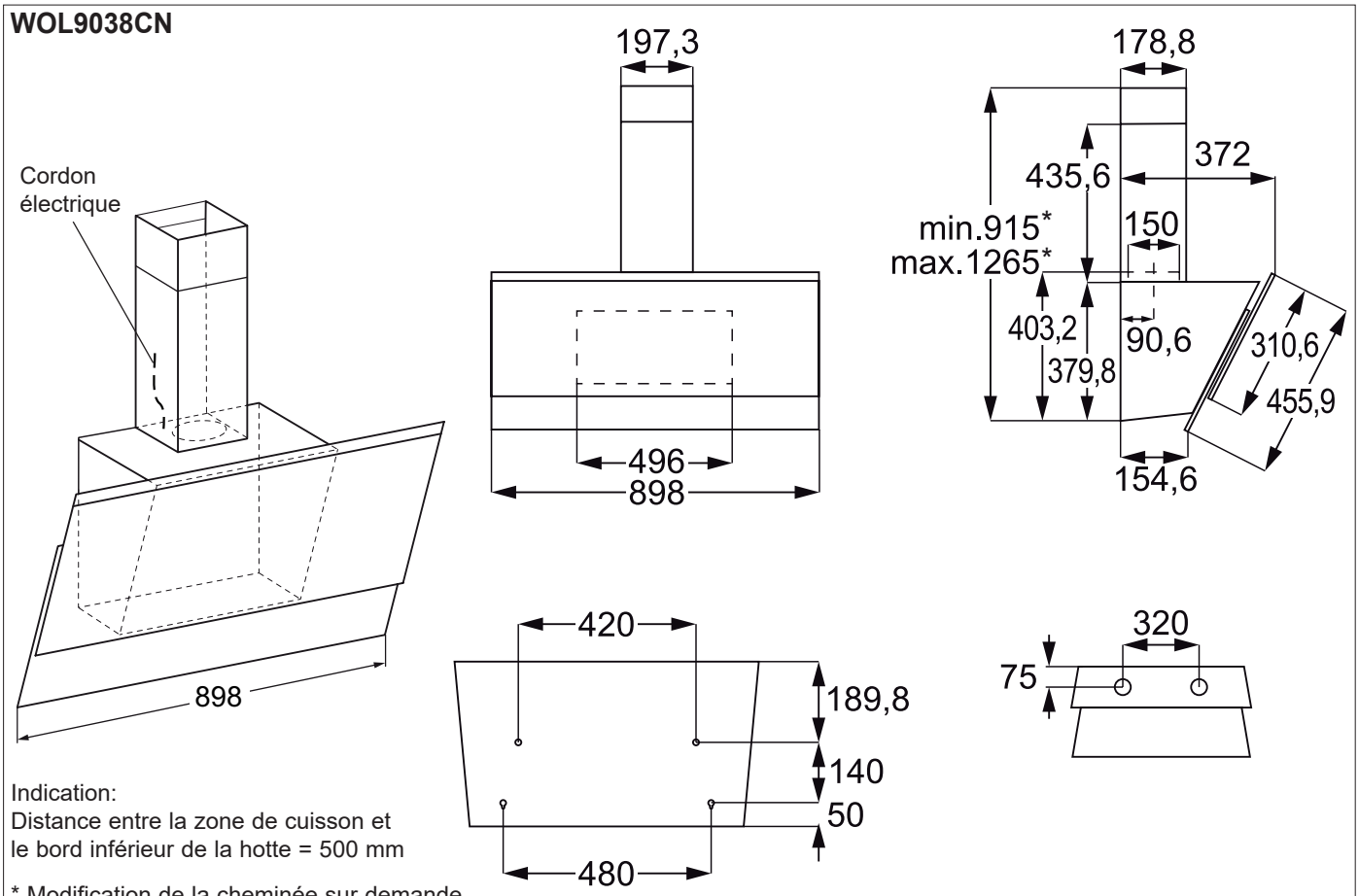

Indication:
Distance entre la zone de cuisson et le bord inférieur de la hotte = 500 mm

* Modification de la cheminée sur demande

WOL6038CN

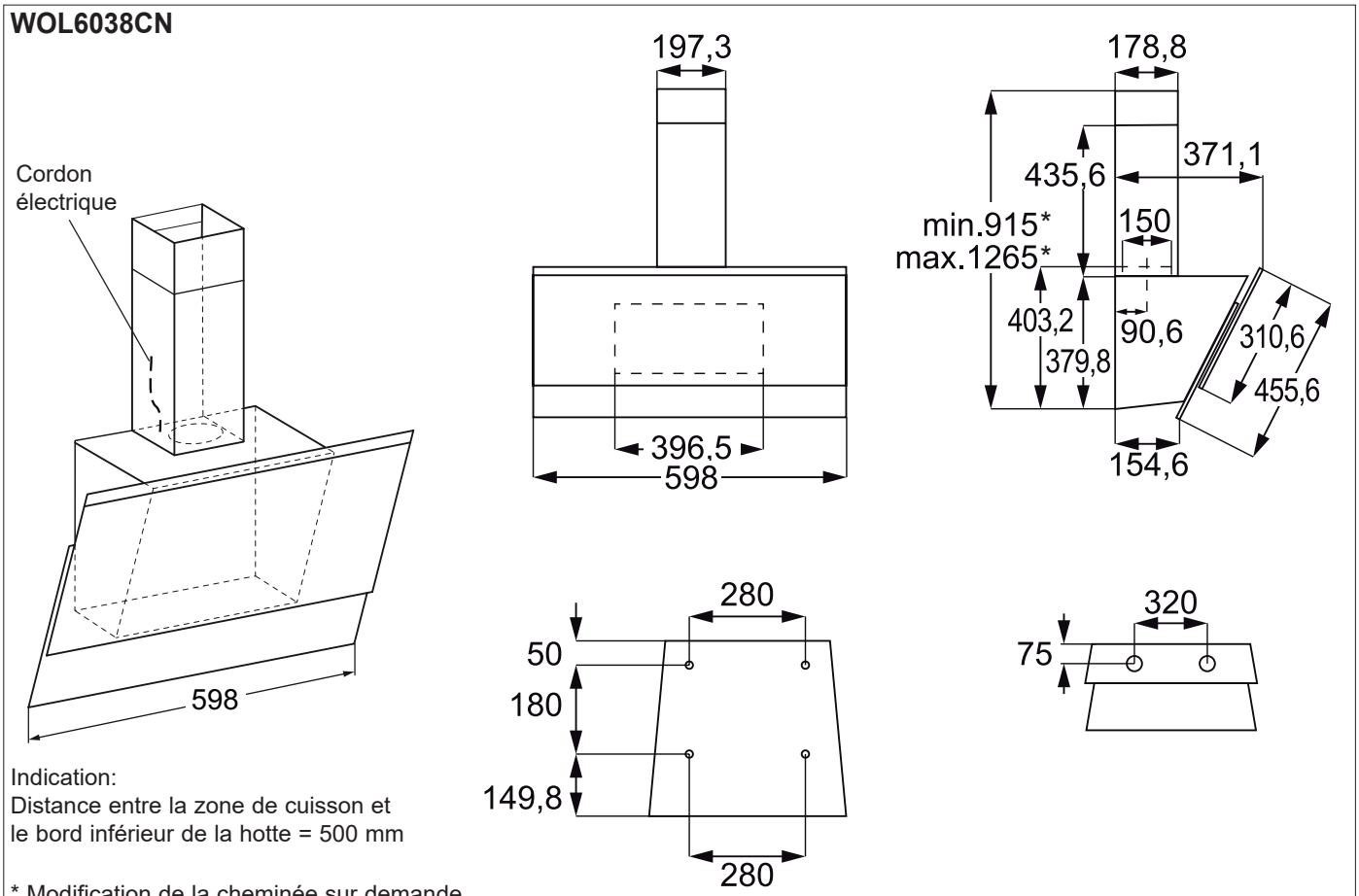

Indication:
Distance entre la zone de cuisson et le bord inférieur de la hotte = 500 mm

* Modification de la cheminée sur demande

WHL9037CN

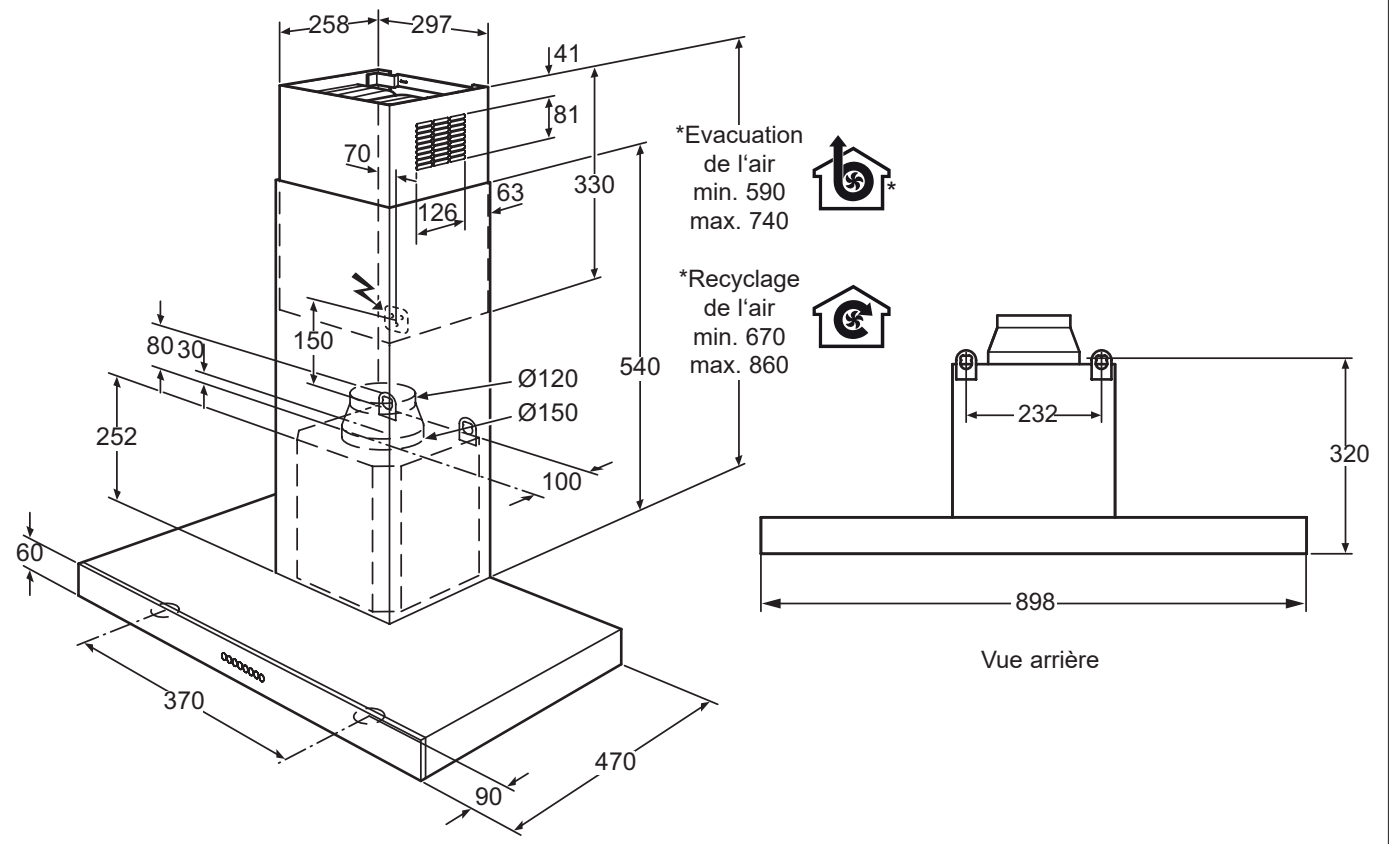

Vue arrière

* Modification de la cheminée sur demande

Les schémas pour l'encastrement sont également téléchargeables à www.electrolux.ch.

WHL6037CN

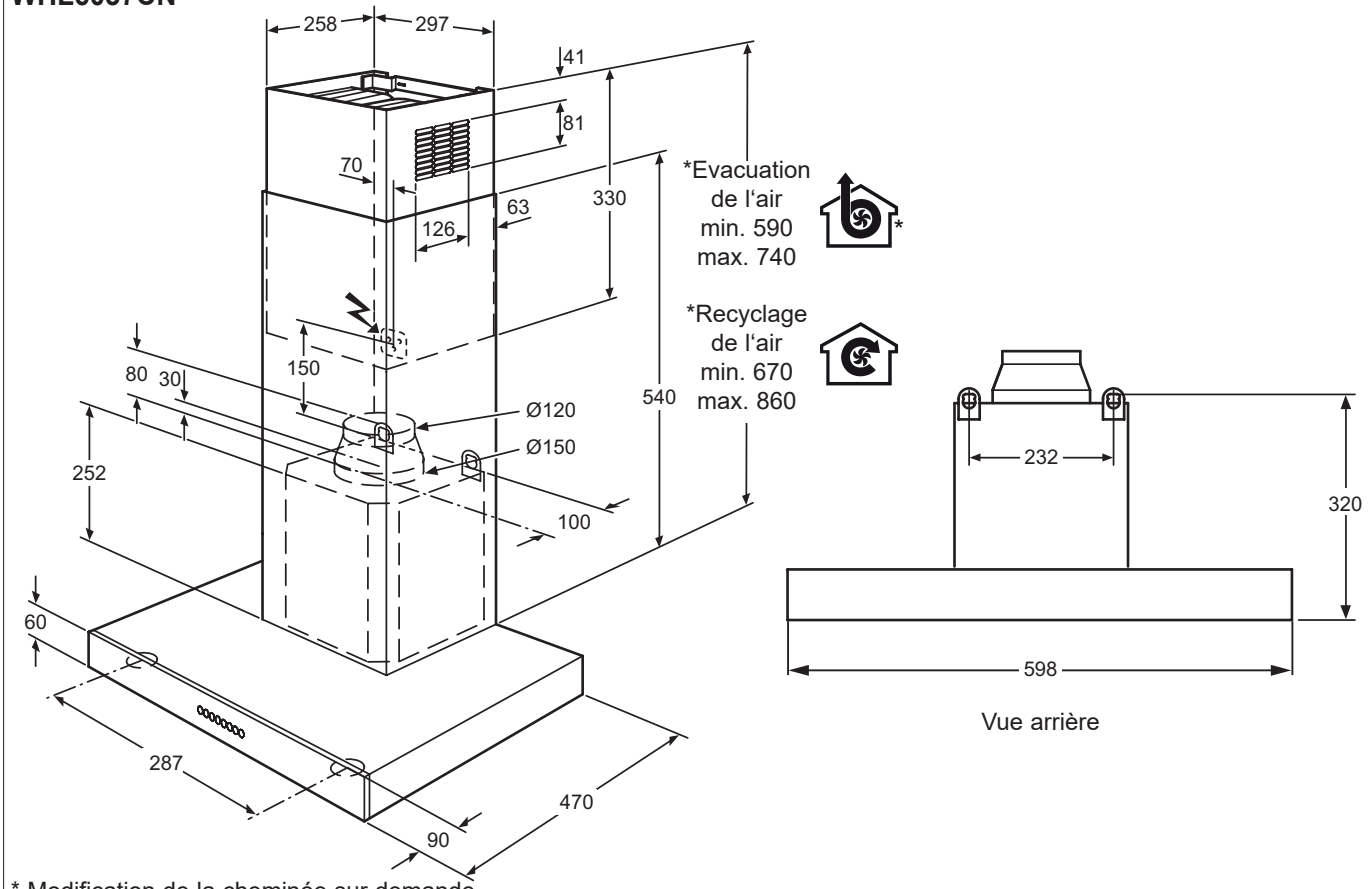

* Modification de la cheminée sur demande

WHL9038CN

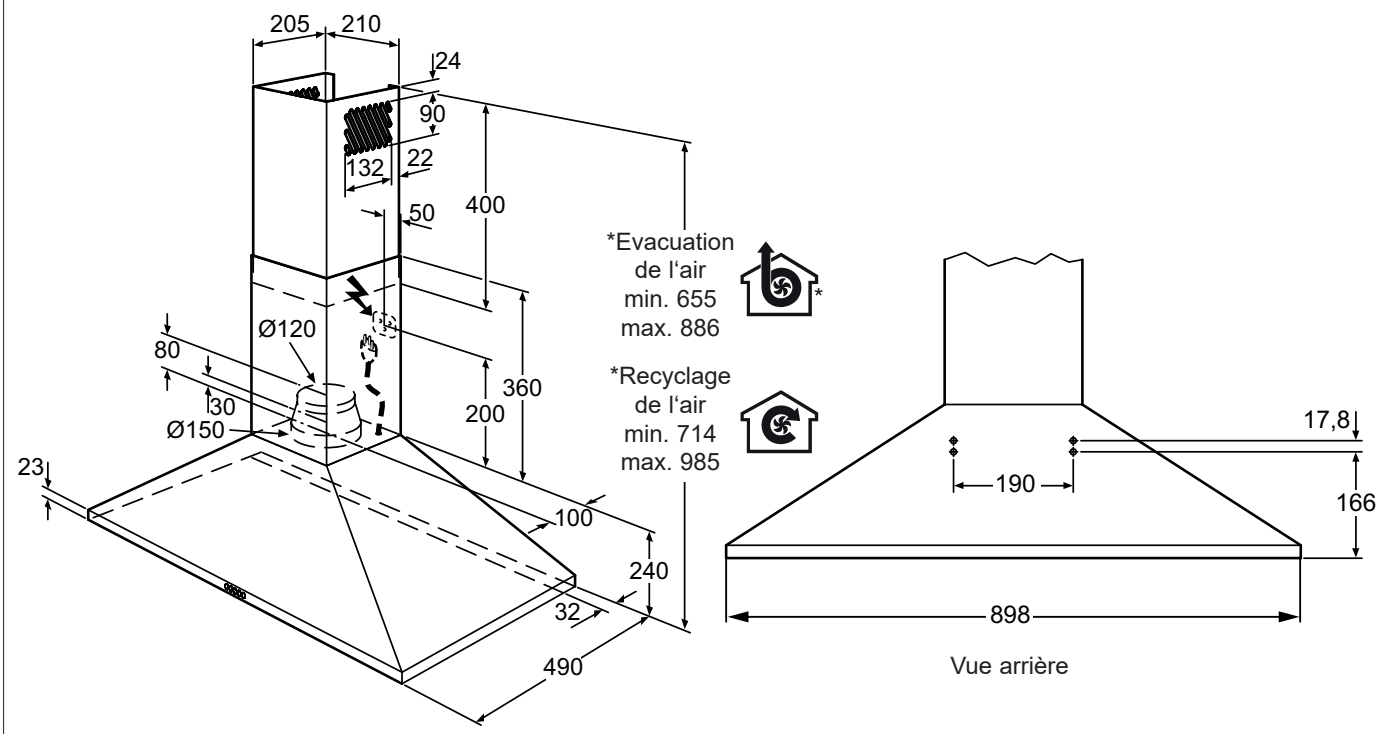

* Modification de la cheminée sur demande

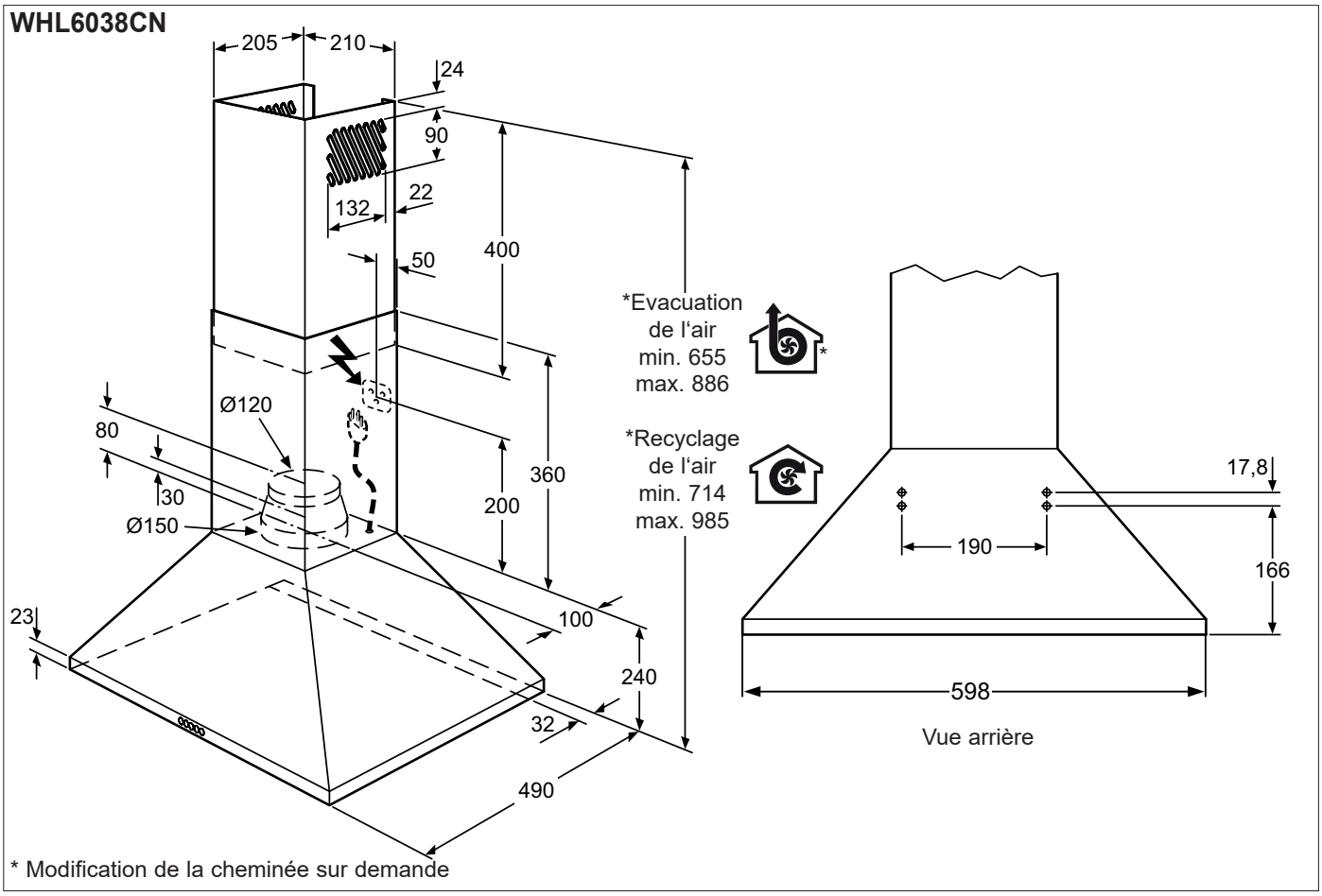

Les schémas pour l'encastrement sont également téléchargeables à www.electrolux.ch.

3.10 Hottes à visière plate 55 et 82,5 cm

DASL8246

Position du panneau frontal

1* à surfaces jointives (position de base)
2* en retrait de 20 mm

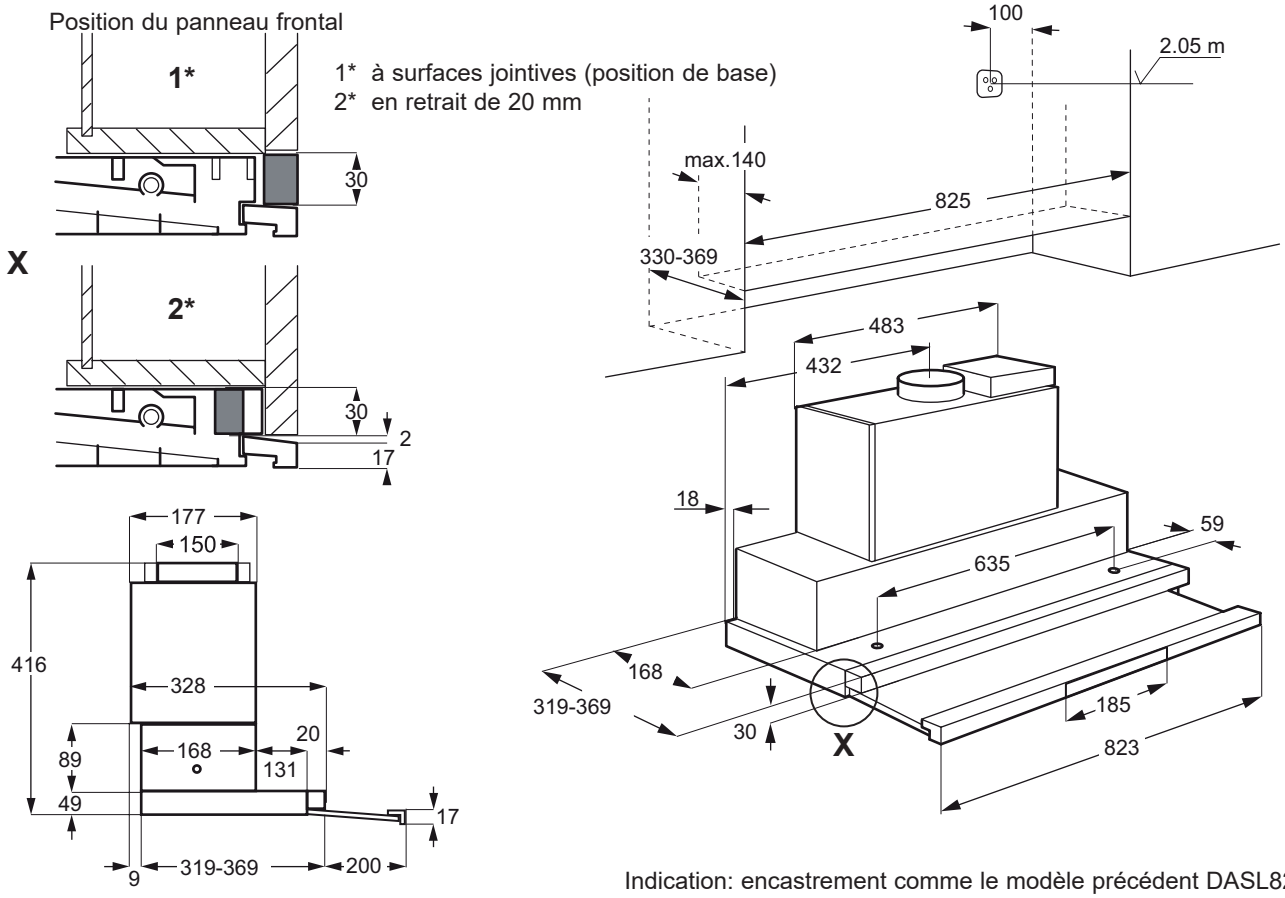

Indication: encastrement comme le modèle précédent DASL8245

DASL5546/DASL5550

Position du panneau frontal

1* à surfaces jointives (position de base)
2* en retrait de 20 mm

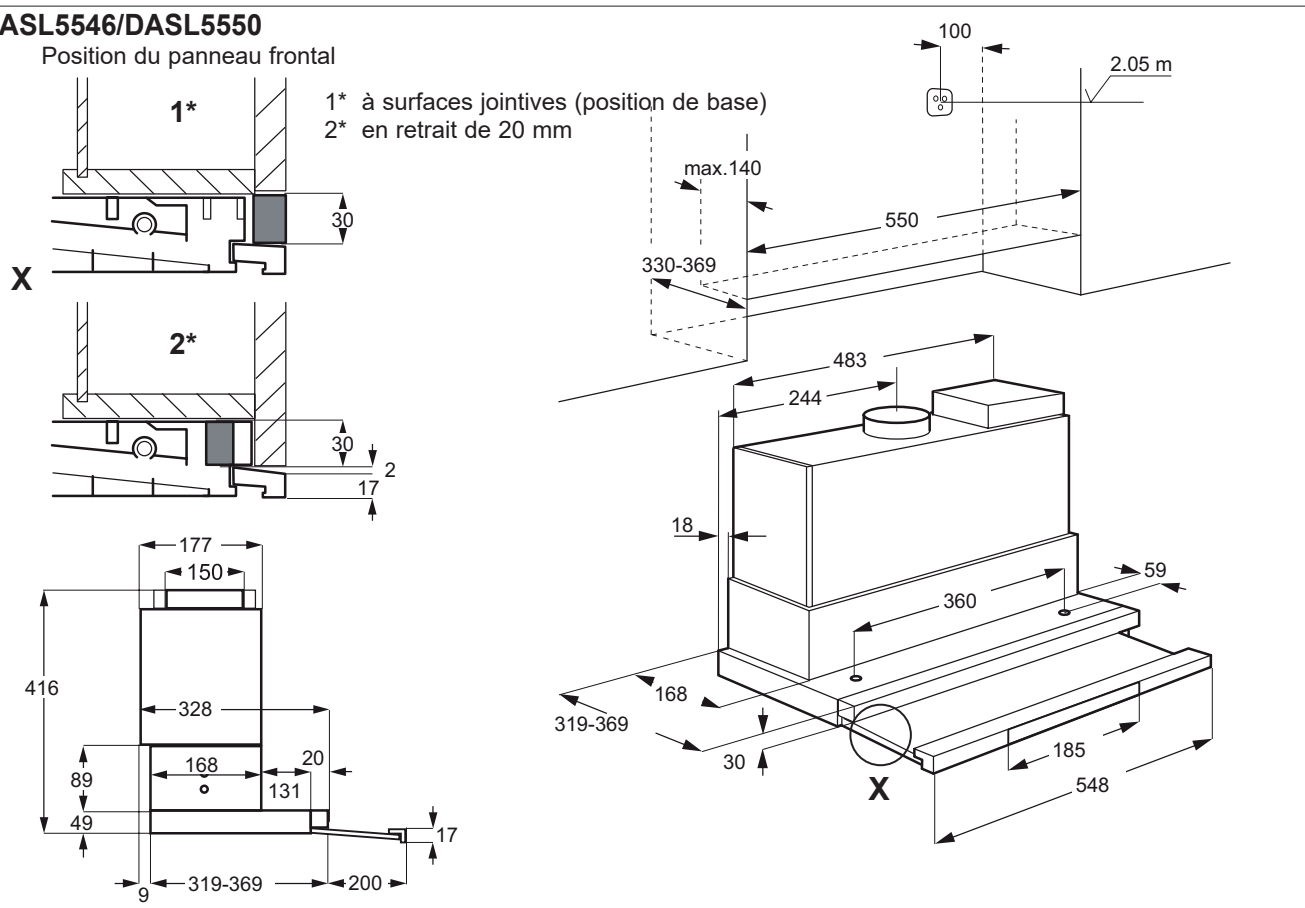

Indication: encastrement comme le modèle précédent DASL5545

DAGL5545

Position du panneau frontal

1* à surfaces jointives (position de base)
2* en retrait de 20 mm

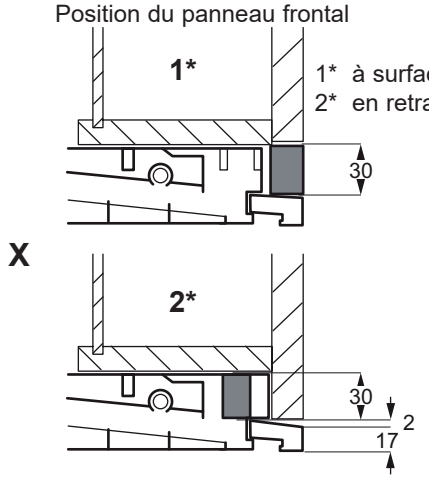

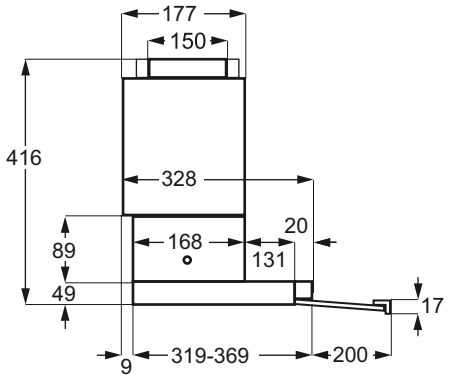

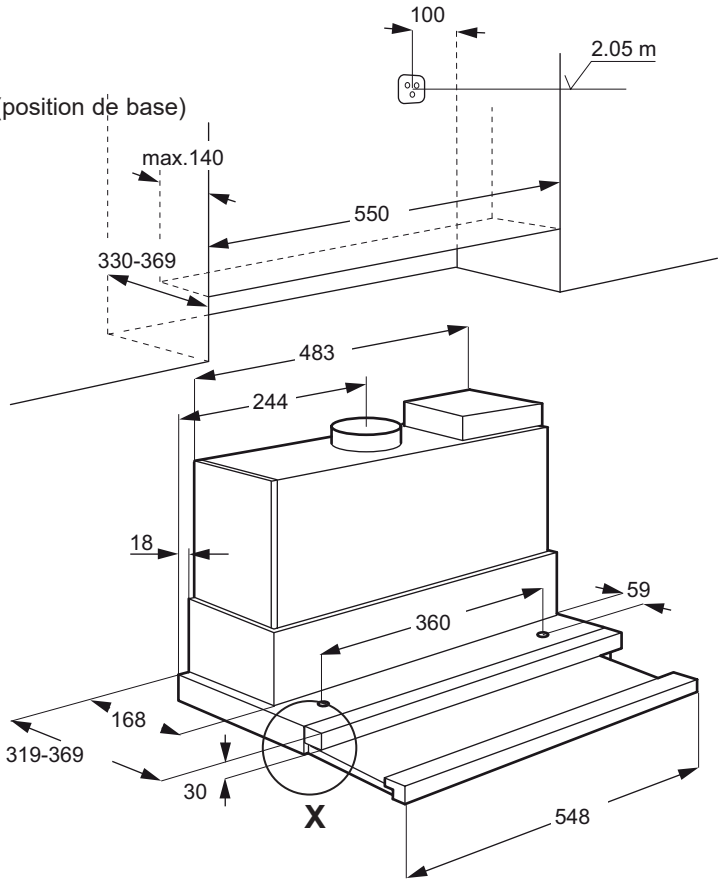

Indication: encastrement comme le modèle précédent DAGL5530

DAGL5542VI

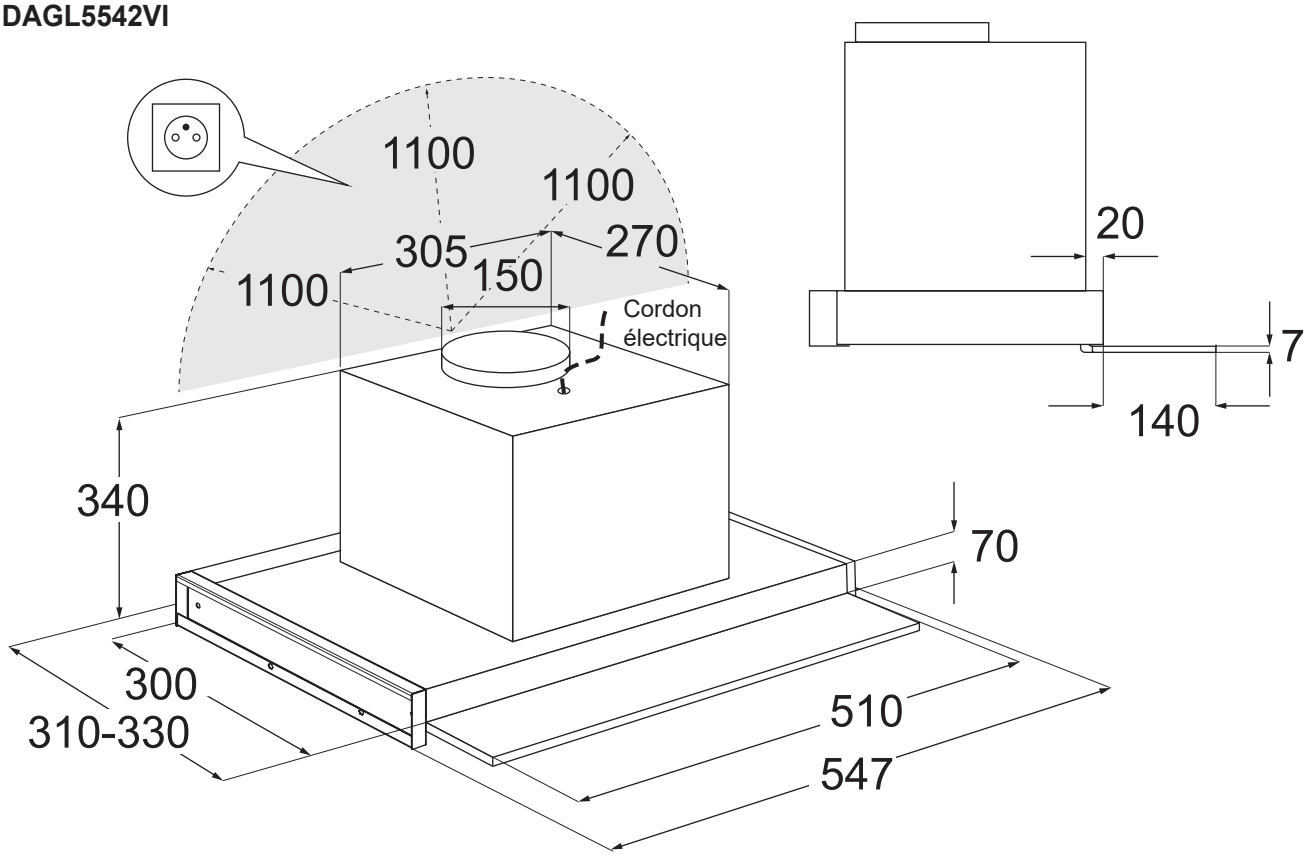

Indication:
Encastrement comme le modèle précédent DAGL5541VI

Les schémas pour l'encastrement sont également téléchargeables à www.electrolux.ch.

DZGL5530CN

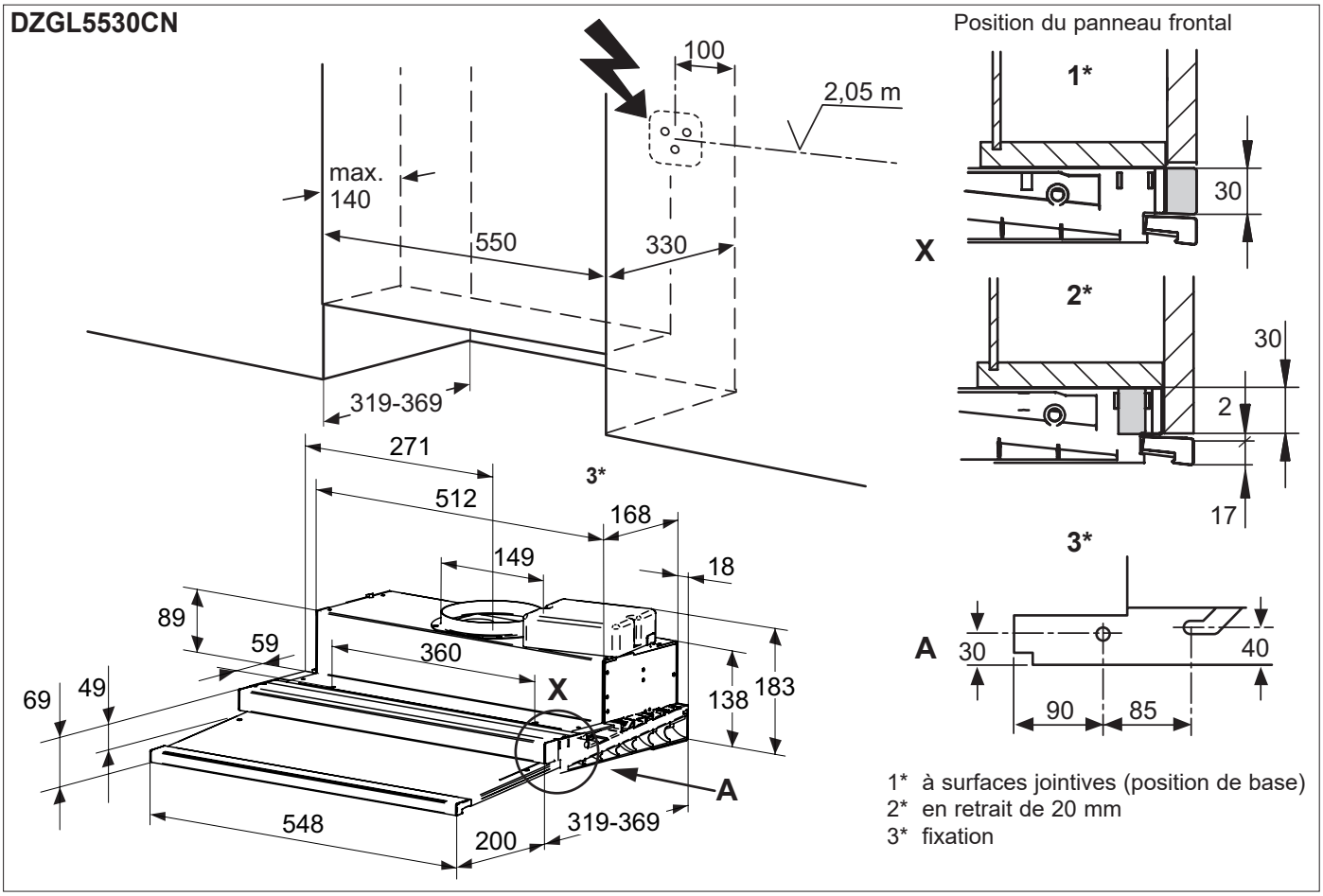

DAL5536/DAK5536

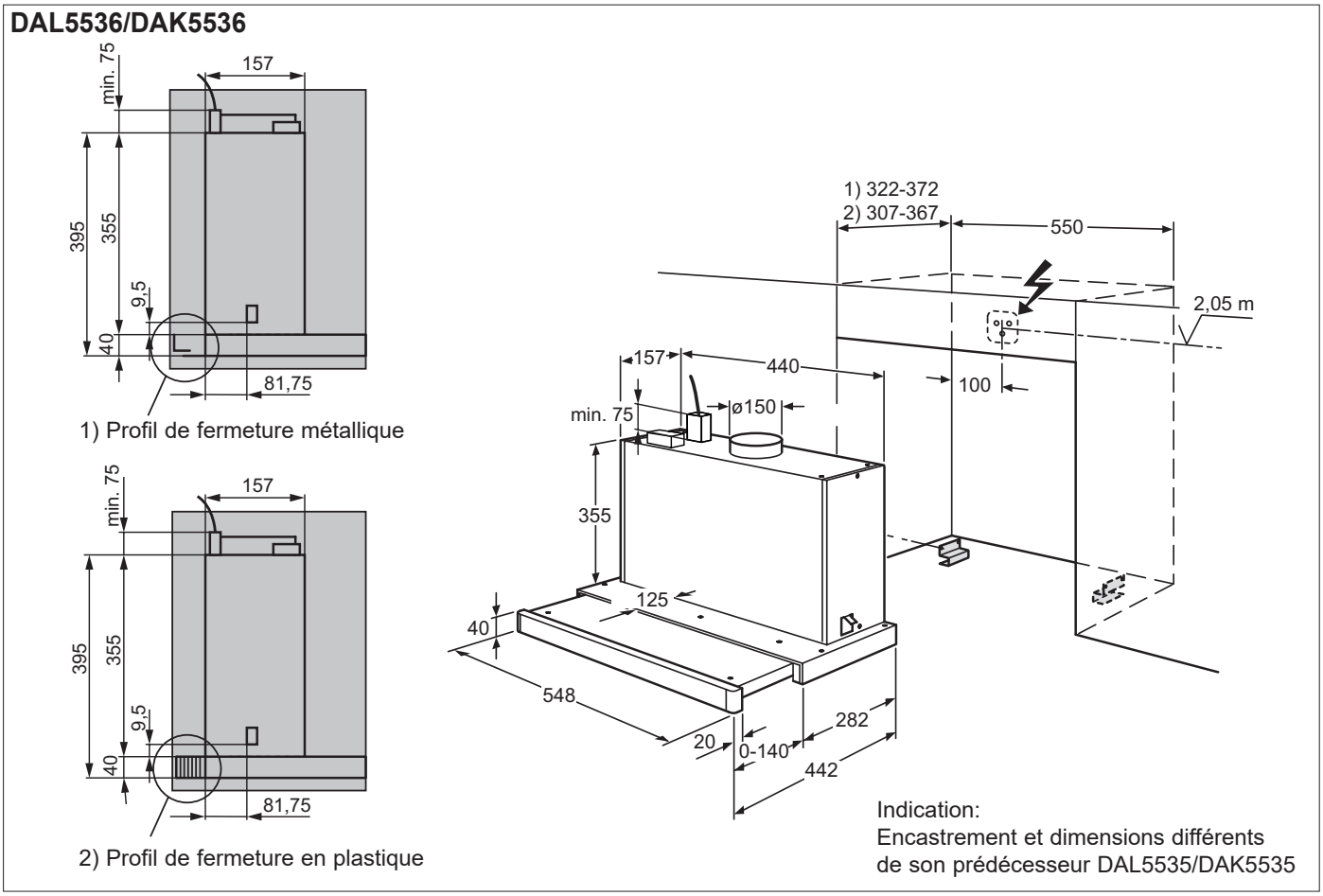

3.11 Hottes à visière plate 60 et 90 cm

DASL9046/DASL9050

Position du panneau frontal

1* à surfaces jointives (position de base)
2* en retrait de 20 mm

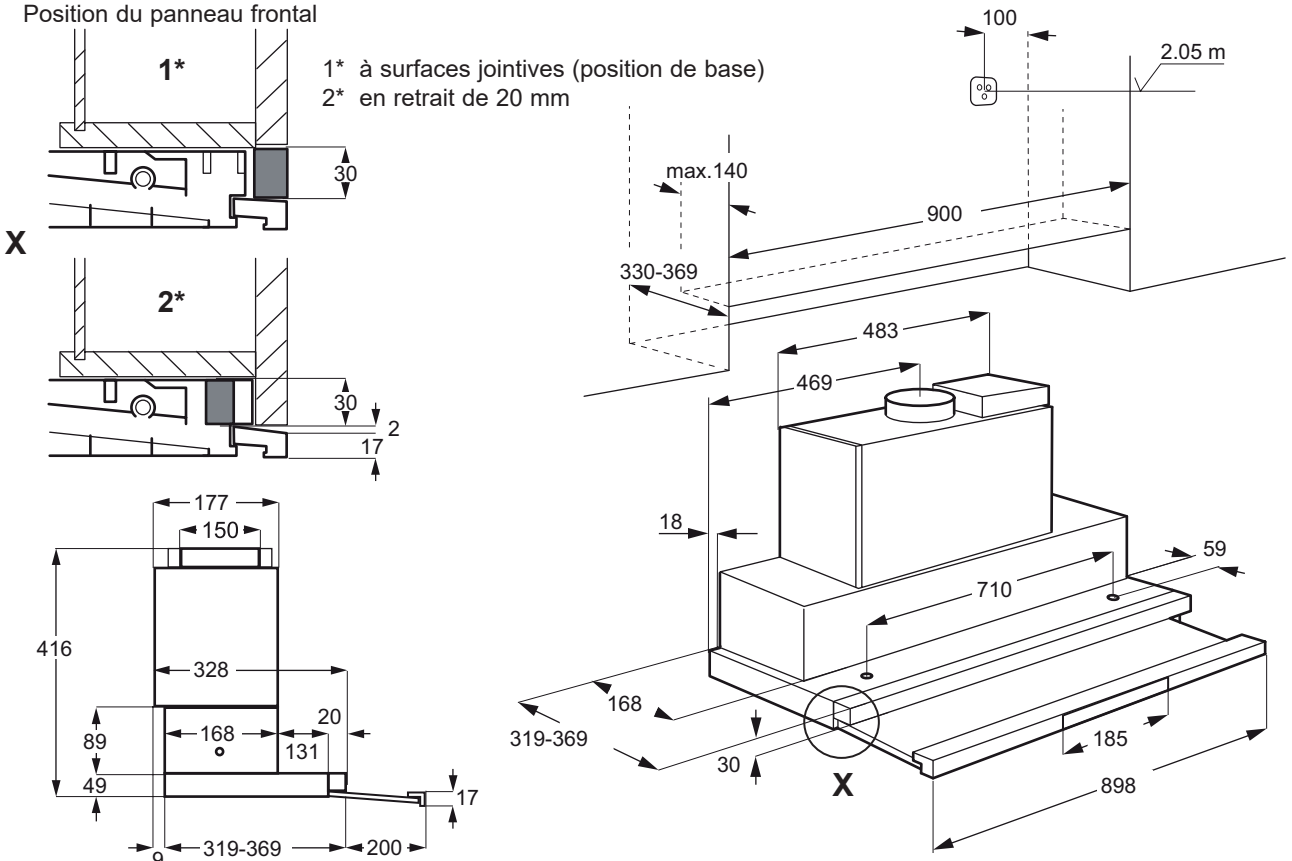

Indication: encastrement comme le modèle précédent DASL9045

DASL6046/DASL6050

Position du panneau frontal

1* à surfaces jointives (position de base)
2* en retrait de 20 mm

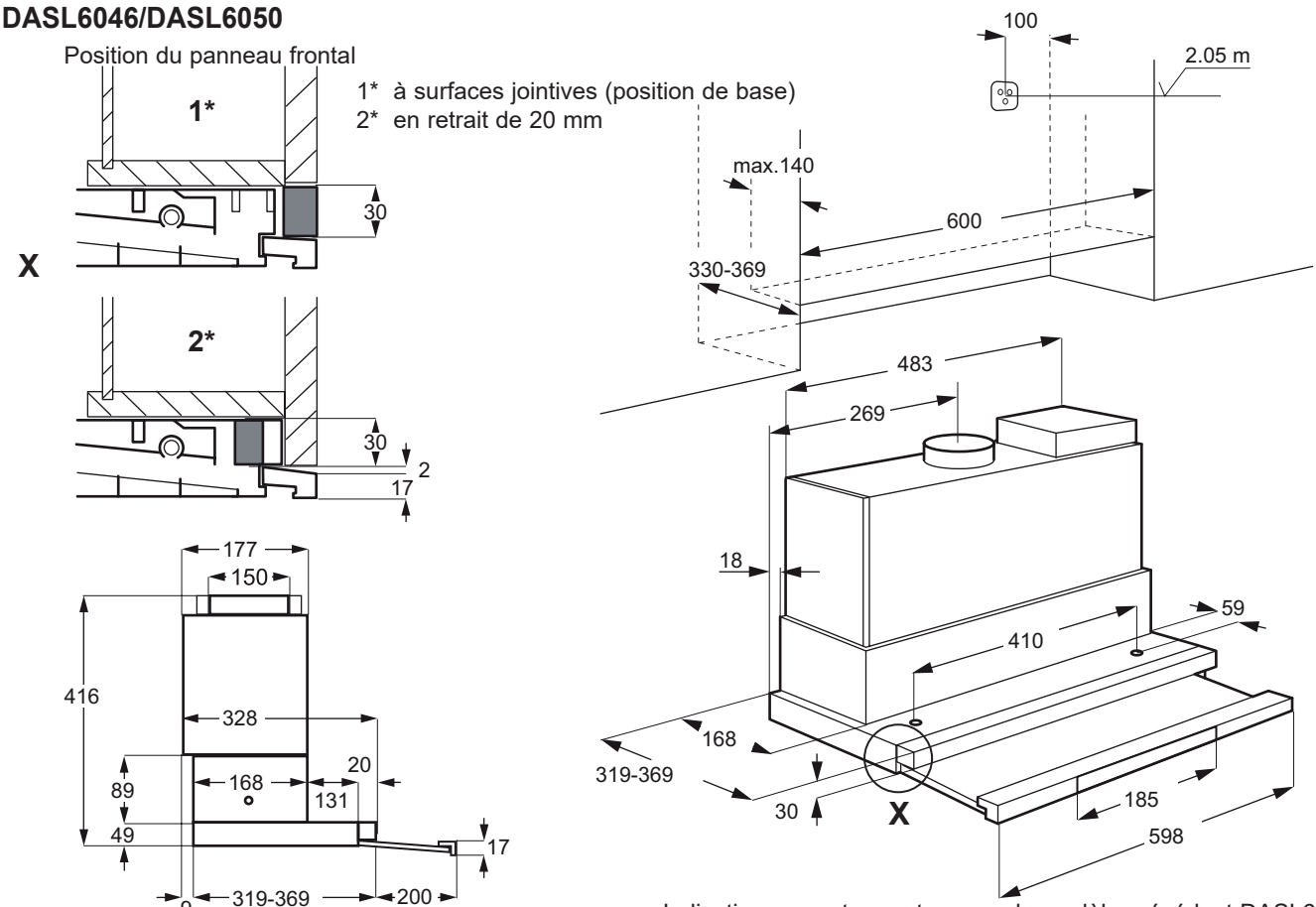

Indication: encastrement comme le modèle précédent DASL6045

Les schémas pour l'encastrement sont également téléchargeables à www.electrolux.ch.

DAGL9045

Position du panneau frontal

1* à surfaces jointives (position de base)
2* en retrait de 20 mm

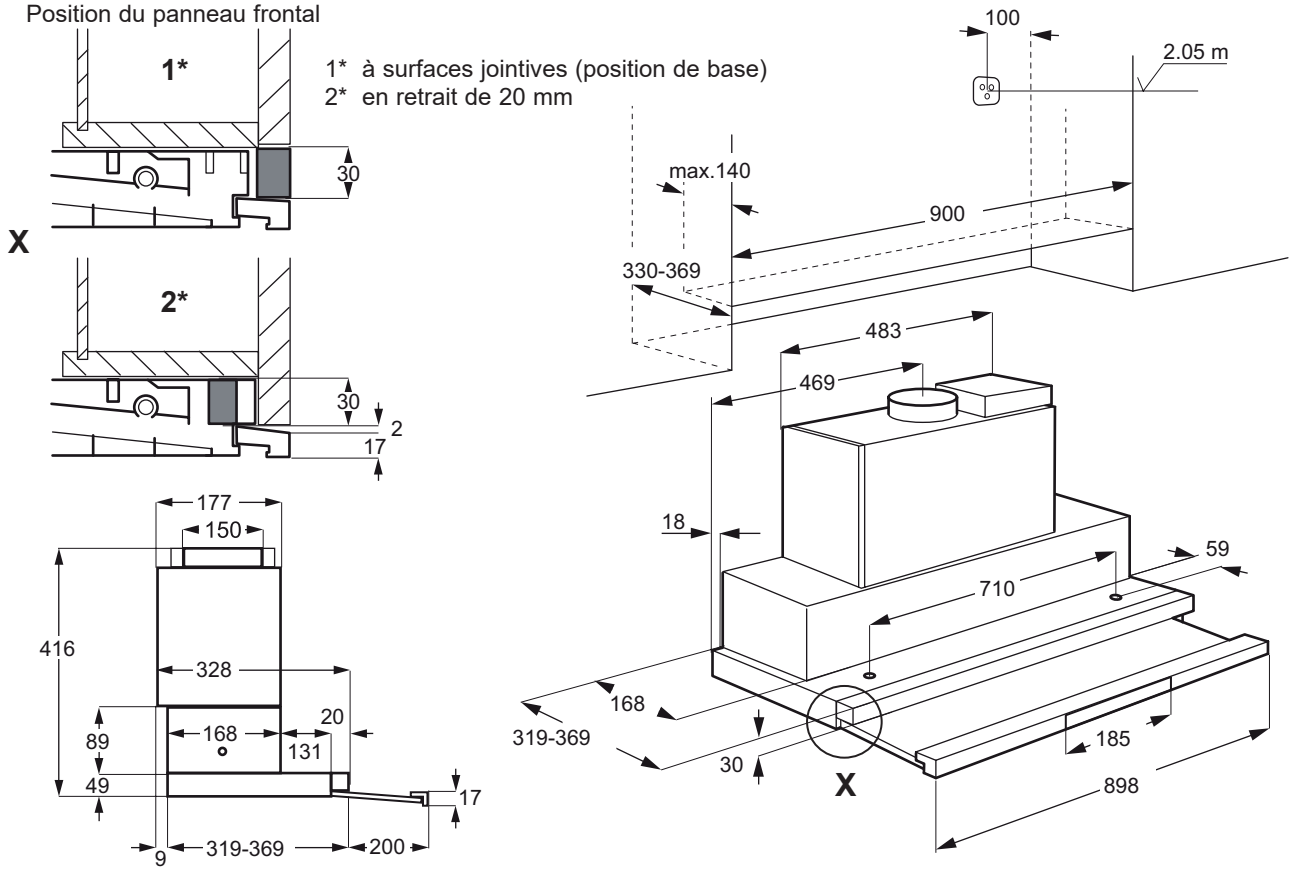

DAGL6045

Position du panneau frontal

1* à surfaces jointives (position de base)
2* en retrait de 20 mm

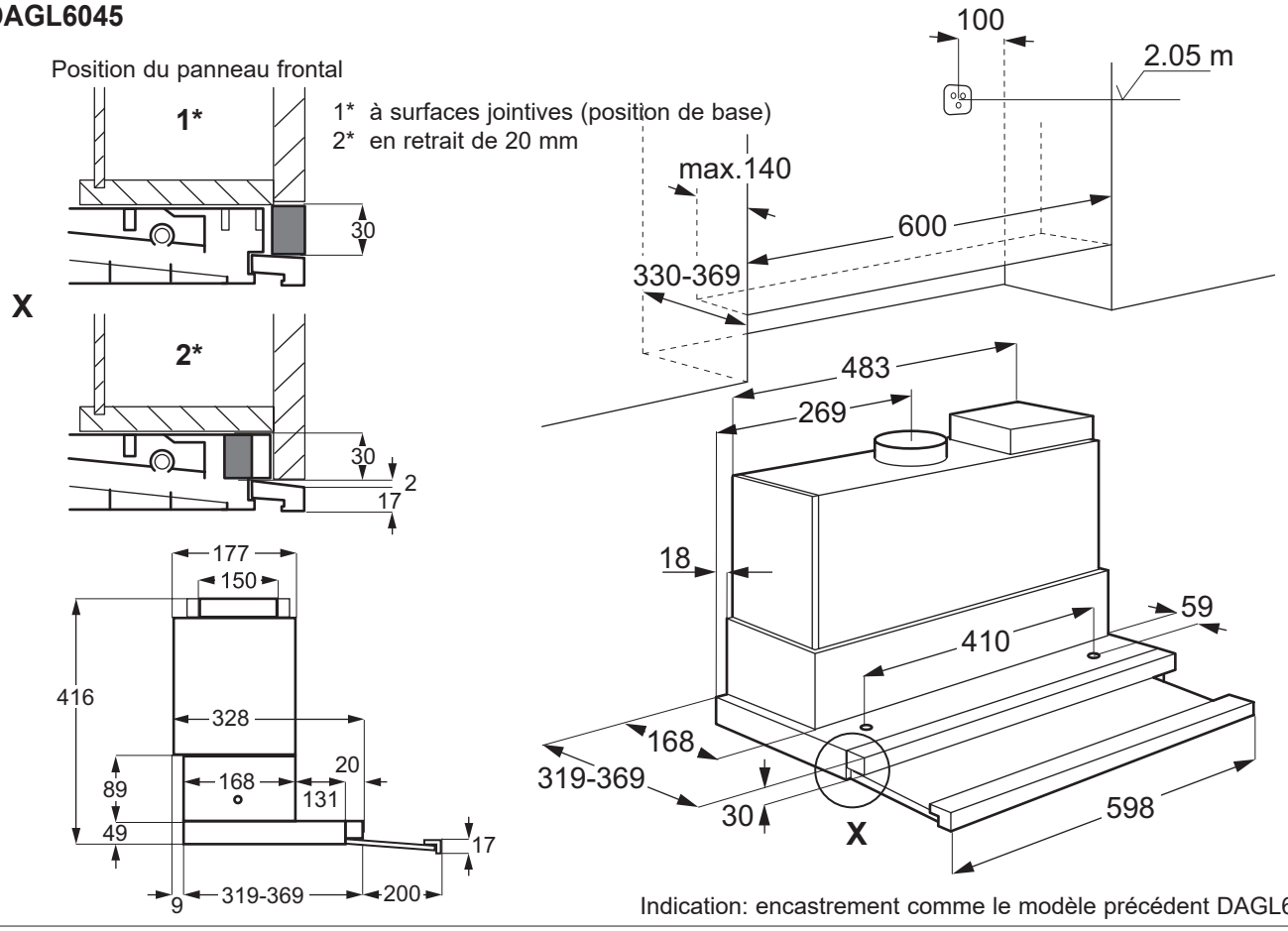

Indication: encastrement comme le modèle précédent DAGL6030

DAGL9042VI

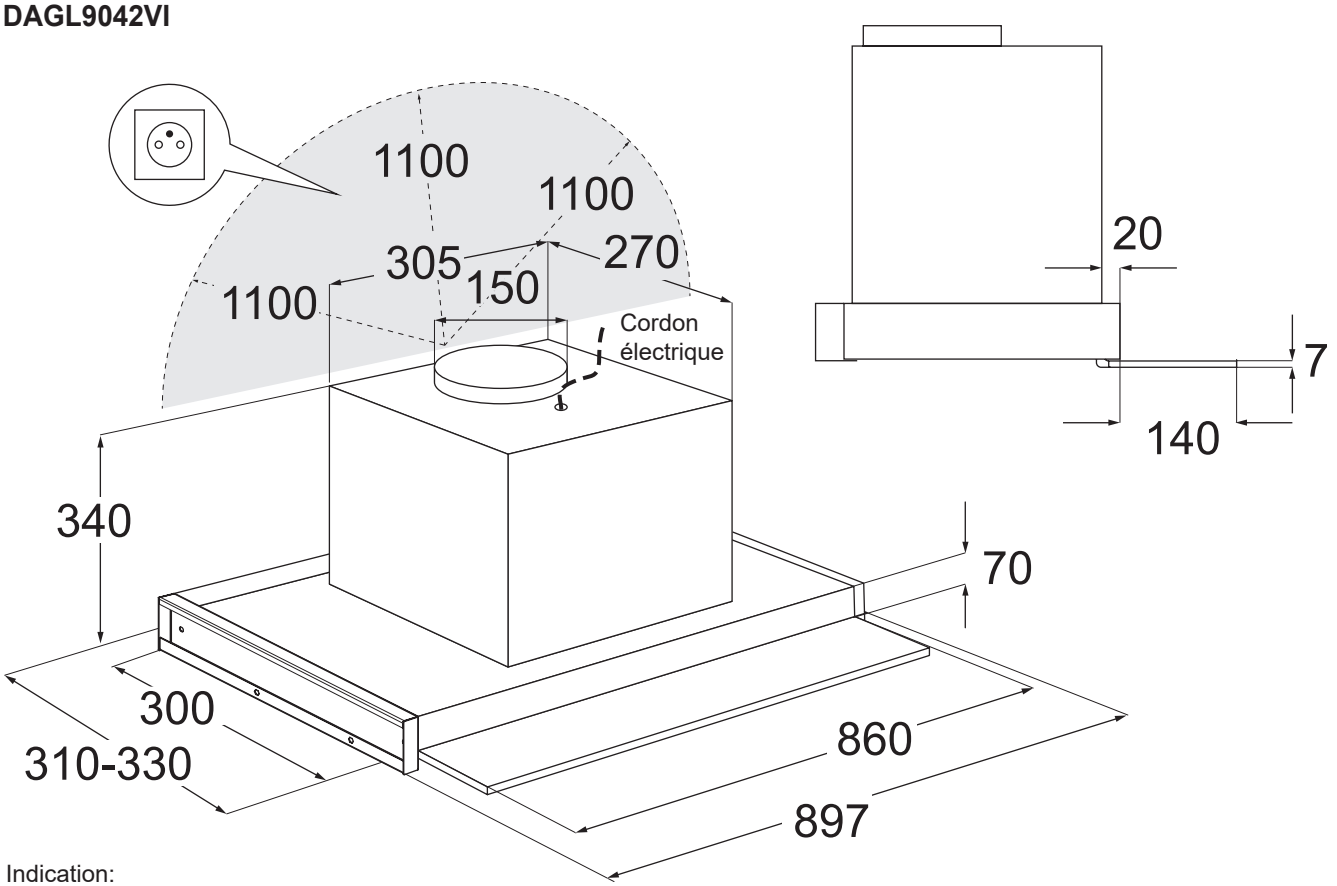

Indication:
Encastrement comme le modèle précédent DAGL9041VI

DAGL6042VI

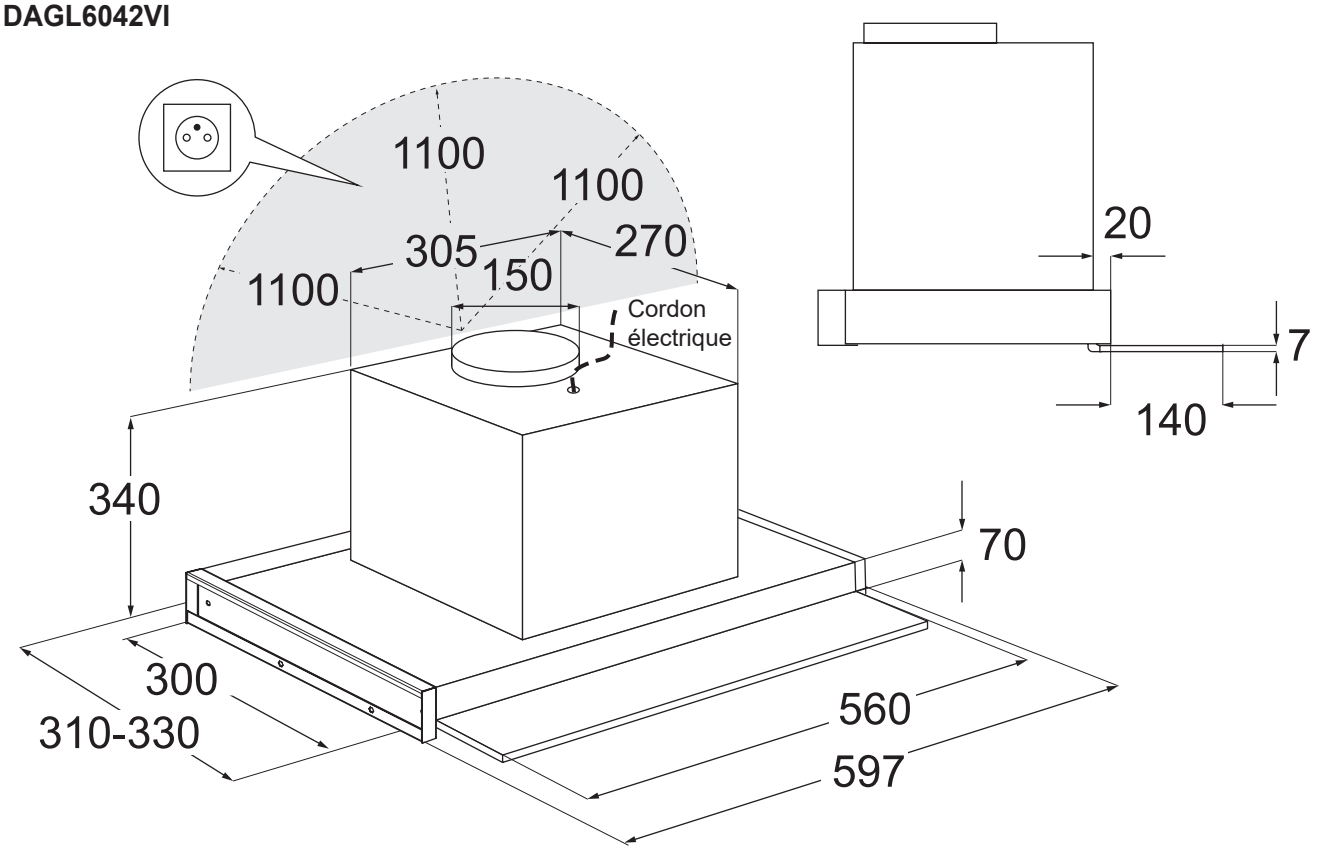

Indication:
Encastrement comme le modèle précédent DAGL6041VI

Les schémas pour l’encastrement sont également téléchargeables à www.electrolux.ch.

DZGL6030CN

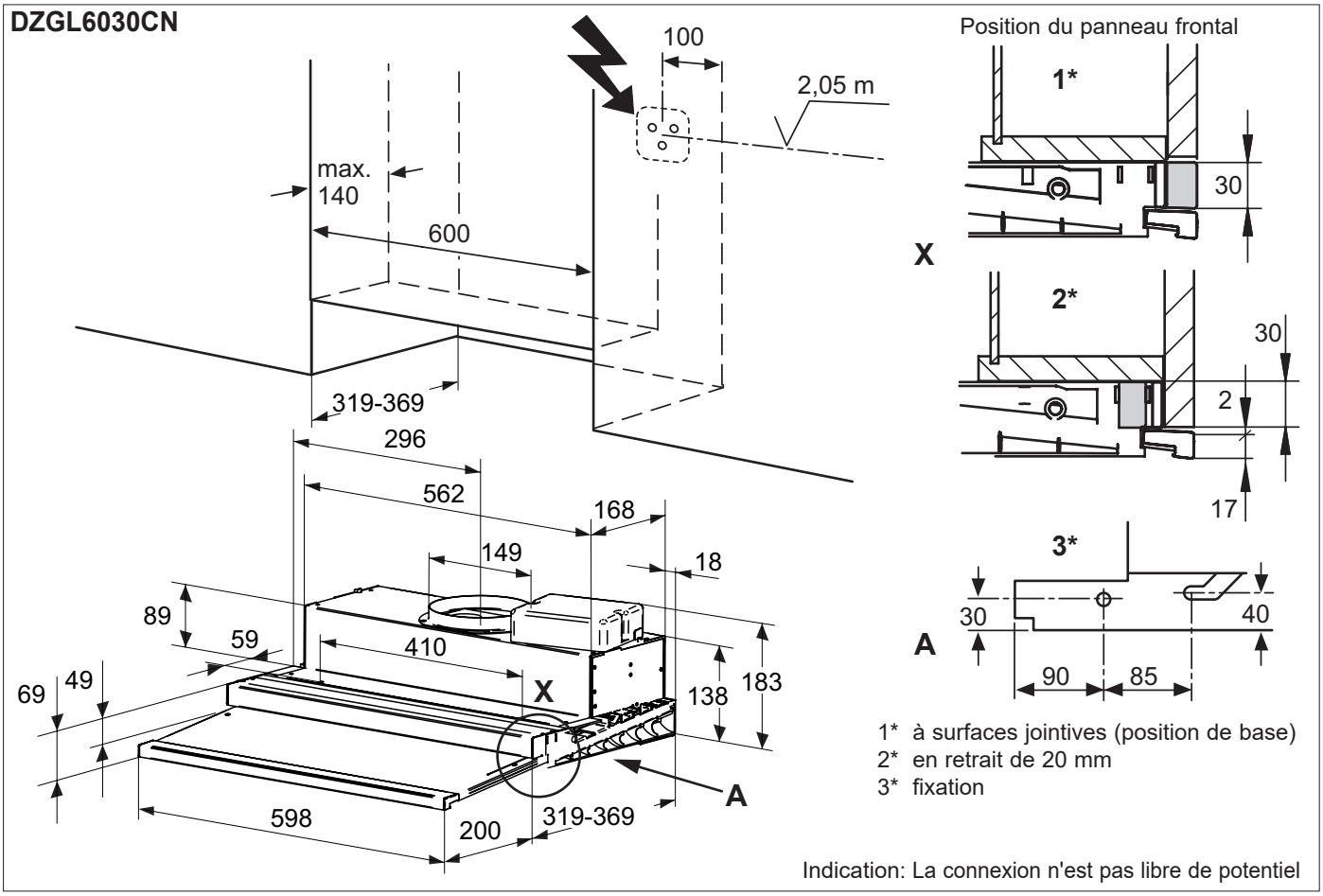

Indication: La connexion n'est pas libre de potentiel

DAL6036/DAK6036

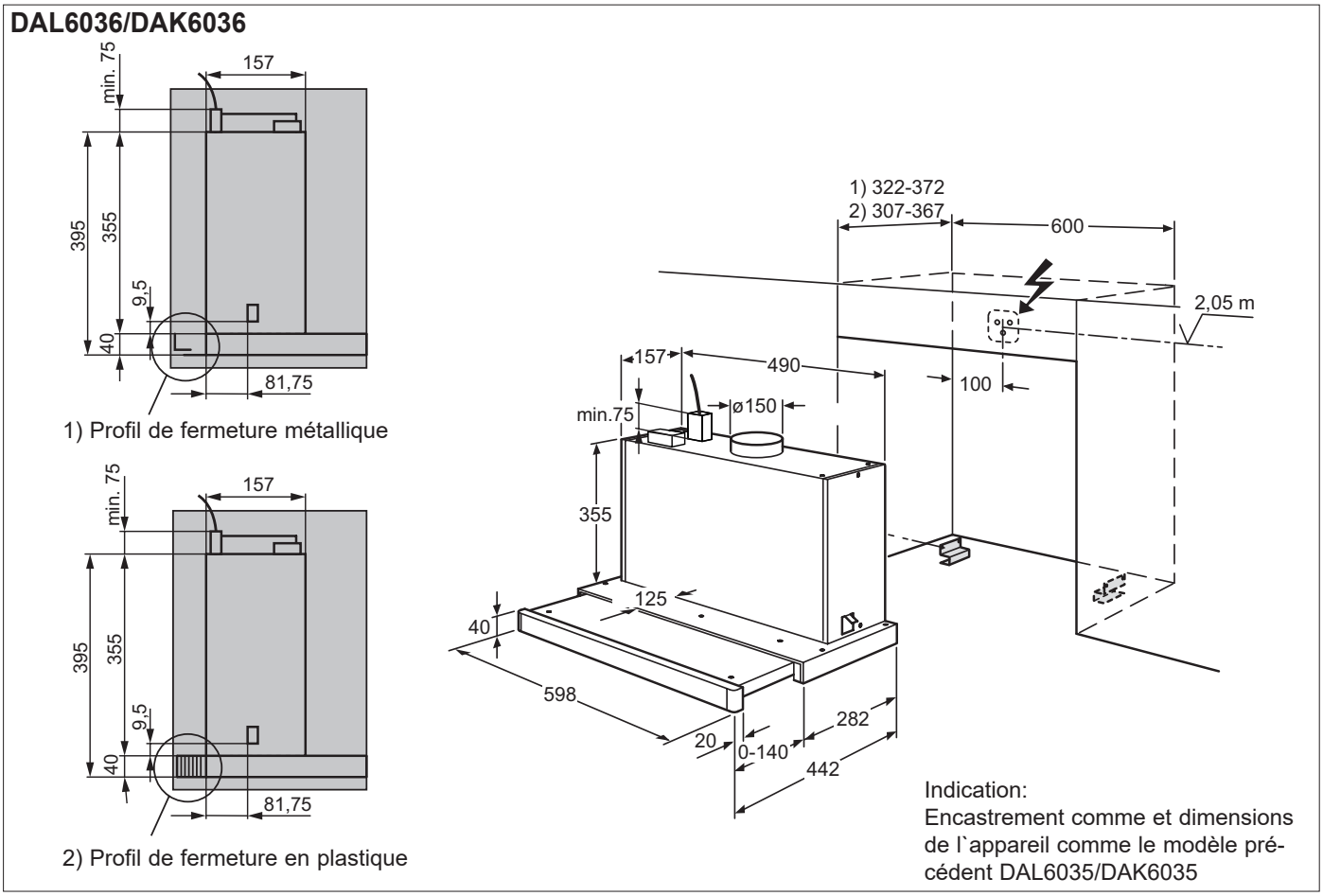

3.12 Autres hottes aspirantes 55 cm

DCL5536

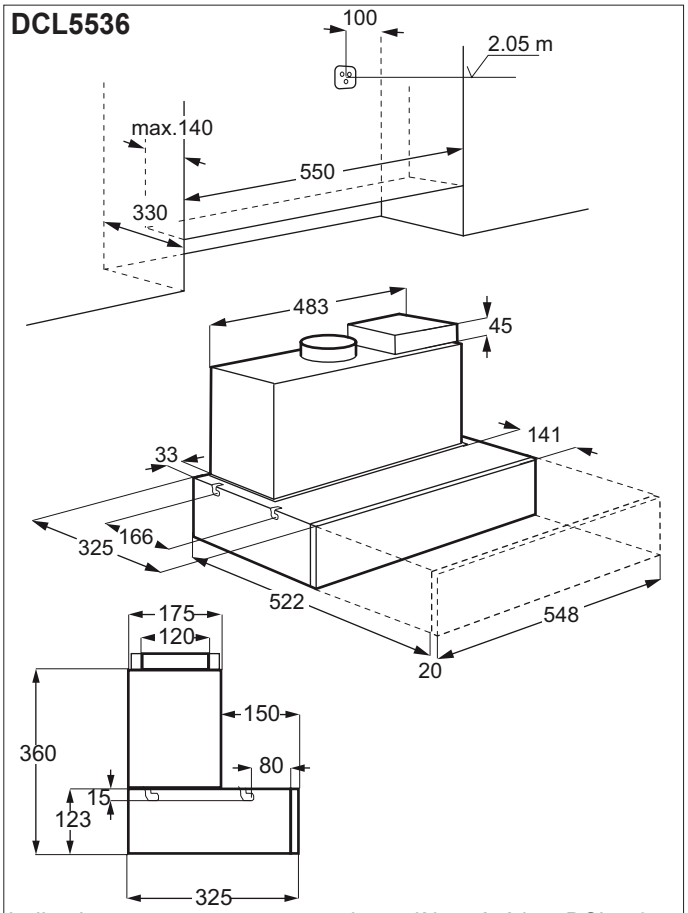

Indication: encastrement comme le modèle précédent DCL5535

DXL5536

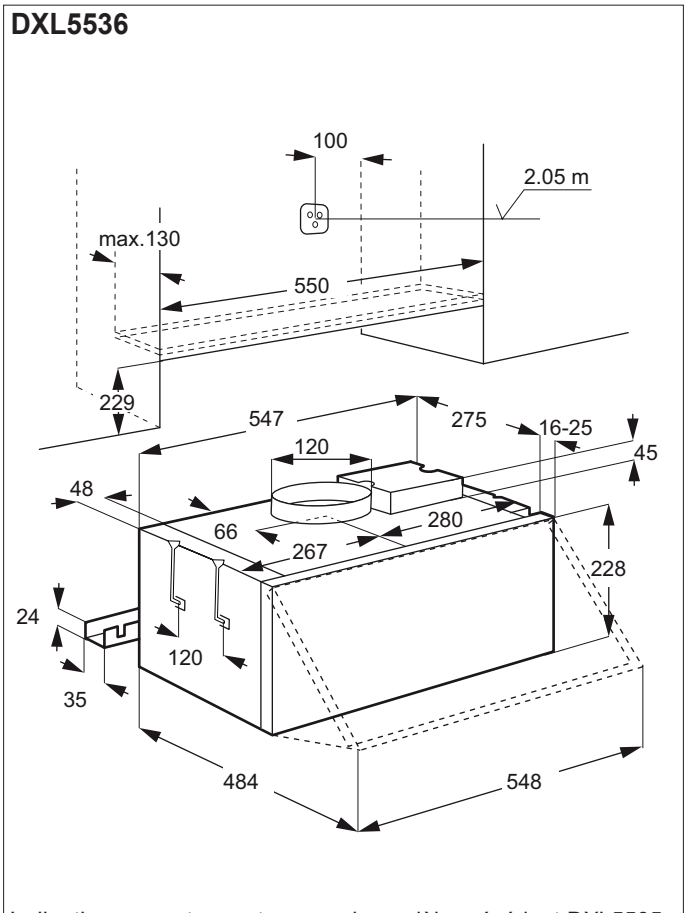

Indication: encastrement comme le modèle précédent DXL5535

DXK5512

Intégration totale possible
(avec panneau frontal au niveau du bâtiment)

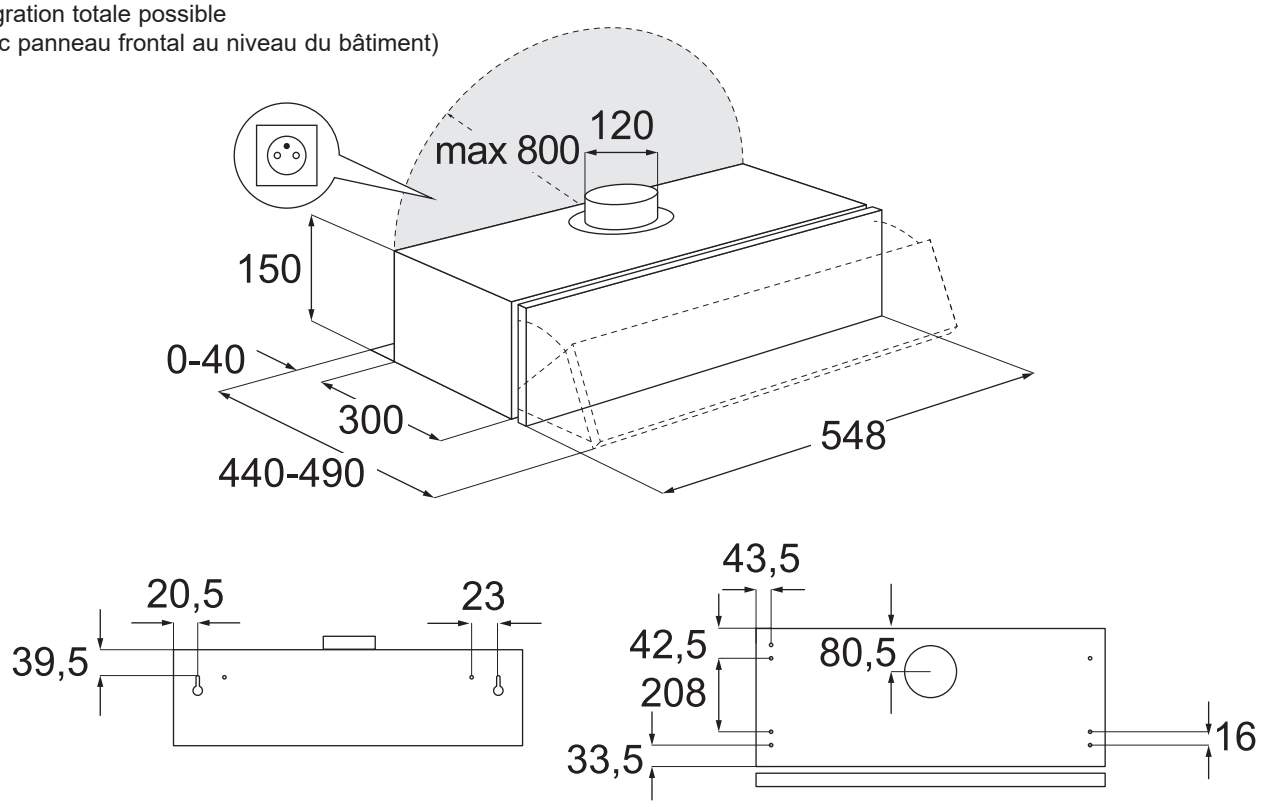

Indication:
Encastrement comme le modèle précédent DXK5511

Les schémas pour l'encastrement sont également téléchargeables à www.electrolux.ch.

DBGL5432

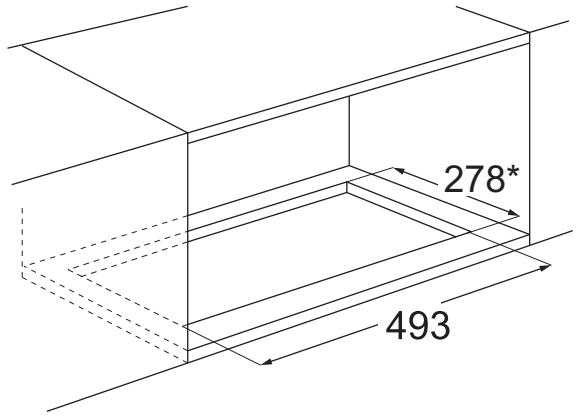

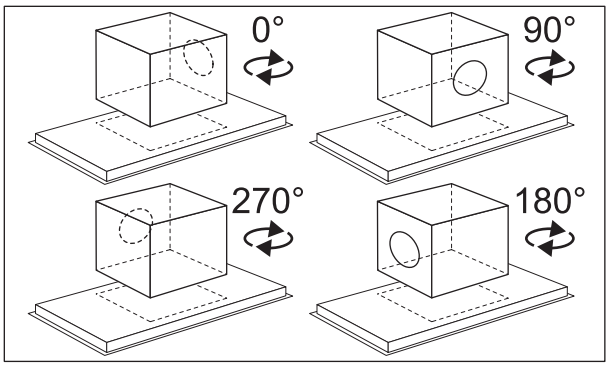

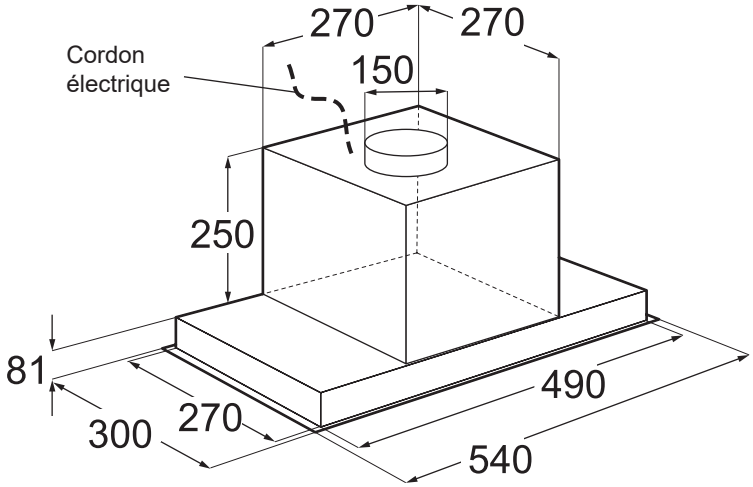

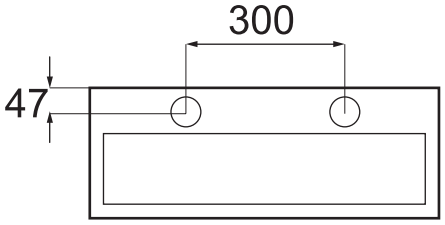

Indication:
*Modification des dimensions (avant 273 mm)

DBL5236

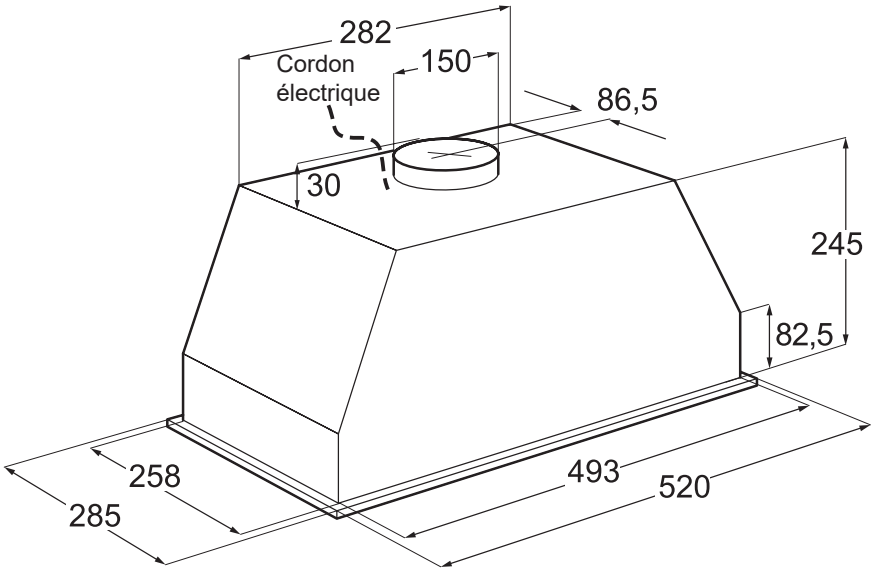

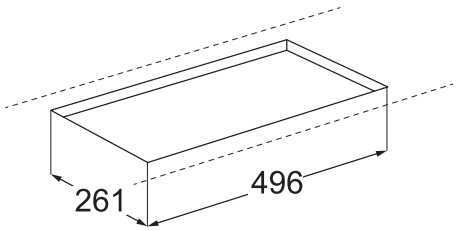

Indication:
dimensions de découpe différentes
du modèle précédent DBL5235

DVK5511

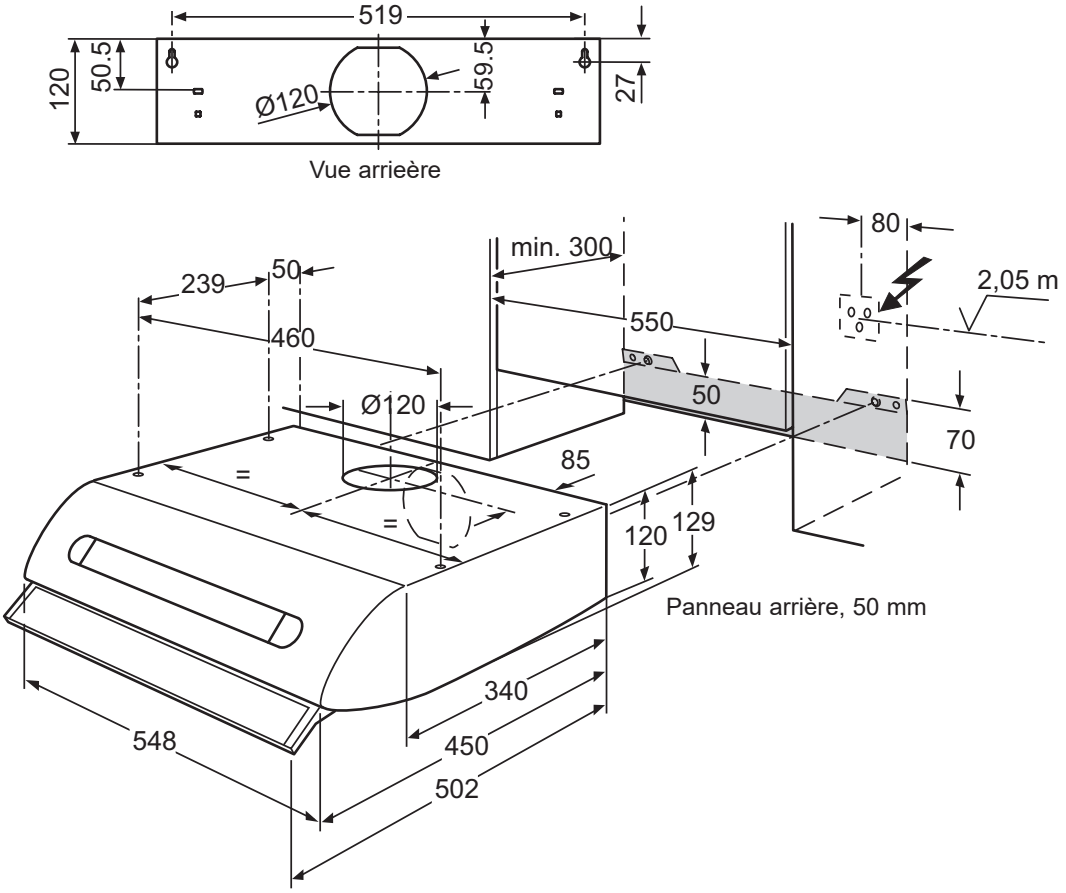

DVL5510

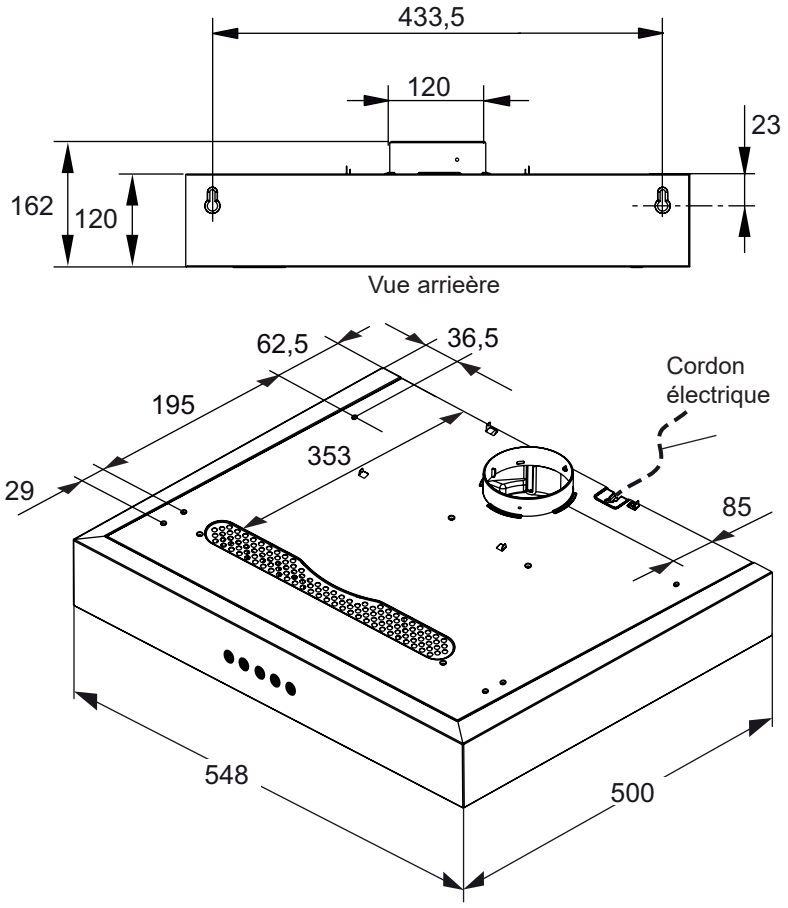

Les schémas pour l’encastrement sont également téléchargeables à www.electrolux.ch.

3.13 Autres hottes aspirantes 60 cm

DXK6012

Intégration totale possible
(avec panneau frontal au niveau du bâtiment)

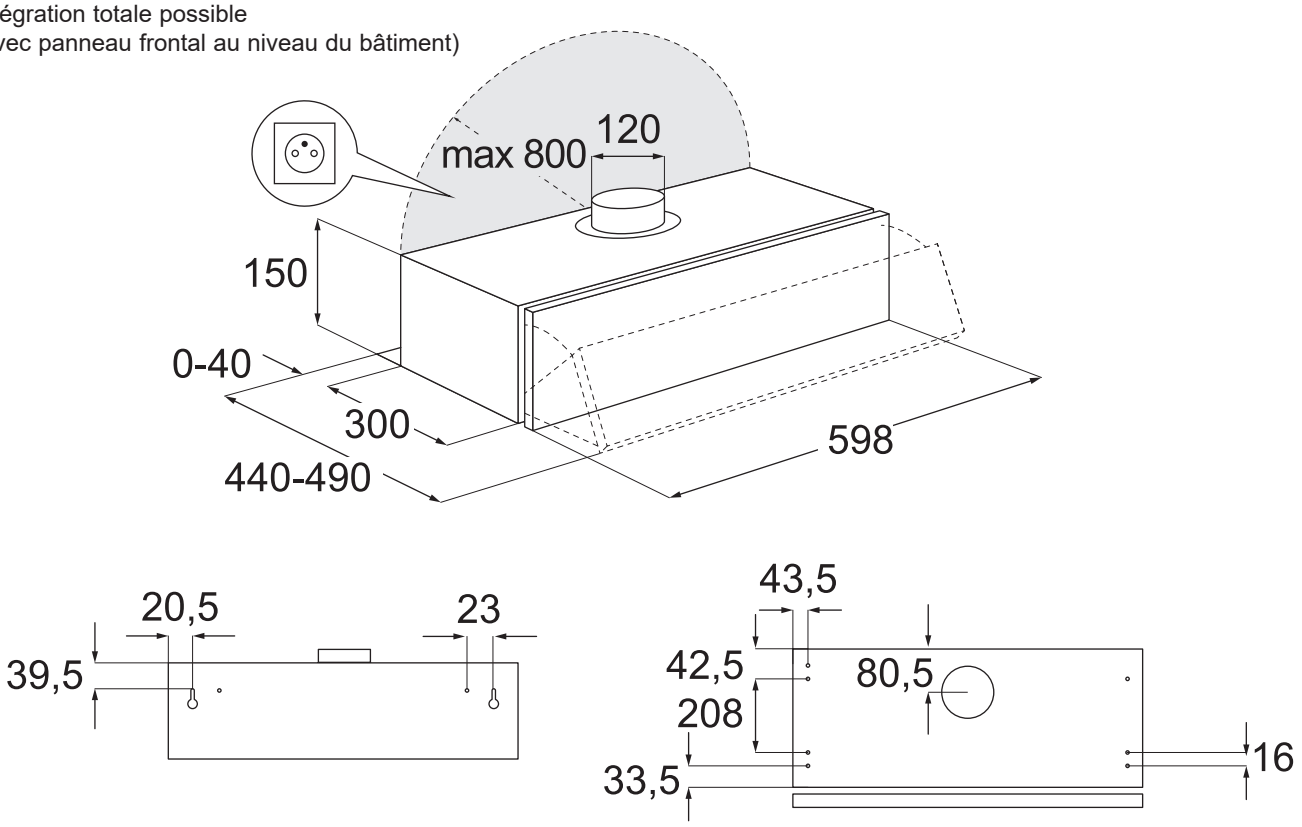

Indication:
Encastrement comme le modèle précédent 6011

DBL7036

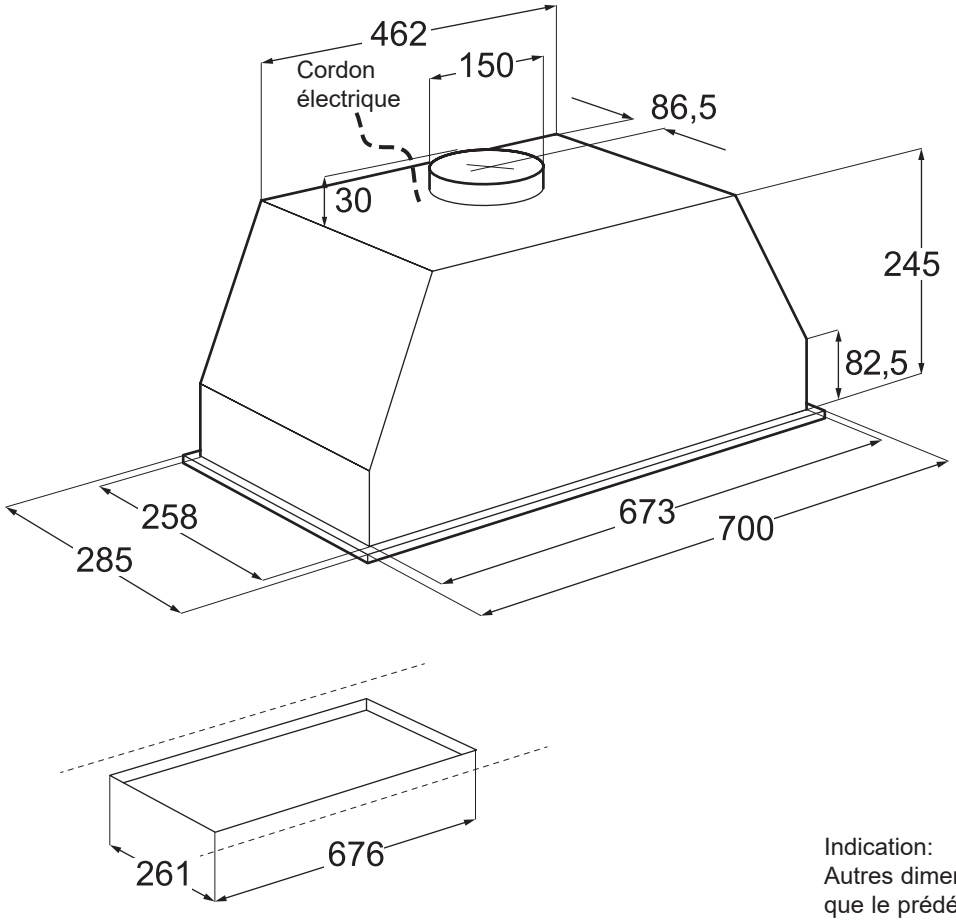

Indication:
Autres dimensions de découpe
que le prédécesseur DBL7035

DBGL7732

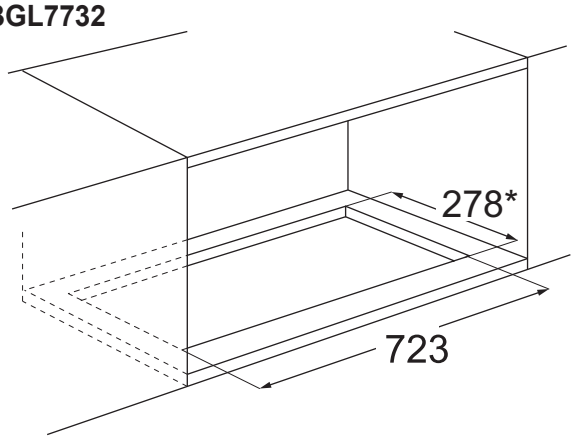

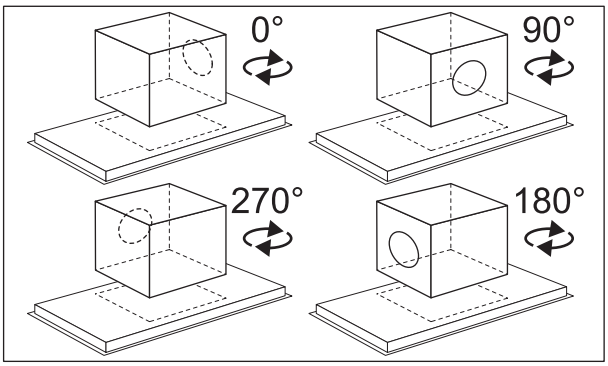

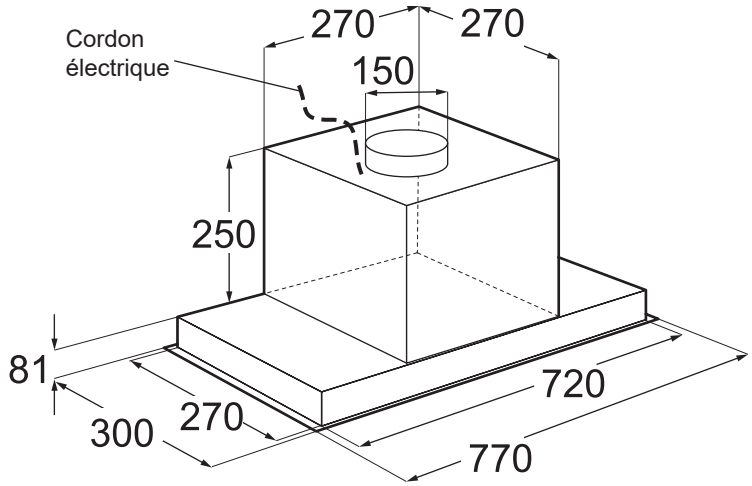

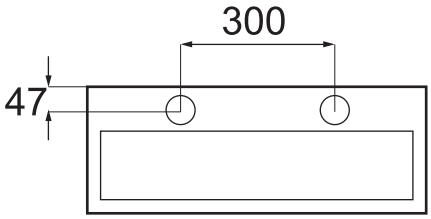

Indication:
*Modification des dimensions (avant 273 mm)

DBGL1032

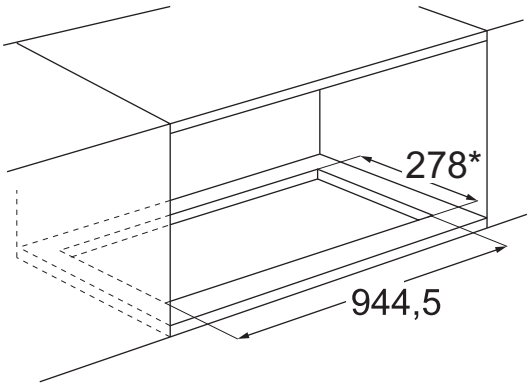

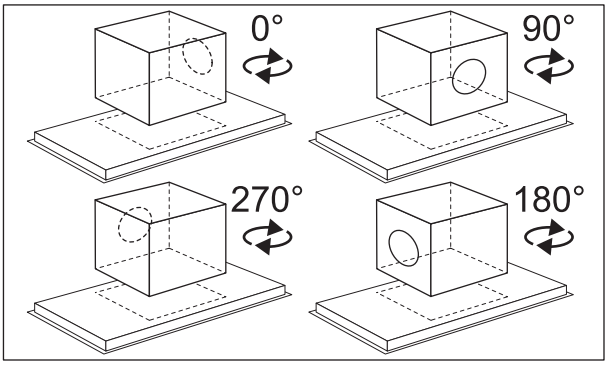

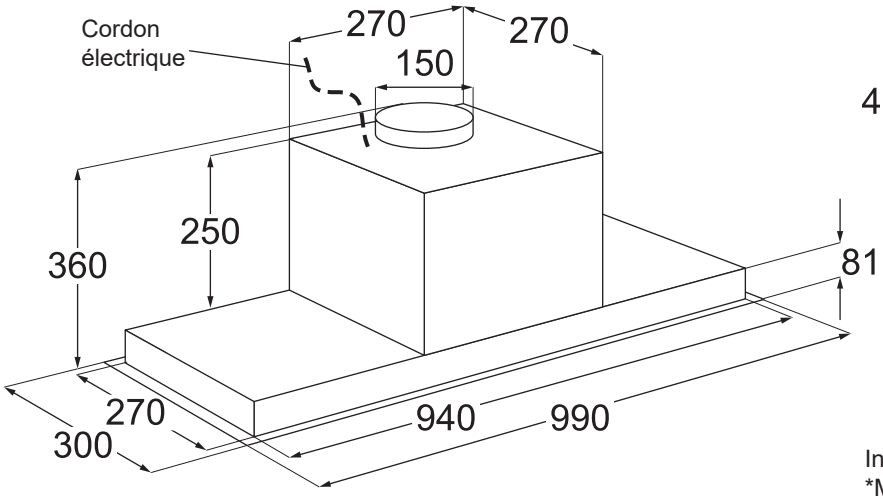

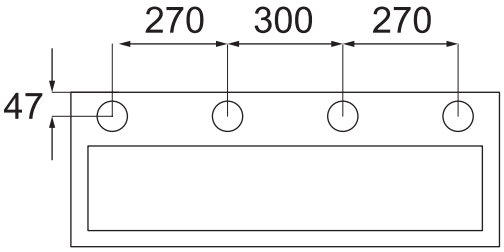

Indication:
*Modification des dimensions (avant 273 mm)

Les schémas pour l’encastrement sont également téléchargeables à www.electrolux.ch.

DVK6011

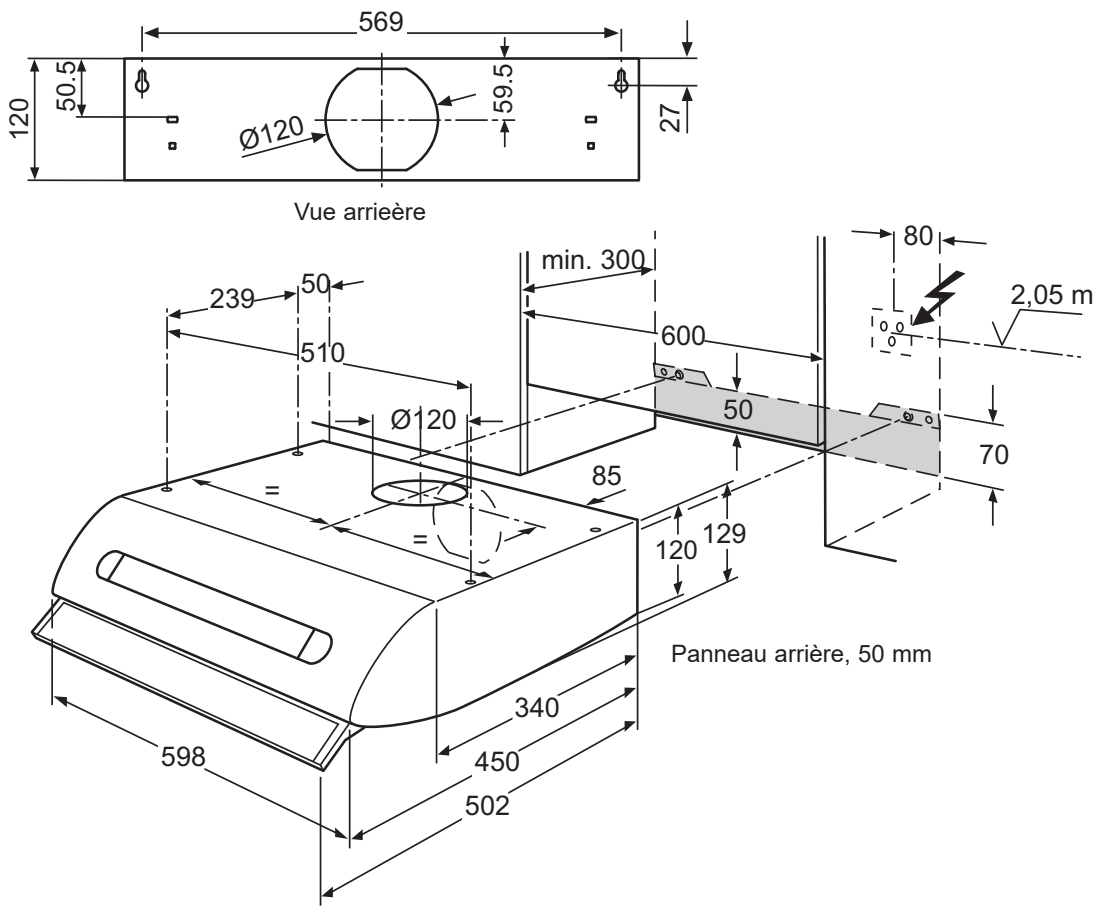

DVL6010

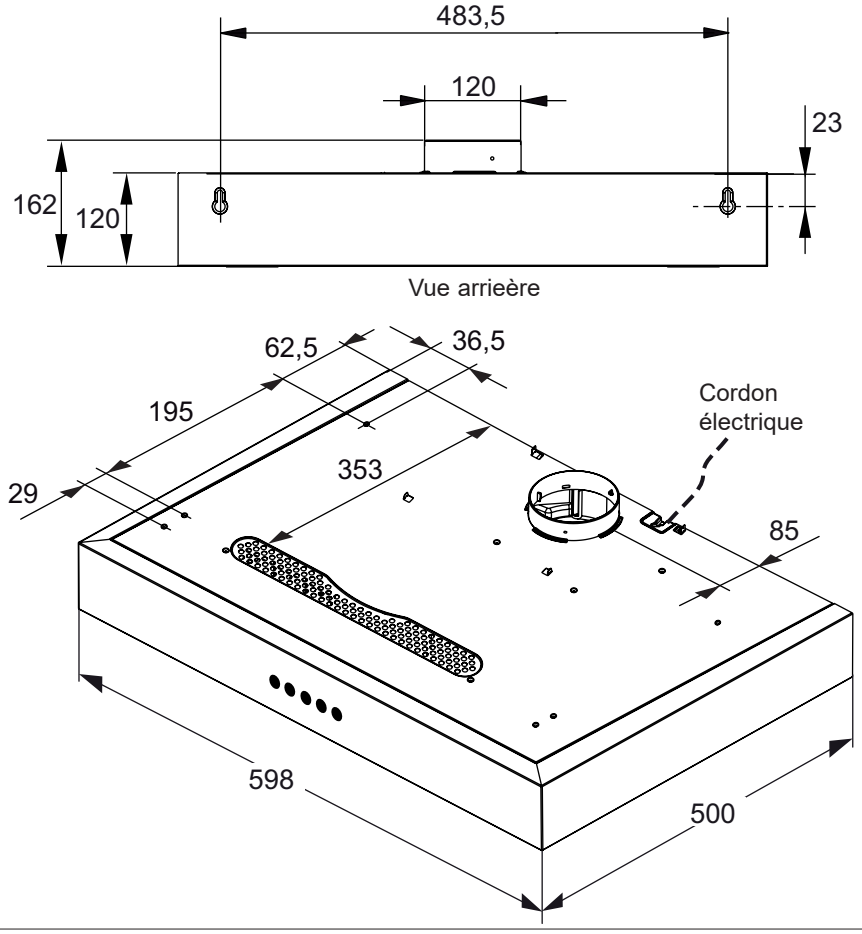

Les schémas pour l'encastrement sont également téléchargeables à www.electrolux.ch.

ULSLLF150A

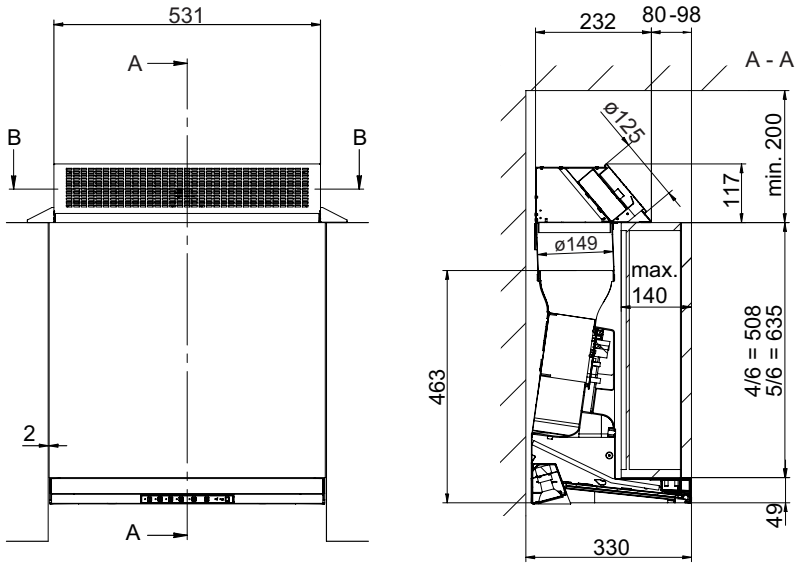

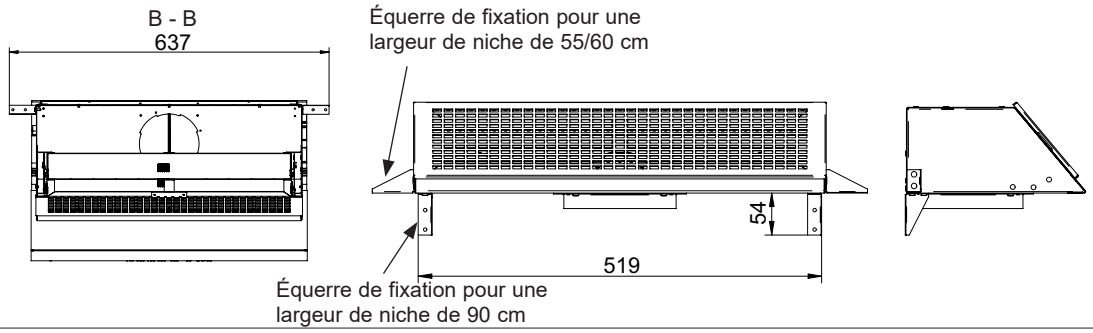

ULSLLF150
ULSLLF125

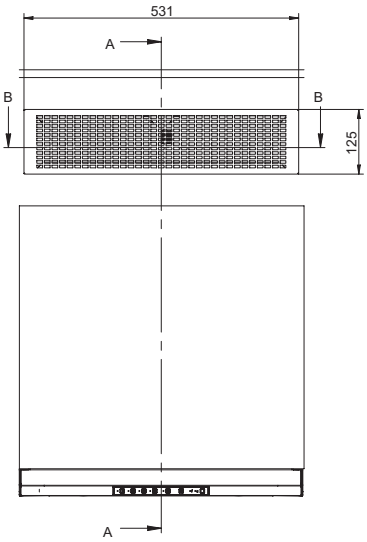

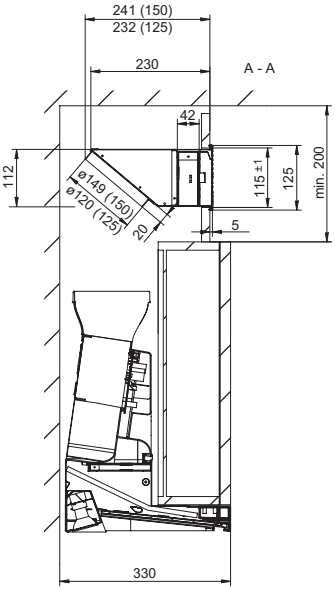

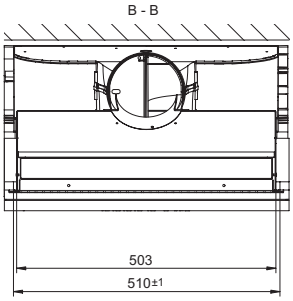

Découpe: 115 × 510 mm

Les schémas pour l’encastrement sont également téléchargeables à www.electrolux.ch.

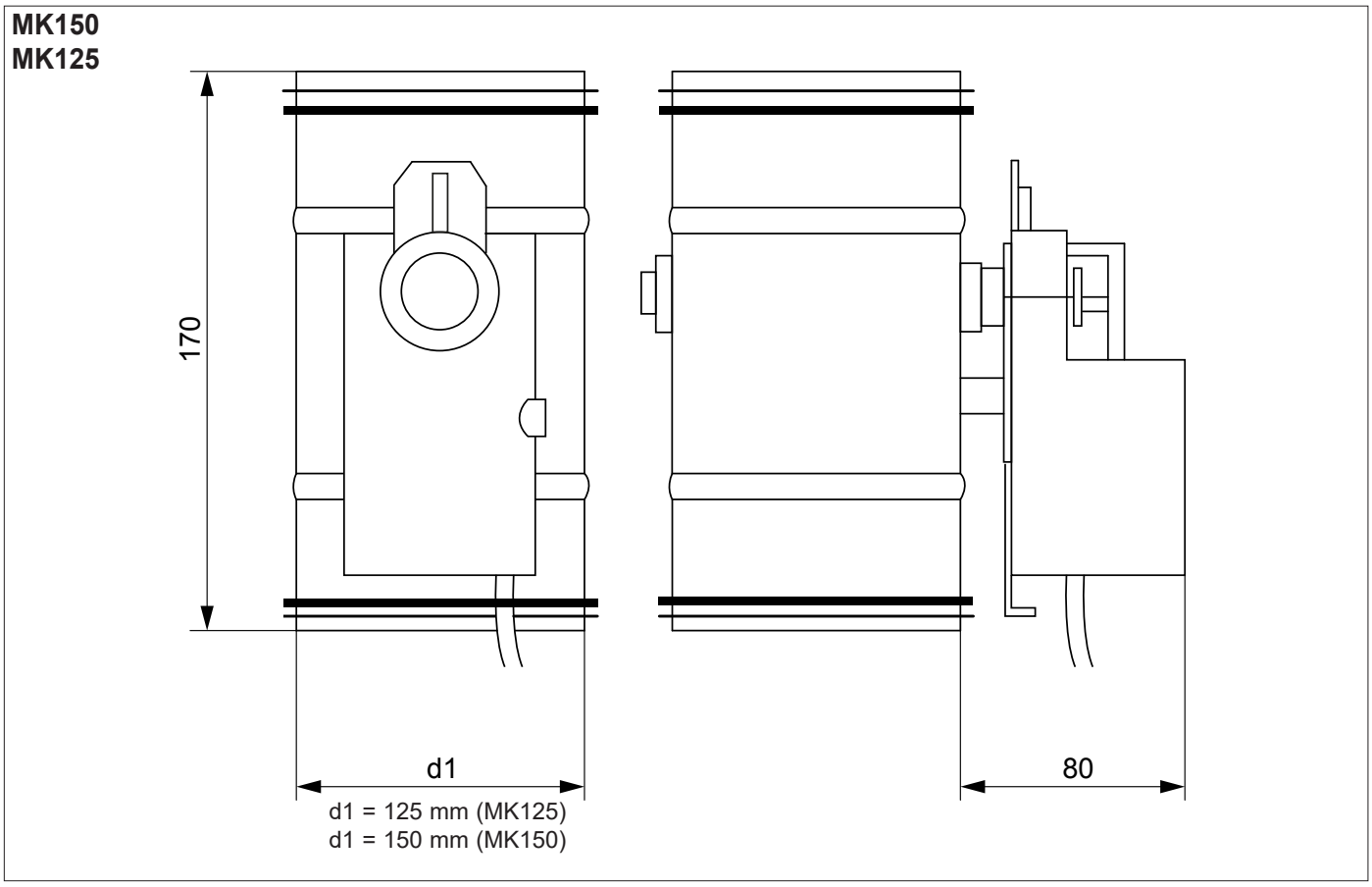
MK150
MK125
170
d1
80
d1 = 125 mm (MK125)
d1 = 150 mm (MK150)

3.14 Données de puissance (débit d’air)

Type d’appareil	Diagramme	Type d’appareil	Diagramme
DMPL0150SW	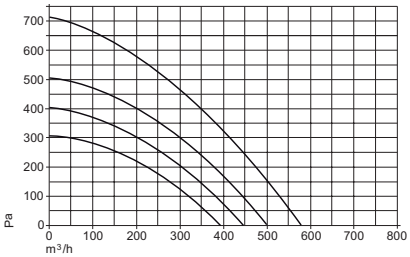	**IHPL1241WE**	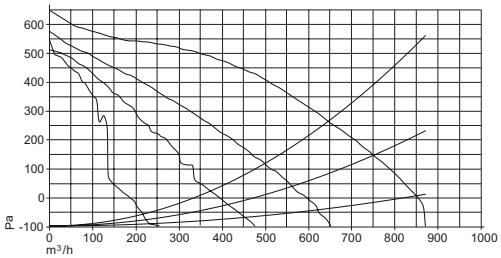
DMGL8322UO **DMGL8312AO**	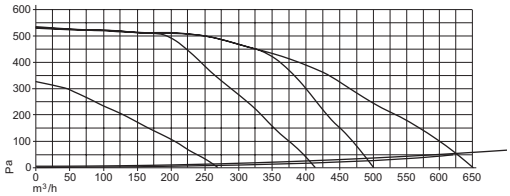	**DMSL8350UO** **DMSL8340AO** **DMSL8335UO** **DMSL8330AO** **DMGL8372UO** **DMGL8362AO**	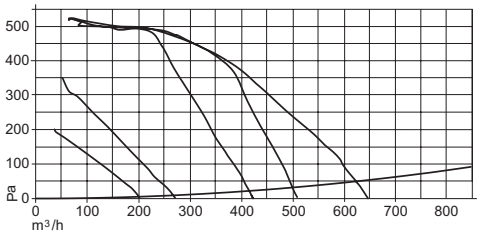
DML5825UO **DML5815AO**	Diagramme non disponible à la date d'impression > voir www.electrolux.ch	**IHSL1263CN** **IHSL1063CN**	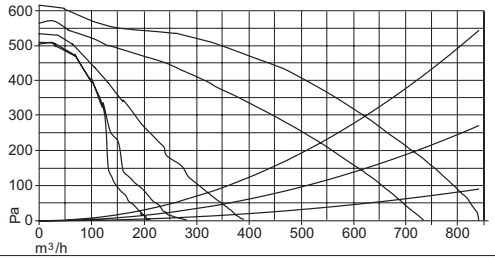
IHGL1263CN **IHGL1063CN**	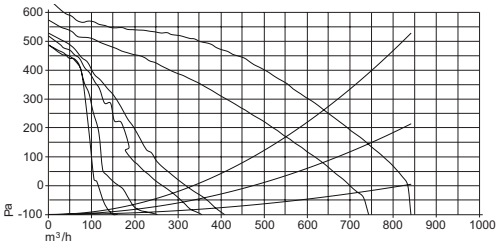	**IHGL9031CN**	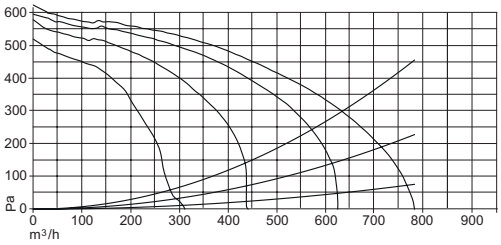
IHGL9041CN	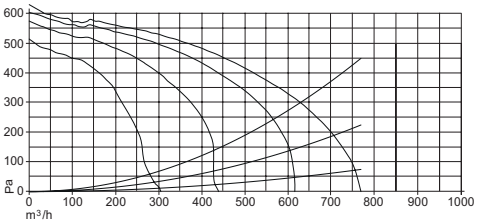	**IHL9028CN**	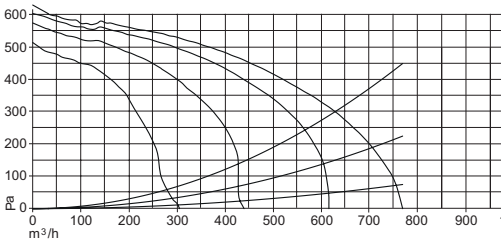
WHSL9063CN	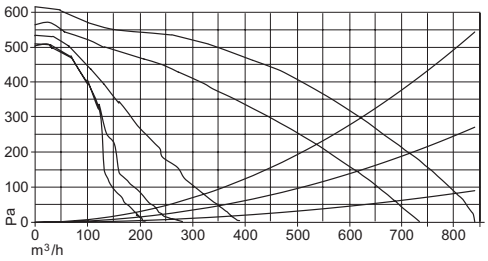	**WOGL9062CN**	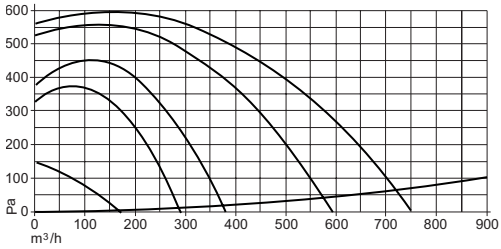

Les schémas pour l’encastrement sont également téléchargeables à www.electrolux.ch.

Type d'appareil	Diagramme	Type d'appareil	Diagramme
WHGL9041CN	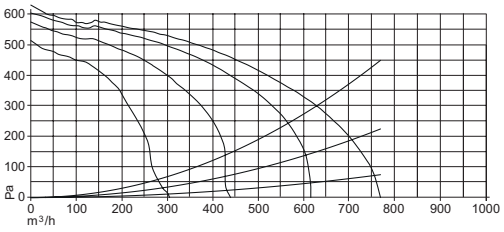	**WOSL9063CN**	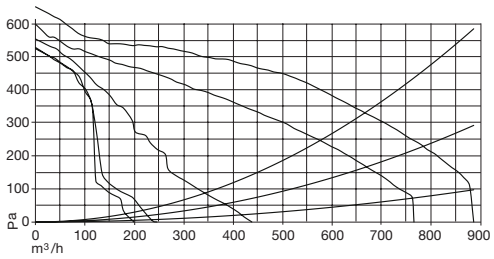
WHGL9031CN	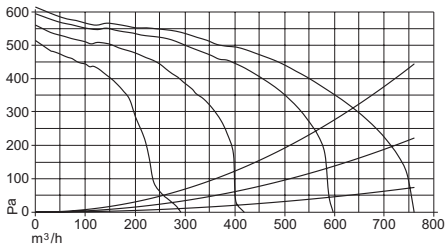	**WHGL9062CN**	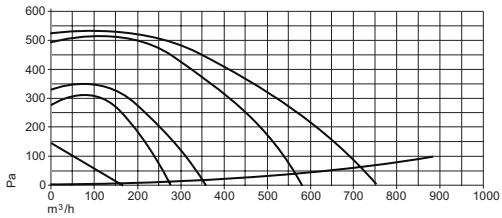
WHL9037CN **WHL6037CN**	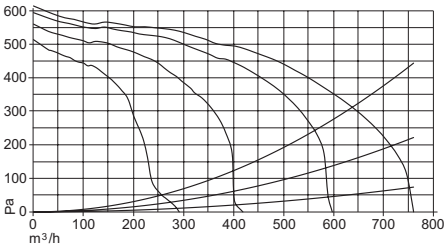	**WHL9037CN** **WHL6037CN**	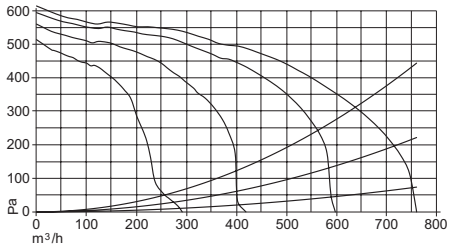
WOL9038CN **WOL6038CN**	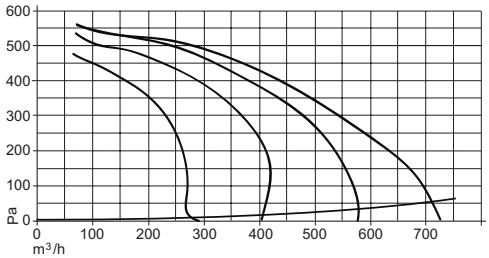	**DASL9050** **DASL6050** **DASL5550**	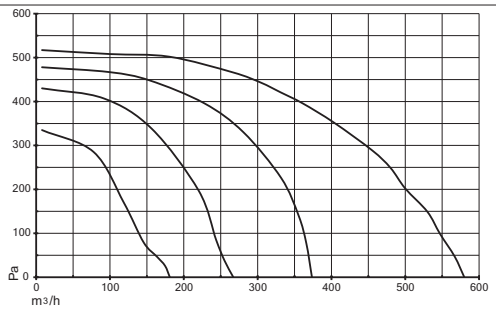
DASL9046 **DASL8246** **DASL6046** **DASL5546**	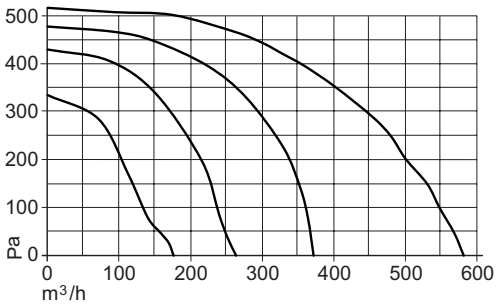	**DAGL5545** **DAGL6045**	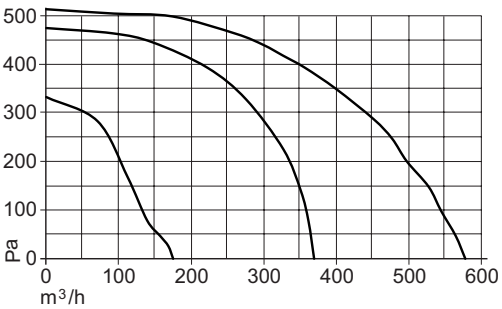
DAGL5542VI **DAGL6042VI** **DAGL9042VI**	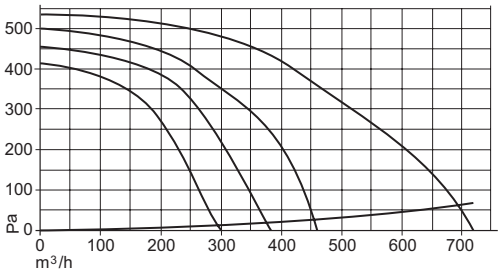	**DZGL5530CN** **DZGL6030CN**	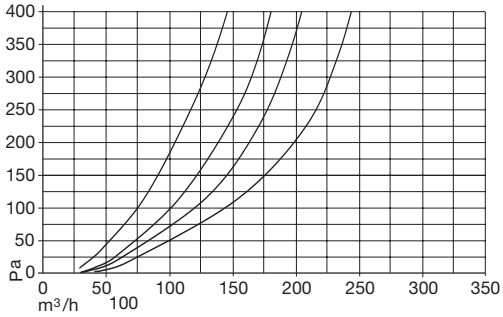

Les schémas pour l'encastrement sont également téléchargeables à www.electrolux.ch.

Type d'appareil	Diagramme	Type d'appareil	Diagramme
DAL5536 **DAL6036**	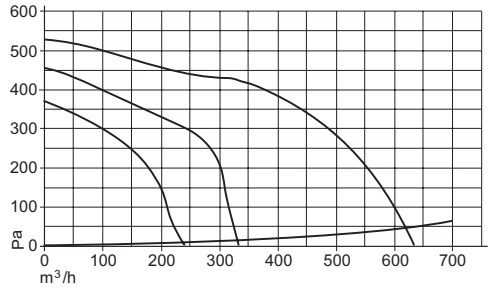	**DAK5536** **DAK6036**	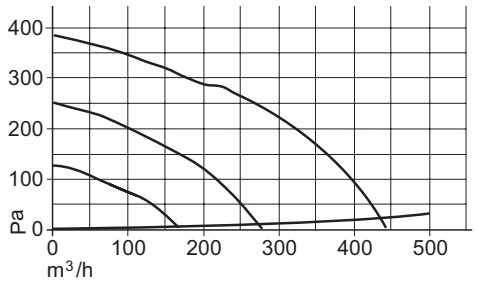
DCL5536	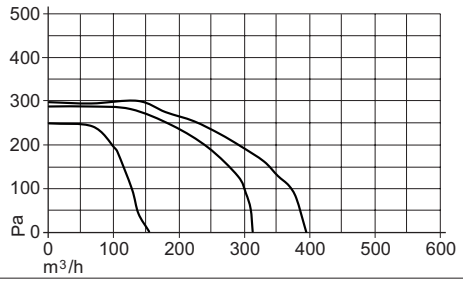	**DXL5536**	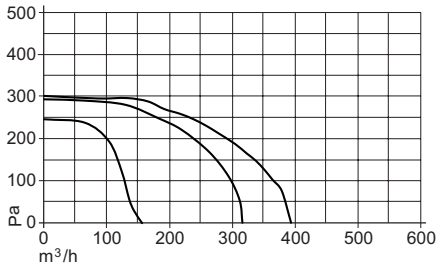
DXK5512 **DXK6012**	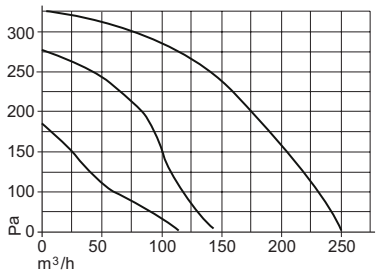	**DBGL5432** **DBGL7732** **DBGL1032**	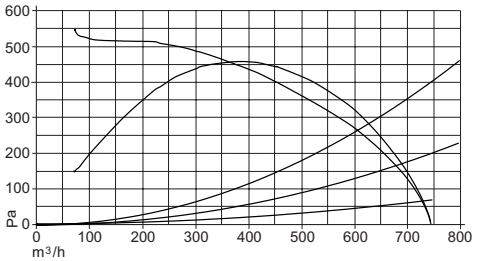
DBL5236 **DBL7036**	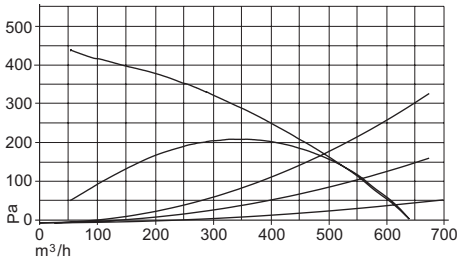	**DVL5510** **DVL6010**	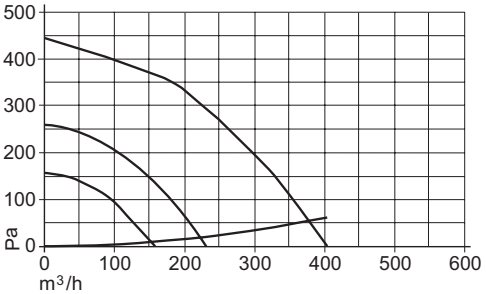
DVKxx11	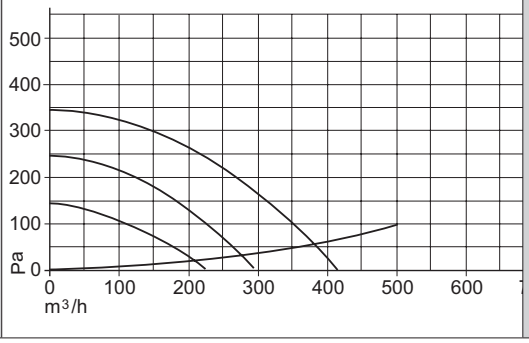		

Les schémas pour l'encastrement sont également téléchargeables à www.electrolux.ch.

3.15 Commande intelligent Hob2Hood

Combinaisons possibles/ recommandées	Aspirante	IHPL1241WE	IUSL1271WE	IUSL1065CN	IHSL1262CN	IHSL1062CN	IHGL1262CN	IHGL1062CN	WHSL9062CN	WOSL9062CN	WHGL9062CN	WOGL9062CN	DBGL1032CN	DBGL7732CN	DBGL5432CN	intégré
Plan de cuisson	**Largeur cm**	**120**	**120**	**100**	**120**	**100**	**120**	**100**	**90**	**90**	**90**	**90**	**99**	**77**	**54**	
DMSL8350UO/DMSL8335UO	83	-	-	-	-	-	-	-	-	-	-	-	-	-	-	x
DMSL8340AO/DMSL8330AO	83	-	-	-	-	-	-	-	-	-	-	-	-	-	-	x
DMGL8372UO	83	-	-	-	-	-	-	-	-	-	-	-	-	-	-	x
DMGL8362AO	83	-	-	-	-	-	-	-	-	-	-	-	-	-	-	x
DMGL8322UO	83	-	-	-	-	-	-	-	-	-	-	-	-	-	-	x
DMGL8312AO	83	-	-	-	-	-	-	-	-	-	-	-	-	-	-	x
DML5825UO/DML5815AO	58	-	-	-	-	-	-	-	-	-	-	-	-	-	-	x
GK906TSILO	90	x	x	x	x	x	x	x	x	x	x	x	x	-	-	-
GK80TSILO	80	x	x	x	x	x	x	x	x	x	x	x	x	x	-	-
GK78FTIPO	78	-	-	x	x	x	x	x	x	x	x	x	x	x	-	-
GK78TSIDSO	78	x	x	x	x	x	x	x	x	x	x	x	x	x	-	-
GK78TSIPO/CN	78	x	x	x	x	x	x	x	x	x	x	x	x	x	-	-
GK78TSIBO/CN / GK78TSIBSO	78	x	x	x	x	x	x	x	x	x	x	x	x	x	-	-
GK69TSIPO	69	x	x	x	x	x	x	x	x	x	x	x	x	x	-	-
GK69TSIBO/CN GK69TSIBSO/C	69	x	x	x	x	x	x	x	x	x	x	x	x	x	-	-
GK653TSIF	65	x	x	x	x	x	x	x	x	x	x	x	x	x	-	-
GK58FTIPO	58	-	-	x	x	x	x	x	x	x	x	x	x	x	x	-
GK58TSIDSO	58	x	x	x	x	x	x	x	x	x	x	x	x	x	x	-
GK58TSISO	58	x	x	x	x	x	x	x	x	x	x	x	x	x	x	-
GK58TSISCN	58	x	x	x	x	x	x	x	x	x	x	x	x	x	x	-
GK58TSIPO/CN	58	x	x	x	x	x	x	x	x	x	x	x	x	x	x	-
GK58TSILO	58	x	x	x	x	x	x	x	x	x	x	x	x	x	x	-
GK58TSIBO/CN / GK58TSIBSO	58	x	x	x	x	x	x	x	x	x	x	x	x	x	x	-
GK58TSIO/CN	58	x	x	x	x	x	x	x	x	x	x	x	x	x	x	-
GK58TSIPLCN	58	x	x	x	x	x	x	x	x	x	x	x	x	x	x	-
GK58IO/CN	58	x	x	x	x	x	x	x	x	x	x	x	x	x	x	-

3.16 Informations concernant les appareils

Type d'appareil	Distance min. par rapport à la surface de cuisson, mm		Mode de fonctionnement		Cordon d'alimentation avec prise Longueur m	Raccordement au Air Modul® Walter Meier	Éclairage	Raccordement (important : n'est pas exempt de potentiel) pour consommateurs externes (par ex. volet moteur, etc.)*	Ajustement de cheminée sur demande
	Gaz**	Électrique	Évacuation d'air	Recyclage d'air**					
Hotte de plafond/Aérateur de plan de cuisson									
IHPL1241WE	max. 1500 mm	max. 1500 mm	Oui	Oui	1.2 sans prise	Non	Rampe lumineuse LED, 3000K	Oui	-
DMPL0150SW	-	-	Oui	Oui	1.5	Non	-	Oui	-
DMSL8350UO, DMSL8335UO DMGL8372UO, DMGL8322UO	-	-	-	Oui	1.5 sans prise	Non	-	-	-
DMSL8340AO, DMSL8330AO DMGL8362AO, DMGL8312AO	-	-	Oui	-	1.5 sans prise	Non	-	Oui	-
DML5815AO/DML5825UO	-	-	Oui	Oui	1.5 sans prise	Non	-	Oui	-
IHSL1065CN	650	650	-	Oui	1.5 sans prise	Non	Rampe lumineuse LED, 3000K	Non	Oui, Adaptation du câble
IUSL1271WE	750	750	-	Oui	1.1 sans prise	Non	Rampe lumineuse LED, 3000K	Rampe lumineuse LED, 3000K	-
Hottes îlot									
IHSLxx63CN	650	650	Oui	Oui	1.9	Non	Rampe lumineuse LED, 3000K	2	Oui
IHGLxx63CN	650	650	Oui	Oui	1.9	Non	Rampe lumineuse LED, 3000K	2	Oui
IHGL9041CN	650	650	Oui	Oui	1.9	Non	Spots LED, 3000K	2	Oui
IHL9028CN	650	650	Oui	Oui	1.9	Non	Spots LED, 3000K	2	Oui
IHGL9031CN	650	650	Oui	Oui	1.9	Non	Spots LED, 3000K	2	Oui
Hottes murales									
WOSL9061CN	500	500	Oui	Oui	1.9	Non	Rampe lumineuse LED, 3000K	2	Oui
WHSL9063CN	650	500	Oui	Oui	1.9	Non	Rampe lumineuse LED, 3000K	2	Oui
WHGL9062CN	650	500	Oui	Oui	1.9	Non	Rampe lumineuse LED, 3000K	2	Oui
WOGL9062CN	500	500	Oui	Oui	1.9	Non	Rampe lumineuse LED, 3000K	2	Oui
WHLxx38CN	650	650	Oui	Oui	1.9	Non	Spots LED, 3000K	2	Oui
WOLxx38CN	600	500	Oui	Oui	1	Non	Spots LED, 3000K	3	Oui
WHLxx37CN	650	650	Oui	Oui	1.9	Non	Spots LED, 3000K	2	Oui
Hottes encastrables									
DASLxx46/DASLxx50	700	500	Oui	Oui	1	Non	Spots LED, 3000K	3	-
DAGLxx45	700	500	Oui	Oui	1	Non	Spots LED, 3000K	3	-
DAGLxx42VI	650	500	Oui	Oui	1.5	Non	Spots LED, 3000K	-	-
DALxx36	650	500	Oui	Oui	1.8	Non	Rampe lumineuse LED, 3000K	2	-
DAKxx36	650	500	Oui	Oui	1.8	Non	Rampe lumineuse LED, 3000K	2	-
DBGLxx31	570	500	Oui	Oui	1.8	Non	Spots LED, 3000K	2	-
DBLxx36	650	650	Oui	Oui	1.8	Non	Spots LED, 3000K	-	-
DCL5536	700	500	Oui	-	1	Non	Lamps LED, 3000K	3	-
DXKxx11	750	650	Oui	Oui	1.4	Non	Lamps LED, 3000K	-	-
DXL5536	700	500	Oui	-	1	Non	Lamps LED, 3000K	-	-
DVKxx12	650	650	Oui	Oui	1.8	Non	Lamps LED, 3000K	-	-
DVLxx10CN	650	500	Oui	Oui	1.5	Non	Lamps LED, 3000K	-	-
DZGLxx30CN	700	500	ja	-	1	Oui	Spots LED, 3000K	3	-

* Légende: 1 = dans boîtier électronique, 2 = conduit vers l'extérieur, 3 = dans le carter moteur

** Indication : La combinaison d'une cuisinière à gaz et d'une hotte aspirante à circulation d'air n'est autorisée que si un renouvellement d'air suffisant est garanti toute l'année (par exemple avec une aération contrôlée de l'appartement).

3.17 Conseils d'installation (mentions légales)

Conseils de sécurité
En cas de révision, il convient de débrancher l'appareil en retirant la prise secteur. Les directives générales sur l'exploitation des appareils électriques, les prescriptions du fournisseur d'électricité compétent, ainsi que les indications contenues dans cette notice d'installation, doivent être scrupuleusement observées. L'installation inappropriée d'une hotte aspirante peut entraîner un incendie. Il convient également de respecter les dispositions cantonales des pompiers. L'utilisation simultanée d'appareils raccordés à une cheminée (p. ex. cheminée, cuisinière à gaz) et de hottes aspirantes n'est garantie sans risque que si la pièce et/ou le logement dispose d'une ouverture d'amenée d'air extérieur appropriée d'environ 500-600 cm/2 permettant d'éviter la formation d'une dépression lors du fonctionnement de la hotte. La dépression dans la pièce ne doit pas être supérieure à 4 Pa. L'air d'évacuation doit être expulsé vers l'extérieur au moyen d'un tuyau séparé et ne peut pas passer dans une cheminée. Le non-respect de ce principe entraîne des pertes importantes de performance et une augmentation des bruits de fonctionnement.

3.18 Conseils de planification

Valeurs de calcul des résistances des tuyauteries Beispiel Leistungsverluste:

Gaine - dimen - sion nominale	Débit d'air dans la gaine	Vitesse d'écoule- ment dans la gaine	Pertes de charge spécifiques (Pa)							
			Conduit rigide	Conduit flexible Aluflex	Coude rigide 90°	Coude flexible 90°	Grille TMR-E	Chapeau biconique	Réduction 125/100 150/125 180/150	Clapet anti-retour TMR-E
Ø mm	m³/h	m/s	Pa/m	Pa/m	Pa	Pa	Pa	Pa	Pa	Pa
100	100	3.5	2.0	3.0	3.5	5.0	36	-	-	30
	150	4.1	3.0	4.0	5.5	7.5	50	7.0	-	35
	200	7.0	7.0	9.0	15	20	74	22	-	42
	250	8.8	10	13	23	30	102	32	-	48
	300	10.6	13	17	35	45	145	48	-	56
	400	14.2	28	36	62	81	226	84	-	80
	500	17.4	35	53	95	125	-	122	-	102
125	200	4.5	2.0	3.0	6.0	8.0	40	6.0	24	20
	250	5.7	3.0	4.0	10	13	50	10	37	22
	300	6.8	5.0	6.0	14	18	67	14	53	25
	400	9.1	8.0	10	26	34	122	24	98	30
	500	11.3	13	17	40	52	180	37	148	44
	600	13.9	17	23	61	80	260	55	218	55
	700	16.3	21	30	82	105	-	78	-	68
150	200	3.1	0.9	1.1	3.0	4.0	27	4.0	7.0	13
	300	4.7	1.8	2.4	7.0	10	55	7.0	17	18
	400	6.3	3.3	4.3	12	16	84	13	30	20
	500	7.8	5.0	6.5	19	25	117	20	45	24
	600	9.4	7.0	9.1	28	37	175	28	66	30
	700	10.8	9.0	12	38	50	240	37	88	35
	800	12.4	11	16	48	63	-	47	118	47
180	400	4.6	1.3	1.7	7.0	10	45	6.0	15	10
	500	5.8	2.3	3.0	10	13	70	9.0	24	13
	600	7.0	3.3	4.3	15	19	94	13	35	17
	700	8.1	4.4	5.7	21	27	140	17	45	19
	800	9.3	5.5	7.1	27	35	175	23	62	22
	1000	11.7	8.0	16	43	56	-	34	93	30
	1200	13.9	11	20	59	77	-	-	-	-

10 Pa (Pascal) = ~ 1 mm CE (colonne d'eau)

Exemple de pertes de puissance:
Calcul de la résistance à l'écoulement de l'air dans le conduit d'évacuation:
Matériau du tube nécessaire x résistance spécifique à l'écoulement de l'air
5 m gaine × 9 Pa/m = 45 Pa 2 × 90 °
Caude × 38 Pa/m = 76 Pa
Clapet anti-retour = 35 Pa
Chapeau biconique = 37 Pa
Résistance totale à l'écoulement de l'air = 193 Pa
À l'aide de la courbe caractéristique de la hotte, on peut à présent déterminer si le débit d'air est suffisant avec le conduit d'évacuation utilisé. (Des informations complètes sont aussi disponibles sur www.electrolux.ch – Manuel «Hotte aspirante»)

Les schémas pour l'encastrement sont également téléchargeables à www.electrolux.ch.

Largeur de la hotte aspirante
En raison des mouvements d'air (flux transversaux), les vapeurs produites lors de la cuisson sont déviées dans la cuisine de sorte qu'elles se diffusent davantage à l'horizontale et moins à la verticale. Elles ont donc tendance à remonter à l'oblique. Afin de pouvoir aspirer intégralement les vapeurs, la hotte aspirante doit recouvrir suffisamment la zone de cuisson. Elle doit si possible être plus large que le plan de cuisson, mais avoir au moins la même largeur. Dans le cas des hottes îlot notamment, il est important, en raison des flux transversaux dans la pièce, qu'elles soient plus larges que le plan de cuisson.

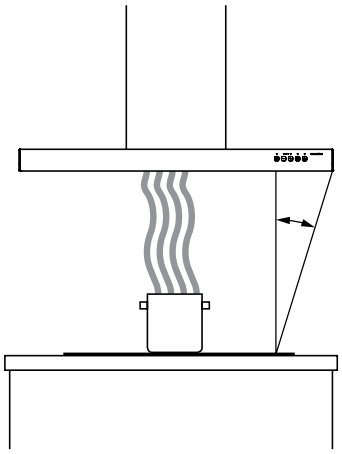

Hauteur de montage / distances de sécurité
Pour des raisons de sécurité, il est important de respecter la distance minimale recommandée par rapport au plan de cuisson pour déterminer la hauteur de montage de la hotte aspirante. Il convient de tenir compte des indications figurant dans les instructions de montage et les caractéristiques techniques du fabricant (hotte aspirante et plan de cuisson). Pour la hauteur de montage de la hotte, il est recommandé également de veiller à ce que l'utilisateur ait une bonne visibilité et puisse accéder librement à la zone de cuisson/au plan de cuisson. Si ces conditions ne peuvent pas être remplies avec les valeurs de référence indiquées, la hotte doit être implantée plus haut. Si la hotte est installée à une hauteur supérieure, son rendement s'en trouve réduit et l'efficacité d'aspiration diminue. Dans ce cas, il est recommandé d'adapter également la largeur de la hotte.

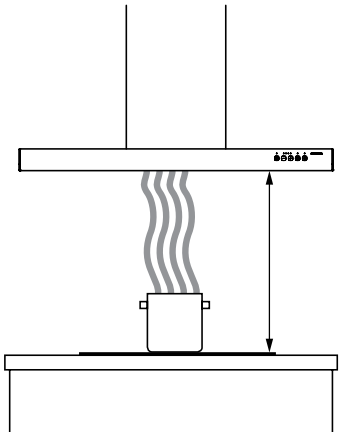

Mode recyclage / Flux transversal
Pour le concept de la hotte à recyclage d'air (les hottes murales en particulier), il convient de veiller à ce que le jet d'air sortant ne percute pas un mur proche et que les flux transversaux occasionnés ne poussent pas les vapeurs au-dessus du plan de cuisson.

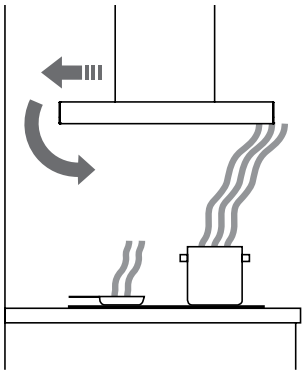

Les schémas pour l'encastrement sont également téléchargeables à www.electrolux.ch.

À quoi faut-il faire attention lors de la planification d'une installation de recyclage de l'air?

Pour les installations en mode recyclage, il faut généralement veiller à ce que la superstructure soit suffisamment aérée pour que l'air évacué puisse s'échapper de manière optimale. Si l'air chaud et humide reste "piégé", le risque augmente :

- Décoloration du plafond
- Précipitation de l'humidité (moisissures)
- Gonflement d'éléments de meubles

L'utilisation de matériaux appropriés (bois résistant/coupes scellées/peintures lavables) peut permettre de résister plus longtemps à ces influences.

Electrolux recommande d'installer les kits de recyclage d'air ULSLLF. Cela permet de guider l'air évacué de manière optimale et de protéger au mieux l'environnement immédiat.

Éléments hauts avec panneau de plafond et grille d'aération
En principe, il faut laisser un espace de 200 mm min. entre le bord supérieur de l'élément haut et le plafond fini doit être respecté.
L'air vicié est évacué par le tuyau de la superstructure vers la grille.
Electrolux recommande d'utiliser l'utilisation du kit de recyclage d'air ULSLLF (détails page 106) pour une absorption accrue des odeurs.

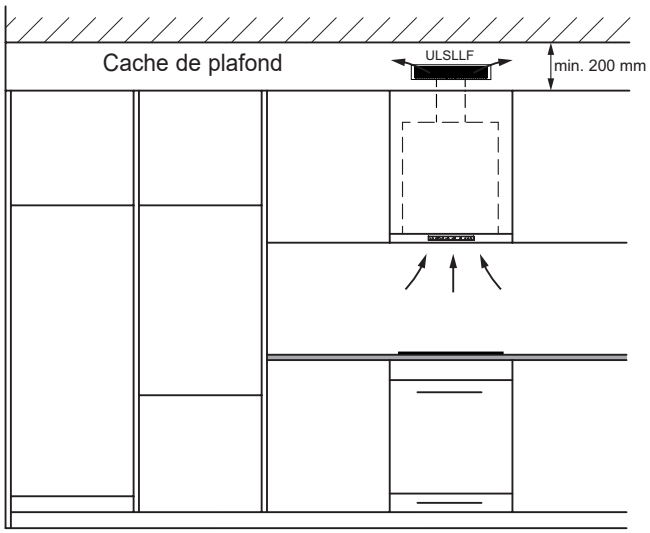

Éléments hauts avec cache-plafond
En principe, il faut laisser un espace de 200 mm min. entre le bord supérieur de l'élément haut et le plafond fini (sur plusieurs largeurs d'éléments) doit être respecté.
Un joint creux d'au moins 10 mm devrait avoir une longueur de longueur totale une section d'aération de min. 200 cm² de surface de ventilation.
L'air est évacué par le tube jusqu'au bord supérieur de l'armoire de l'élément haut et s'échappe ensuite par l'évent par le joint creux.

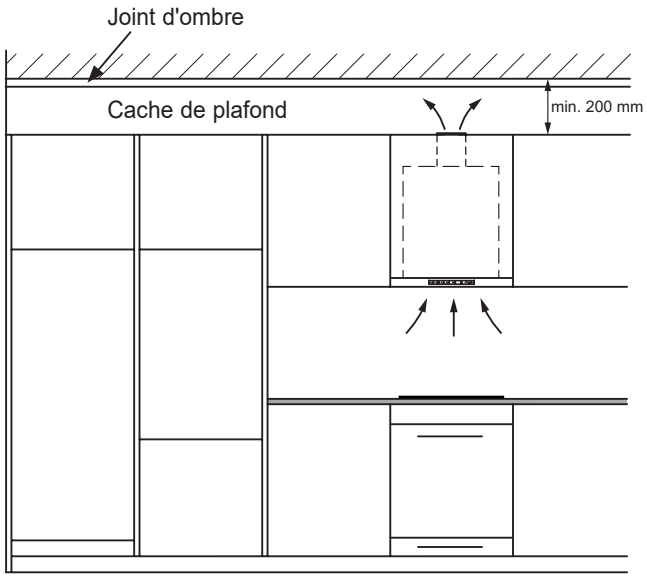

Éléments hauts sans cache-plafond
En principe, il faut laisser un espace de 200 mm min. entre le bord supérieur de l'élément haut et le plafond fini (sur plusieurs largeurs d'éléments) doit être respecté.
L'air est évacué par le tube jusqu'au bord supérieur de l'armoire et s'échappe ensuite dans la zone au-dessus de la sortie d'air.
Afin de garantir la protection contre les contacts accidentels, il convient d'installer à l'extrémité du tube, une grille de protection ou de ventilation doit être installée.
Pour une absorption accrue des odeurs, il est également possible d'utiliser le kit de recyclage d'air d'Electrolux (Détails à la page 106).

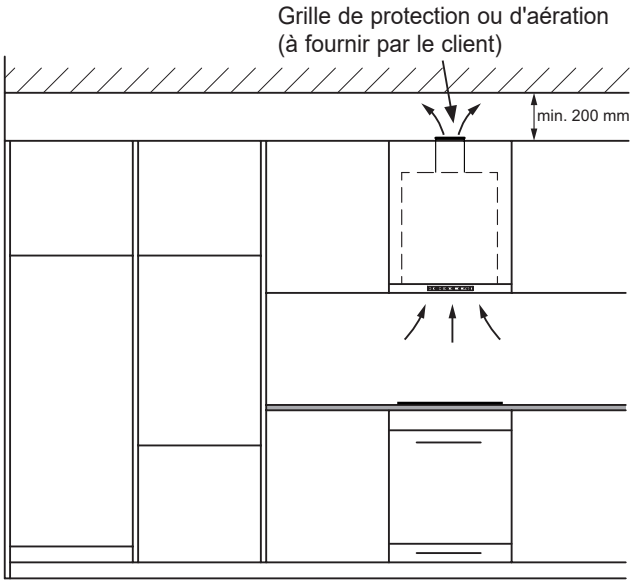

3.19 Accessoires de montage

Article	Utilisation	Pour hotte
ULSLLF150	Set de recyclage d'air composé de - Boîte à filtre (raccordement Ø 150 mm) avec grille couleur blanche - filtre à charbon actif LongLife, régénérable, (durée de vie du filtre jusqu'à 4 ans) Détails à la page auf Seite 106	Hottes encastrables avec sortie d'air Ø 150 mm
ULSLLF125	Kit de recyclage d'air composé de - Boîte à filtre (raccordement Ø 125 mm) avec grille couleur blanche - Filtre à charbon actif LongLife, régénérable, (durée de vie du filtre jusqu'à 4 ans) Détails à la page auf Seite 106	Hottes encastrables avec sortie d'air Ø 125 mm
ULSLLF150A	Set de recyclage d'air composé de - Boîte à filtre couleur blanche (raccord Ø 150 mm) avec grille Couleur blanche - Filtre à charbon actif LongLife, régénérable, (durée de vie du filtre jusqu'à 4 ans) Détails à la page auf Seite 106	Hottes encastrables avec sortie d'air Ø 150 mm
MK150	Volet motorisé rabattable Ø 150 mm, composé d'un moteur, d'un volet de régulation avec joint d'étanchéité et d'un étrier	Tous les modèles avec sortie d'air Ø 150 mm
MK125	Volet motorisé rabattable Ø 125 mm, composé d'un moteur, d'un volet de régulation avec joint d'étanchéité et d'un étrier	Tous les modèles avec sortie d'air Ø 125 mm
KITEXPO	Set de cassette pour air ambiant: • Caisson filtrant avec grille (inox) • Filtres à charbons actifs longue durée régénérables (1 pièce)	DMPL0150SW
VTRAVERSE	2 pièces nécessaires	DMPL0150SW
Remarques: * Prix: voir le catalgoue Electrolux		

Les schémas pour l'encastrement sont également téléchargeables à www.electrolux.ch.

4 Réfrigérateurs et congélateurs

Electrolux offre une large gamme de réfrigérateurs et de congélateurs encastrables pour les normes Euro et suisse. Des appareils dotés de plusieurs zones de température sont disponibles pour ces deux normes: zone NaturaFresh et compartiments de réfrigération. Les aliments peuvent être ainsi stockés à température optimale. La gamme comporte des réfrigérateurs, des réfrigérateurs-congélateurs et des congélateurs.
Pour répondre aux besoins du marché de remplacement dans les cuisines existantes, nous proposons des réfrigérateurs en norme suisse à façade blanche, marron ou noire. Ces appareils peuvent être encastrés avec un set de grilles d'aération séparé (LGKS55).

4.1 Solutions d'encastrement pour réfrigérateurs et congélateurs 55 cm (SMS)

Réfrigérateurs entièrement intégrables
(tous les modèles ayant la désignation IK...)
La façade du meuble est montée directement sur la porte du réfrigérateur. Le système Electrolux de montage fixe de la porte permet une installation simple et rapide. Il n'est plus nécessaire de procéder à des mesures fastidieuses, ni d'utiliser des outils spéciaux. Le poids maximum autorisé pour l'habillage de la porte voir schéma pour l'encastrement.

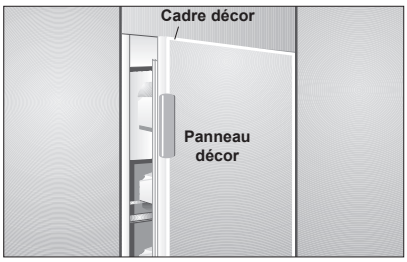

Réfrigérateurs compatibles décor
(tous les modèles ayant la désignation EK...)
La façade du réfrigérateur est blanche, marron ou noire. La poignée est fixée latéralement, directement sur la porte de l'appareil. Tous les appareils sont livrés avec le cadre décor monté. Le panneau décor peut être simplement fixé sur la façade.

Solutions d'encastrement sous plan
Dans les petites cuisines où l'espace est restreint, il est possible d'encastrer les modèles suivants sous un plan de travail:

- SMS 6/6: EK134S/EK136S, compatible décor, sur socle avec ventilateur d'aération intégré
- Euro 60: réfrigérateur UK1205S, congélateur UG0985, entièrement intégrable, 60 cm de largeur, sur sol, avec ventilateur d'aération.

Niche: dimensions en mm

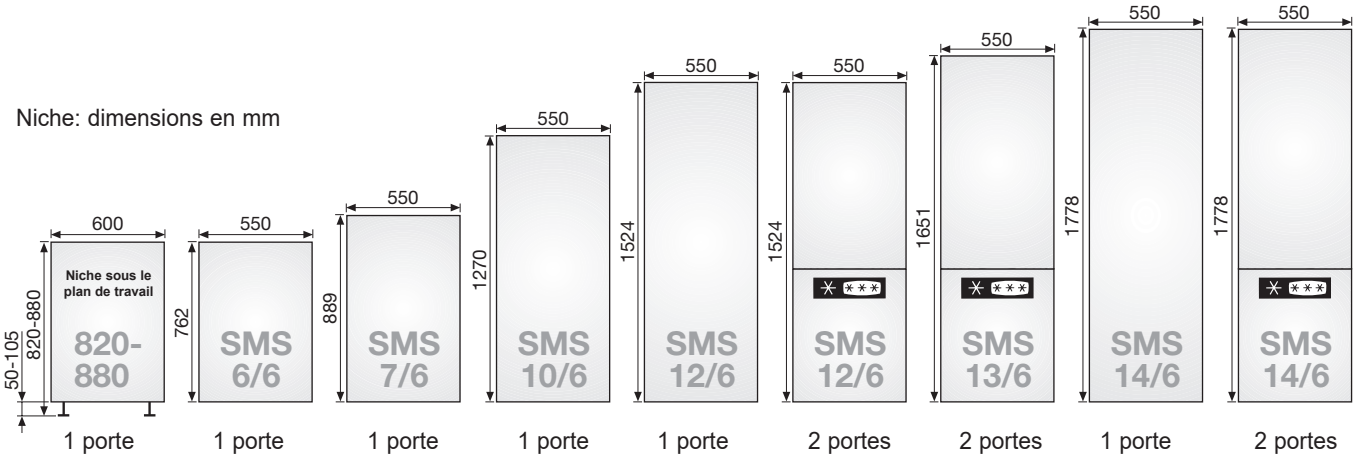

1 porte	1 porte	1 porte	1 porte	1 porte	2 portes	2 portes	1 porte	2 portes
UK1205S UG0985		IK161S IK159S	IK247S IK245S IK243S	IK285SA IK283SA	IK279BN IK277BN IK275BN	IK303BN IK301BN	IK329SA IK327SA	IK309BN IK307BN IK305BN
	EK136S EK134S	EK160S EK158S	EK246S EK244S EK242S	EK284SA EK282SA	EK278BN EK276BN EK274BN			

Les schémas pour l'encastrement sont également téléchargeables à www.electrolux.ch.

4.2 Réfrigérateurs et congélateurs 55 cm

IK329SA / IK327SA
Panneaux frontaux vissés sur les portes de l'appareil

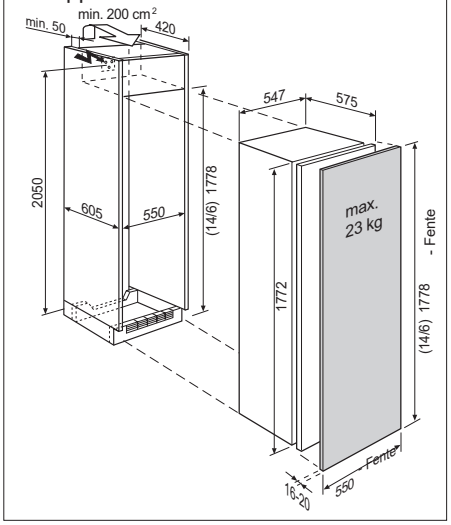

IK309BN / IK307BN / IK305BN
Panneaux frontaux vissés sur les portes de l'appareil

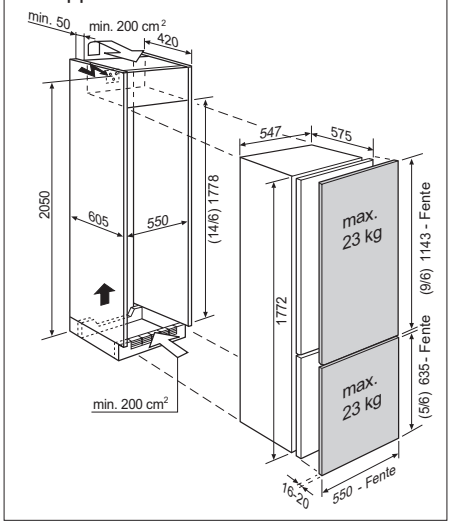

IK303BN / IK301BN
Panneaux frontaux vissés sur les portes de l'appareil

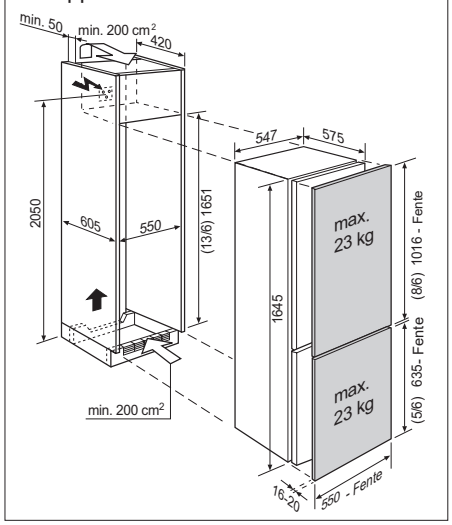

IK279BN / IK277BN / IK275BN
Panneaux frontaux vissés sur les portes de l'appareil

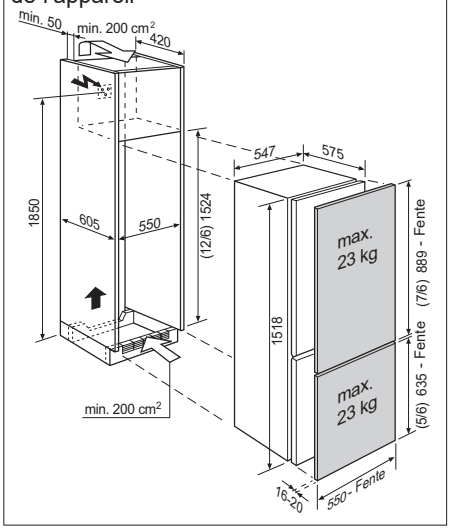

EK278BN / EK276BN / EK274BN

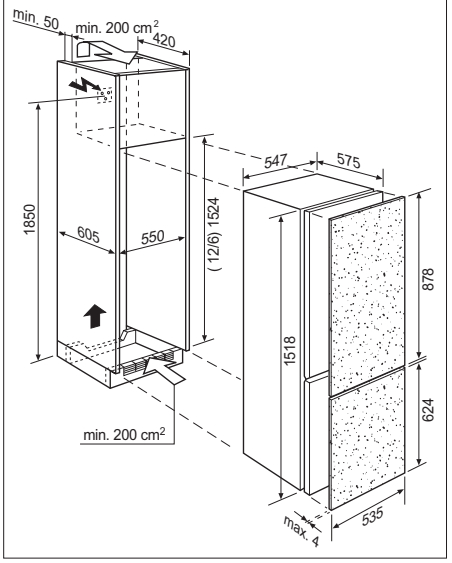

IK285SA / IK283SA
Panneaux frontaux vissés sur les portes de l'appareil

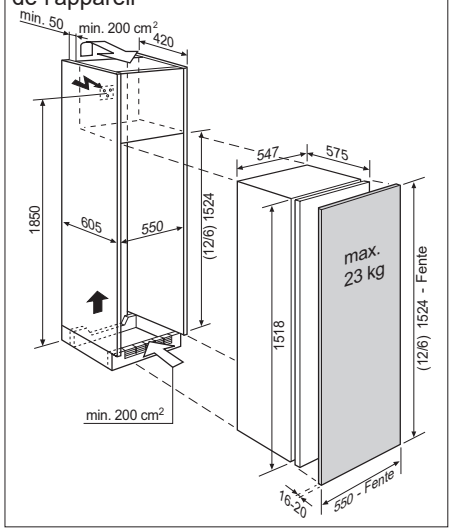

EK284SA / EK282SA

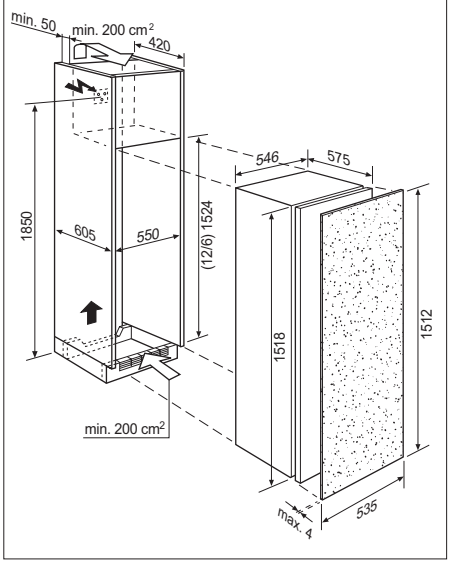

IK247S / IK245S / IK243S
Panneau frontal vissé sur la porte de l'appareil)

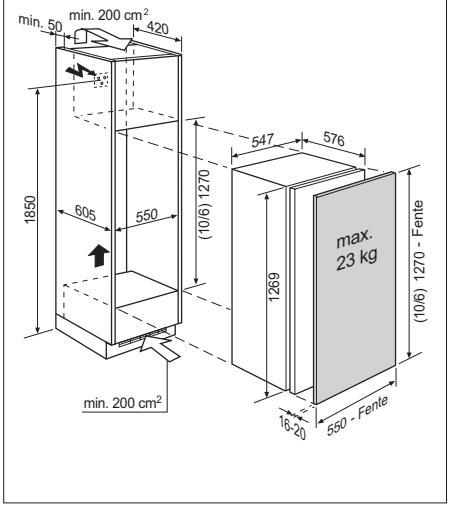

EK246S / EK244S / EK242S

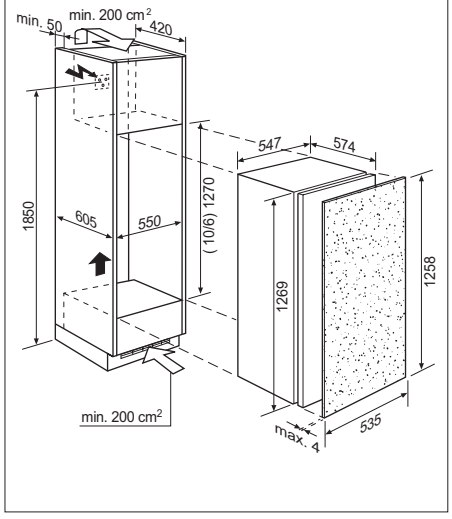

Les schémas pour l'encastrement sont également téléchargeables à www.electrolux.ch.

UK1205S / UG0985 (SMS)
Panneau frontal vissé sur la porte de l’appareil)

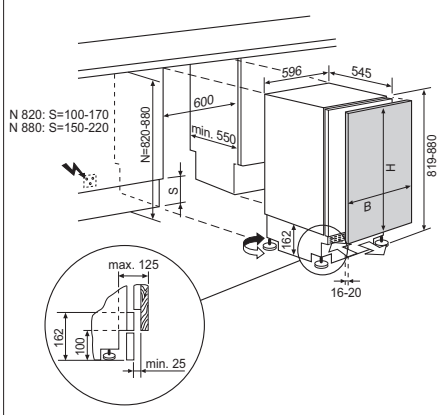

IK161S / IK159S
Panneau frontal vissé sur la porte de l’appareil)

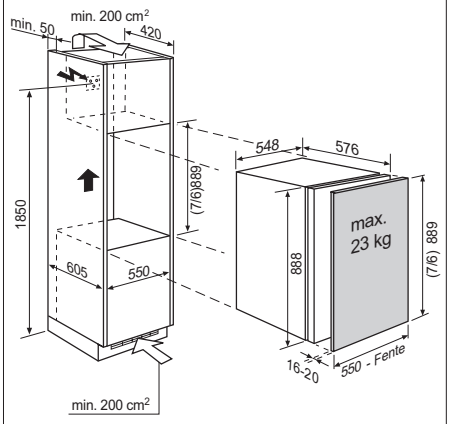

EK160S / EK158S

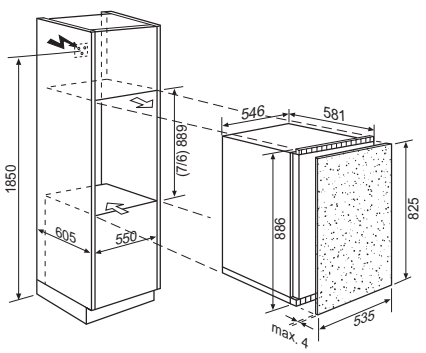

EK136S / EK134S

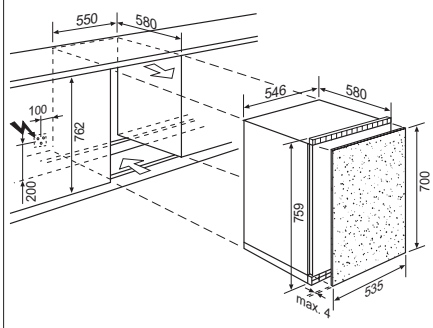

Les schémas pour l’encastrement sont également téléchargeables à www.electrolux.ch.

4.3 Angles d'ouverture de porte 97° / 115°

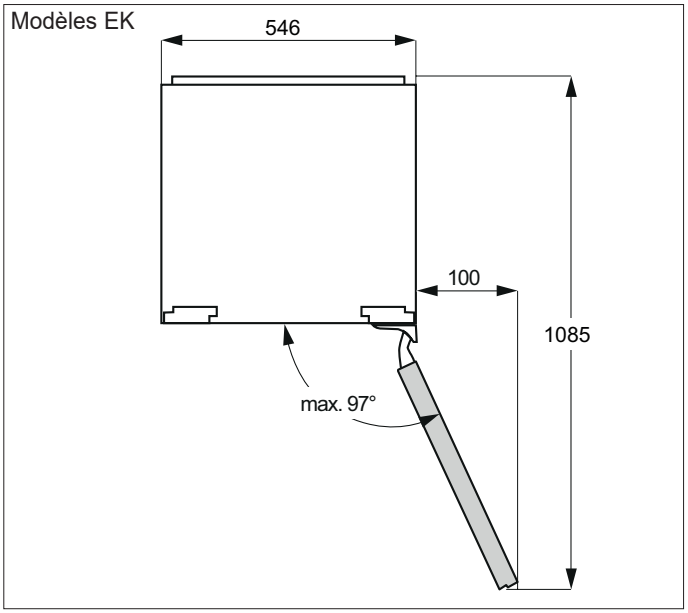

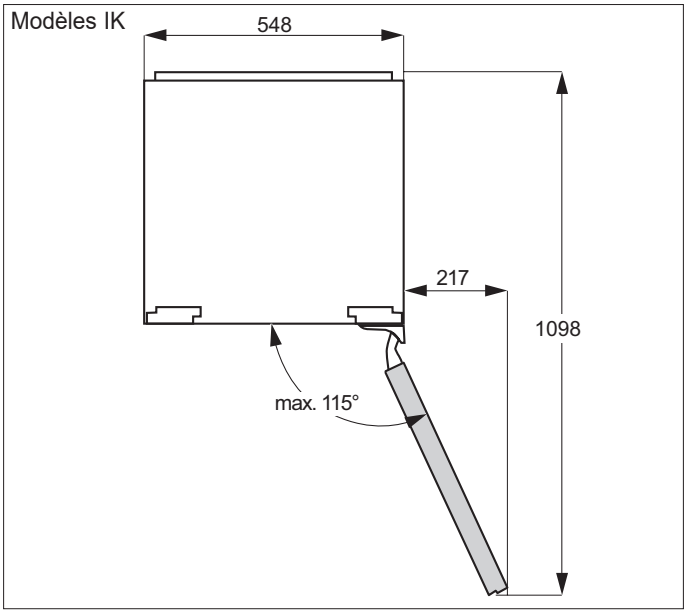

Modèles de réfrigérateurs SMS	Charnière à gauche (G), à droite (D), réversible (r)	Classe climatique	Raccordement réseau	Ampérage [A]	Longueur du cordon d'alimentation
IK309BN / IK307BN / IK305BN	D/G/r	SN-T	220-240 V ~	10	240 cm
IK303BN / IK301BN	D/G/r	SN-T	220-240 V ~	10	240 cm
IK279BN / IK277BN / IK275BN	D/G/r	SN-T	220-240 V ~	10	240 cm
EK278BN / EK276BN / EK274BN	D/G/r	SN-T	220-240 V ~	10	240 cm
IK329SA / IK327SA	D/G/r	SN-T	220-240 V ~	10	240 cm
IK285SA / IK283SA	D/G/r	SN-T	220-240 V ~	10	240 cm
EK284SA / EK282SA	D/G/r	SN-T	220-240 V ~	10	240 cm
IK247S / IK245S / IK243S	D/G/r	SN-T	220-240 V ~	10	240 cm
EK246S / EK244S / EK242S	D/G/r	SN-T	220-240 V ~	10	240 cm
IK161S / IK159S	D/G/r	SN-ST	220-240 V ~	10	240 cm
EK160S / EK158S	D/G/r	SN-ST	220-240 V ~	10	240 cm
EK136S / EK134S	D/G/r	SN-ST	220-240 V ~	10	240 cm

Les schémas pour l'encastrement sont également téléchargeables à www.electrolux.ch.

4.4 Solutions d'encastrement pour réfrigérateurs et congélateurs 60 cm (Euro)

Réfrigérateurs entièrement intégrables

- Technique de porte à charnière: la façade du meuble (charnière existante) est fixée directement sur l'armoire d'encastrement de cuisine, indépendamment de l'appareil.
- Technique de porte fixe: la façade du meuble est montée directement sur la porte du réfrigérateur. Le système Electrolux de montage fixe de la porte permet une installation simple et rapide. Le poids maximum autorisé pour l'habillage de la porte voir schéma d'encastrement.

Solutions d'encastrement sous plan

Dans les petites cuisines où l'espace est restreint, il est possible d'encastrer les modèles suivants sous un plan de travail:

- Euro 60: réfrigérateur UK1205S, congélateur UG0985, entièrement intégrable, 60 cm de largeur, sur sol, avec ventilateur d'aération.

La gamme de réfrigérateurs en norme Euro

Quel que soit votre budget, notre gamme de réfrigérateurs Euro répond à tous les besoins. Vous trouverez sûrement l'appareil qu'il vous faut dans la large gamme de réfrigérateurs et de congélateurs d'Electrolux.

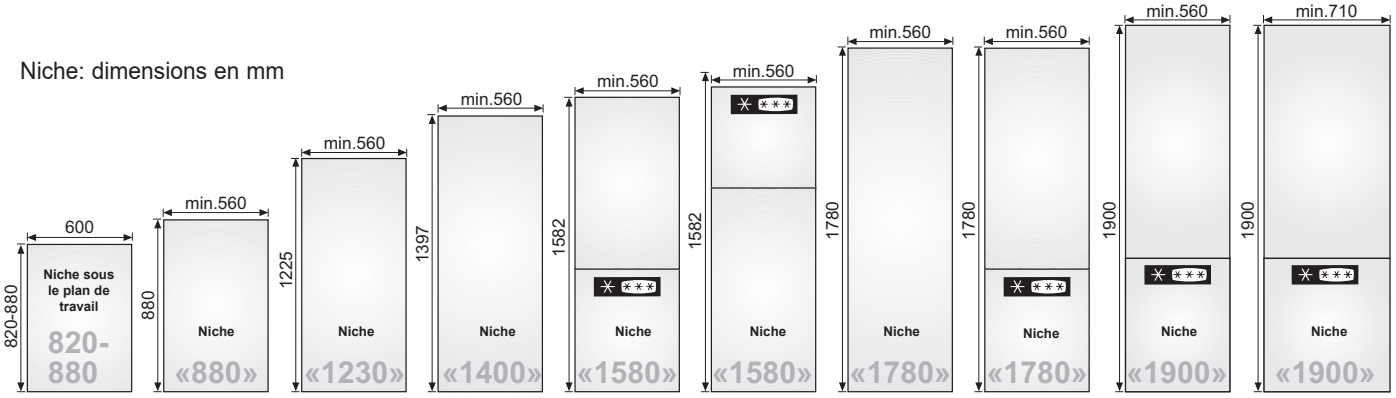

1 porte	1 porte	1 porte	1 porte	2 portes	2 portes	1 porte	2 portes	2 portes	2 portes
UK1205S UG0985RE	IK1345S IK1555C IG0946S	IK2090S IK2080S IK2070S IK2240C IG1235SN	IK1910SZ	IK2356B	IK2685T	IK2806SZ IK3029SA IK3035CZ IK3318CA IG2085SN	IK2591BNZ IK2590BN IK2582BN IK2541BNZ IK2481BN IK2721B IK2621B	IK2672BN	IK3900BN IK3801BN

Les schémas pour l'encastrement sont également téléchargeables à www.electrolux.ch.

4.5 Réfrigérateurs et congélateurs 60 cm (Euro)

IK2806SZ / IK3029SA / IK3035CZ / IK3318CA / IG2085SN
Panneau frontal vissé sur la porte de l'appareil*

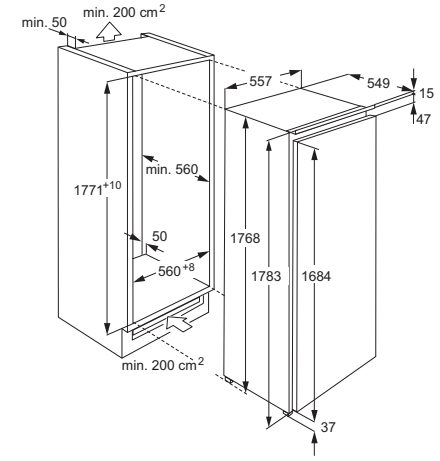

Poids façade meuble: max. 23 kg

IK1910SZ
Panneau frontal vissé sur la porte de l'appareil*

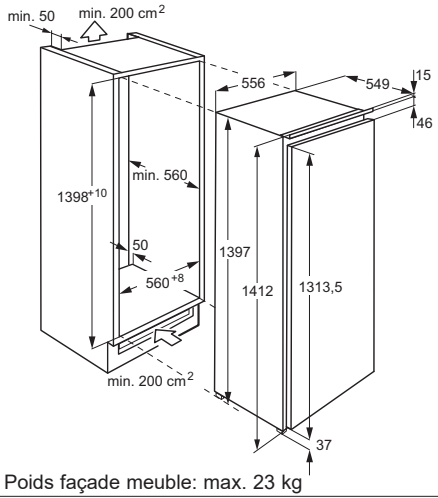

Poids façade meuble: max. 23 kg

IK2591BNZ / IK2590BN / IK2582BN / IK2541BNZ / IK2481BN / IK2721B / IK2621B
Panneaux frontaux vissés sur les portes de l'appareil*

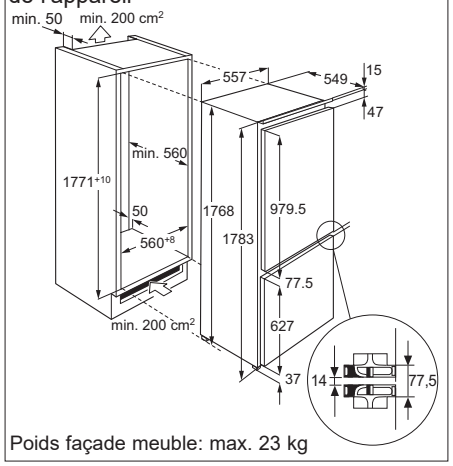

Poids façade meuble: max. 23 kg

IK2356B
Panneaux frontaux à plan movible*

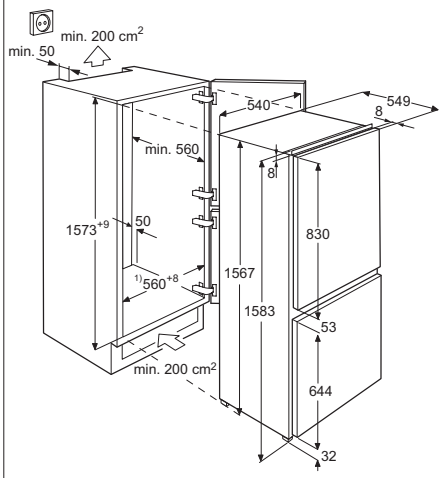

1) Dimension d'encastrement disponible en dessus de la charnière minimum 545 mm

IK2685T
Panneaux frontaux à plan movible*

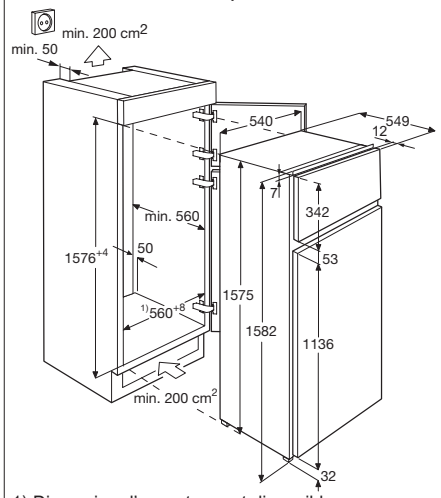

1) Dimension d'encastrement disponible en dessus de la charnière minimum 545 mm

IK2090S / IK2080S / IK2070S / IK2240C / IG1235SN
Panneau frontal vissé sur la porte de l'appareil*

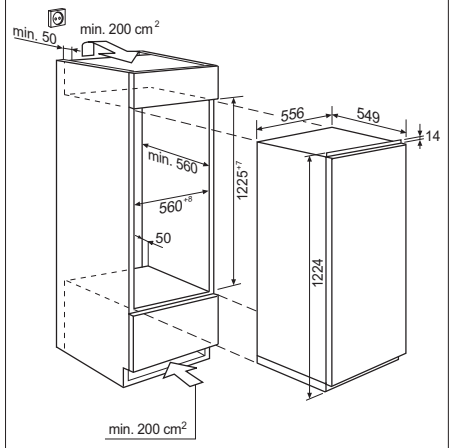

Poids façade meuble: max. 23 kg

IK1345S / IK1555C / IG0946S
Panneau frontal vissé sur la porte de l'appareil*

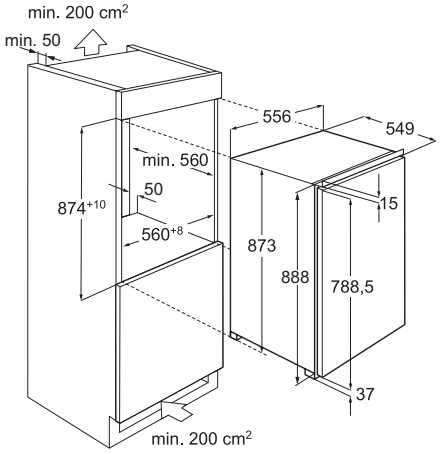

Poids façade meuble: max. 23 kg

IK3900BN / IK3801BN
Panneaux frontaux à plan movible*

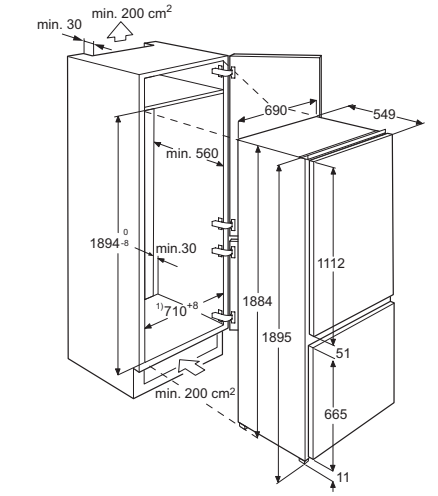

1) Dimension d'encastrement disponible en dessus de la charnière minimum 695 mm

IK2672BN
Panneaux frontaux à plan movible*

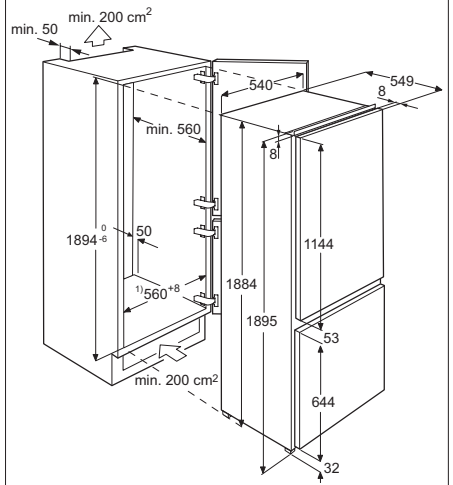

1) Dimension d'encastrement disponible en dessus de la charnière minimum 545 mm

* Panneau frontal 16 - 20 mm

Les schémas pour l'encastrement sont également téléchargeables à www.electrolux.ch.

Combinaison: IK1555C / IG0946S
Panneaux frontaux vissés sur les portes de l'appareil

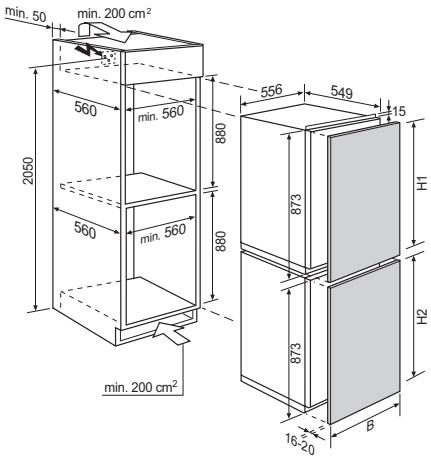

UK1205S / UG0985
Panneaux frontaux vissés sur les portes de l'appareil

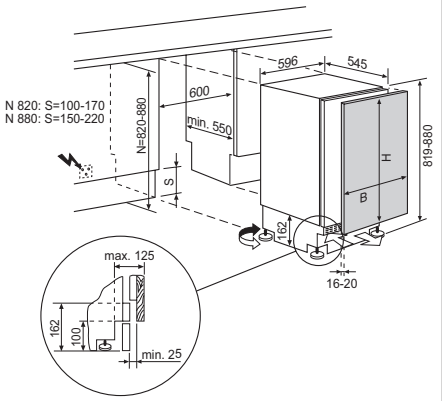

Poids panneau façade: max. 17.5 kg

Modèles de réfrigérateurs Euro	Charnière à gauche (G), à droite (D), réversible (r)	Classe climatique	Raccordement réseau	Ampérage [A]	Longueur du cordon d'alimentation
IK3900BN	D/r	SN-T	220-240 V ~	10	240 cm
IK3801BN	D/r	SN-ST	220-240 V ~	10	240 cm
IK2672BN	D/r	SN-ST	220-240 V ~	10	240 cm
IK2806SZ	D/G/r	SN-ST	220-240 V ~	10	240 cm
IK3035CZL	D/G/r	SN-T	220-240 V ~	10	240 cm
IK1910SZ	D/r	SN-ST	220-240 V ~	10	240 cm
IK2582BN	D/G/r	SN-T	220-240 V ~	10	240 cm
IK2591BNZ	D/r	SN-ST	220-240 V ~	10	240 cm
IK2541BNZ	D/G/r	SN-ST	220-240 V ~	10	240 cm
IK2721B	D/G/r	SN-ST	220-240 V ~	10	240 cm
IK2621B	D/G/r	SN-ST	220-240 V ~	10	240 cm
IK2481BN	D/G/r	SN-ST	220-240 V ~	10	240 cm
IK2356B	D/G/r	SN-T	220-240 V ~	10	240 cm
IK2685T	D/G/r	SN-T	220-240 V ~	10	240 cm
IK3029SA	D/G/r	SN-ST	220-240 V ~	10	240 cm
IK3318CA	D/G/r	SN-T	220-240 V ~	10	240 cm
IK2090S	D/r	SN-ST	220-240 V ~	10	240 cm
IK2080S	D/r	SN-T	220-240 V ~	10	240 cm
IK2070S	D/G/r	SN-ST	220-240 V ~	10	240 cm
IK2240C	D/G/r	SN-T	220-240 V ~	10	240 cm
IK1345S	D/G/r	SN-ST	220-240 V ~	10	240 cm
IK1555C	D/r	SN-T	220-240 V ~	10	240 cm
UK1205S	D/G/r	SN-T	220-240 V ~	10	240 cm
Congélateurs EURO					
IG2085SN	D/r	SN-T	220-240 V ~	10	240 cm
IG1235SN	D/r	SN-T	220-240 V ~	10	240 cm
IG0946S	D/r	SN-T	220-240 V ~	10	240 cm
UG0985	D/r	SN-T	220-240 V ~	10	240 cm

Les schémas pour l'encastrement sont également téléchargeables à www.electrolux.ch.

4.6 Centres de réfrigération

IK3318CA et IK2591BNZ– **encastrement Euro**
Panneaux frontaux vissés sur les portes de l'appareil

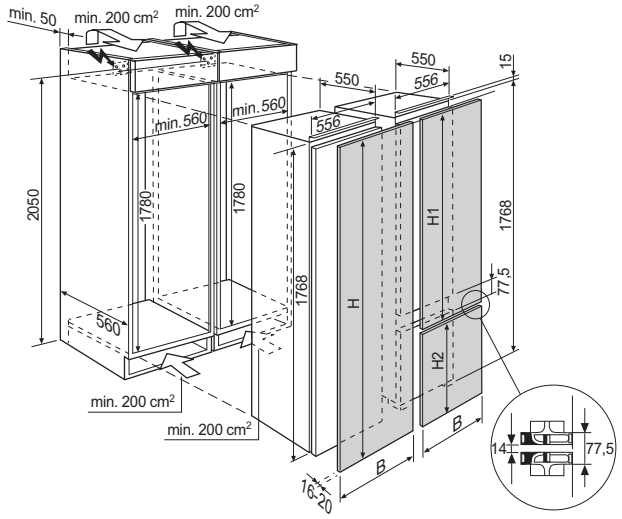

IK2240C et IG1235SN – **encastrement Euro**
Panneaux frontaux vissés sur les portes de l'appareil

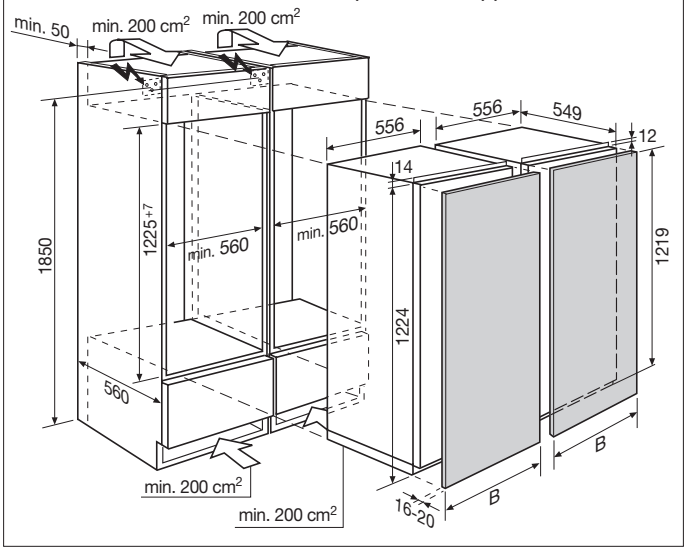

IK3035CZL et IG2085SN – **encastrement Euro**
Panneaux frontaux vissés sur les portes de l'appareil

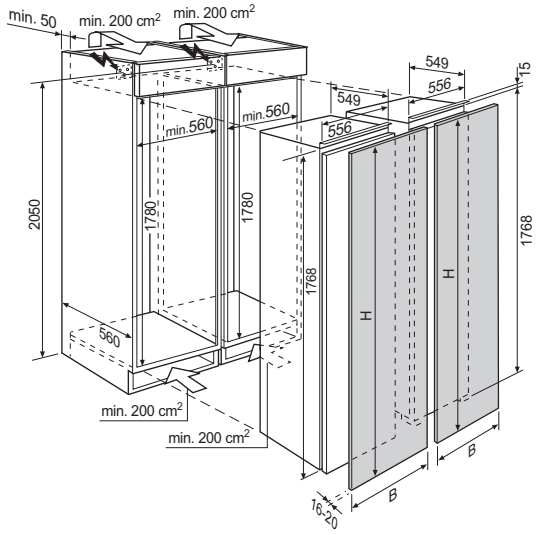

Les schémas pour l'encastrement sont également téléchargeables à www.electrolux.ch.

4.7 Cave à vin

Cave à vin
WK4PL10

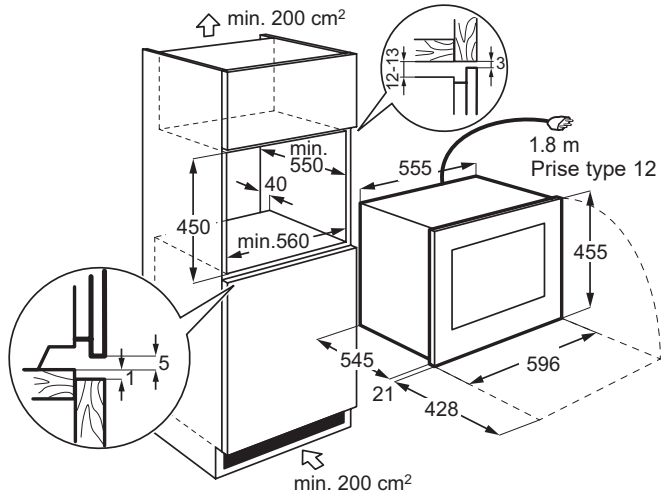

Ne nécessite pas d'équerre de support

Tiroir de mise sous vide/Tiroir des accessoires + Cave à vin
VAC140PL(V)/ZS140GL + WK4PL10

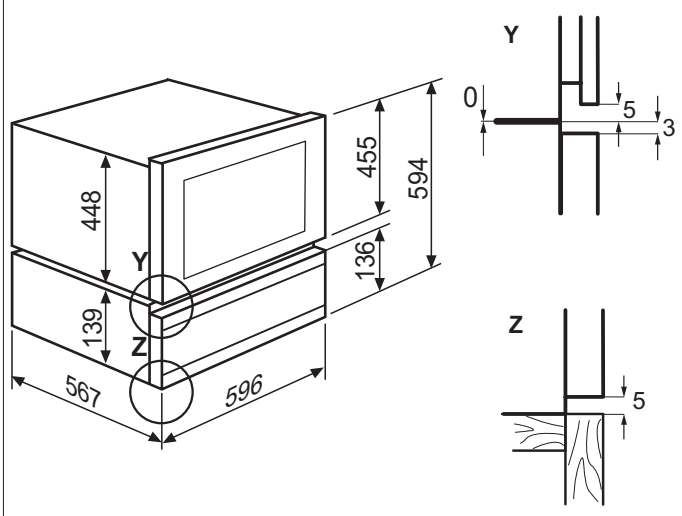

Cave à vin + Four encastrable Compact 45
WK4PL10 + EB4...

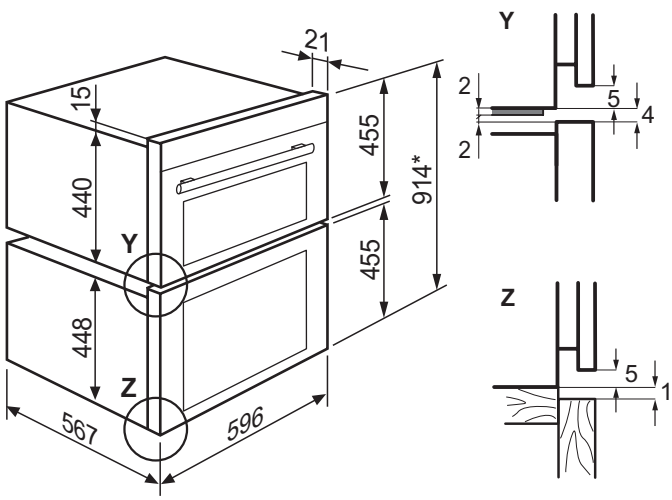

Tiroir de mise sous vide/Tiroir des accessoires + Cave à vin +
Four encastrable Compact 45
VAC140PL(V)/ZS140GL + WK4PL10 + EB4...

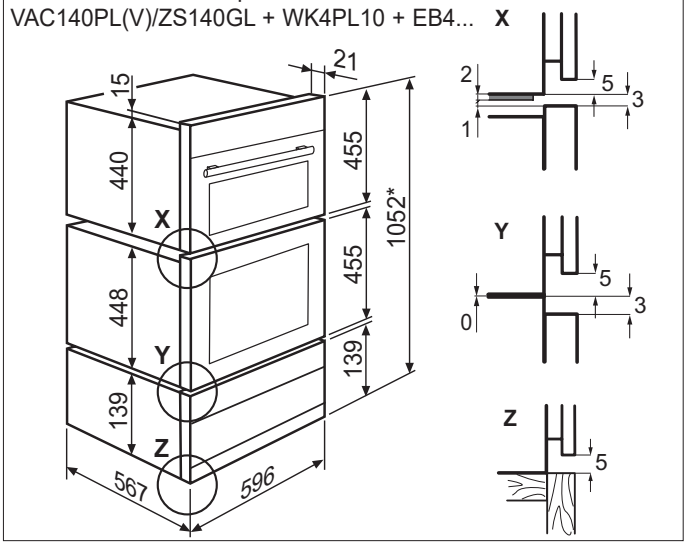

* La dimension maximale de la niche peut être réduite par un évidement.

Le cave à vin doit être monté ou en combinasion avec en four et/ou un tiroir de mise sous vide/tiroir des accessoires.

Important:
Encastrement sous un four est possible, mais une ventilation suffisante doit être assurée (min. 200 cm²). l‘installation par le four n‘est pas possible.

Armoire à vin sous plan
WKU60DSP

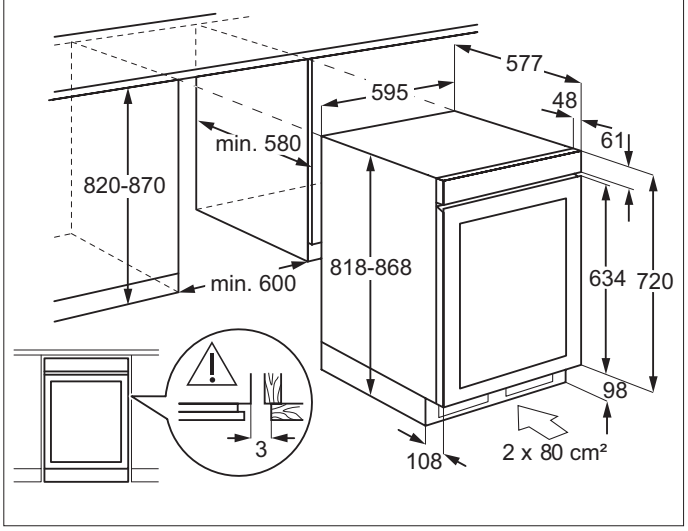

Armoire à vin sous plan
WKU30SSP

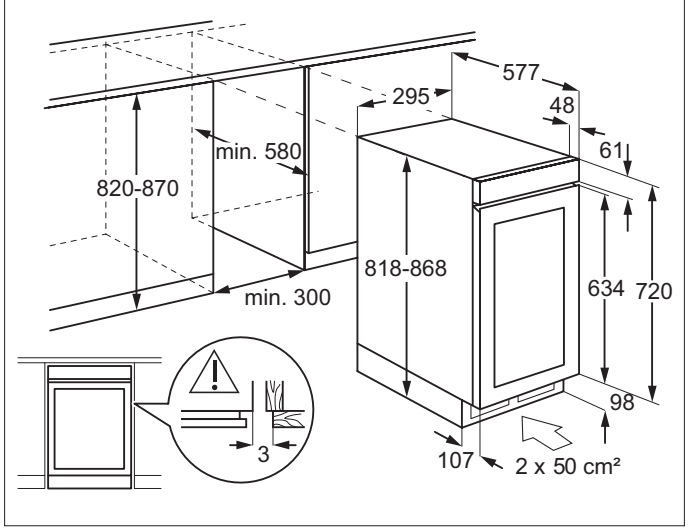

Modèles	Classe climatique	Raccordement réseau	Ampérage [A]	Longueur du cordon d'alimentation
WK4PL10	ST	220-240 V ~	10	180 cm
WKU60DSP	SN-ST	220-240 V ~	10	180 cm
WKU30SSP	SN-ST	220-240 V ~	10	180 cm

Les schémas pour l'encastrement sont également téléchargeables à www.electrolux.ch.

4.8 Side-by-Side

EAL575NWCN/MS (avec raccordement à l'eau)

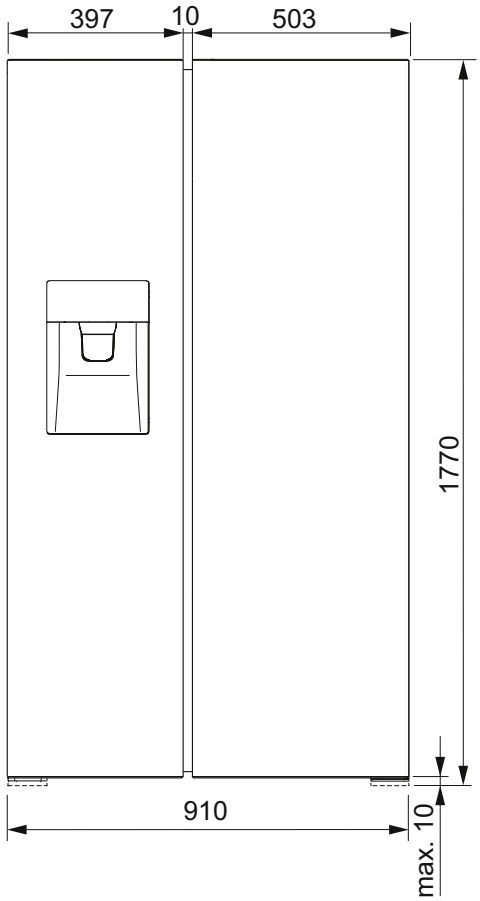

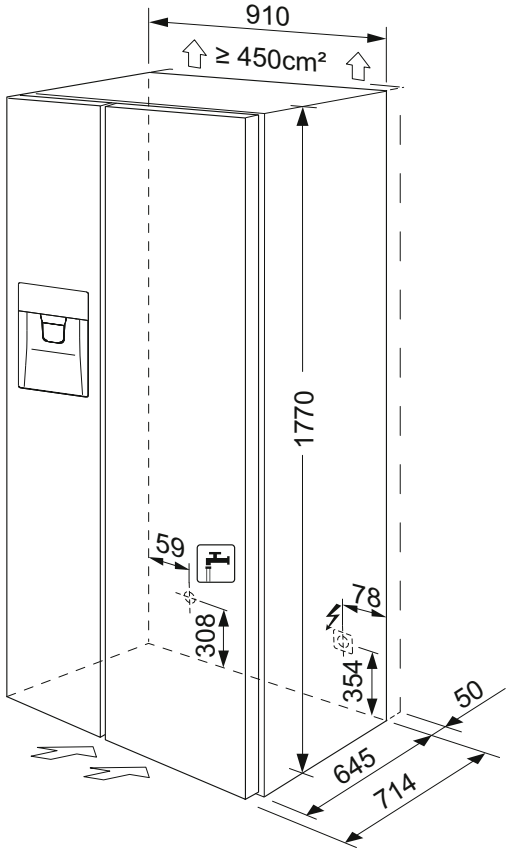

EAL575NWCN/MS (Vue de haut)

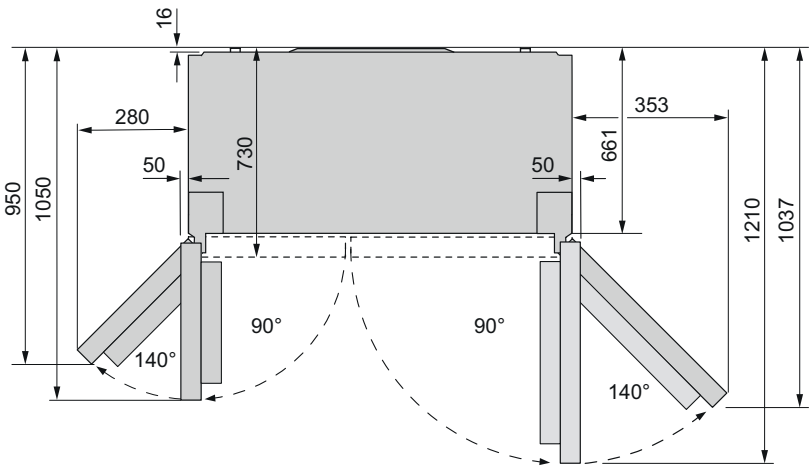

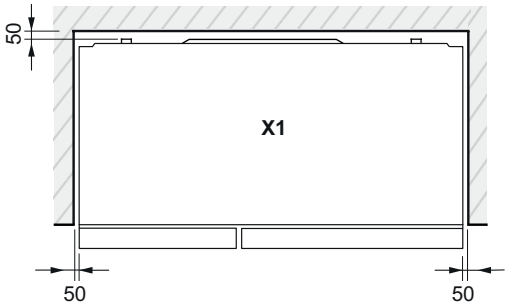

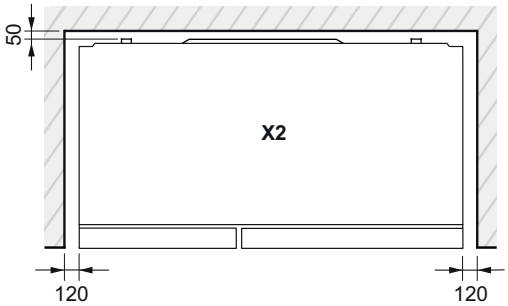

X1 : Vue de haut, variante 1, affleurant le boîtier
X2 : Vue de haut, variante 2, affleurement frontal

Indication: Veuillez installer le filtre à eau avant utilisation.

MD530NOCN (sans raccordement à l'eau)

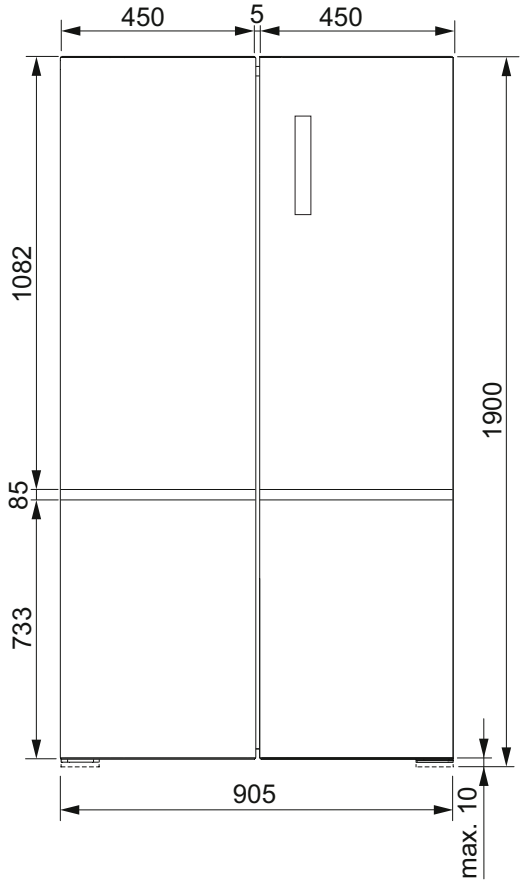

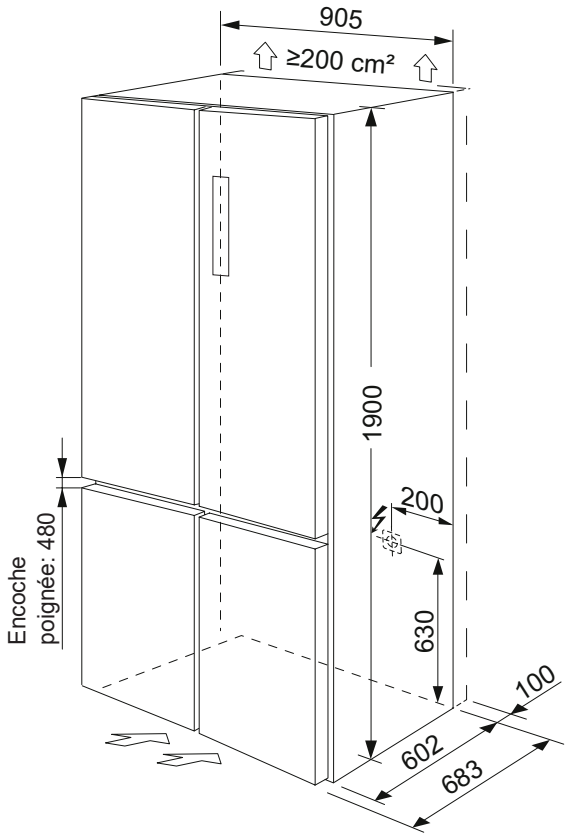

MD530NOCN (Vue de haut)

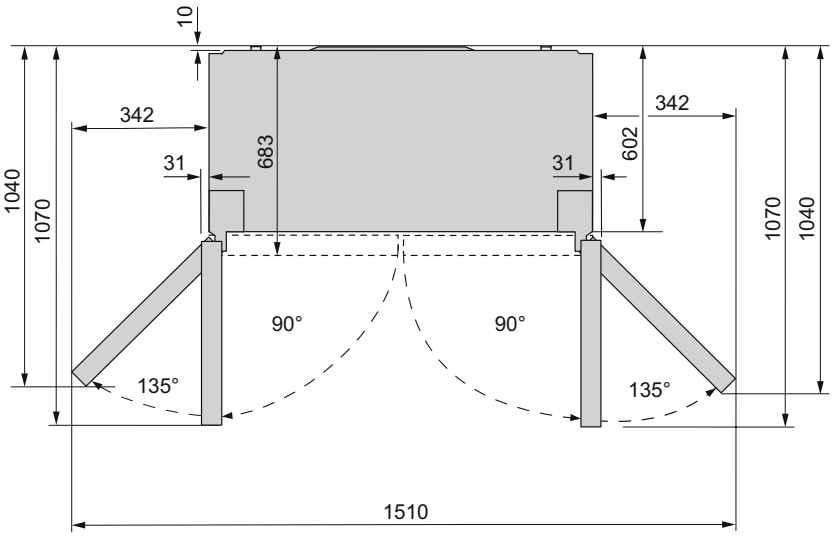

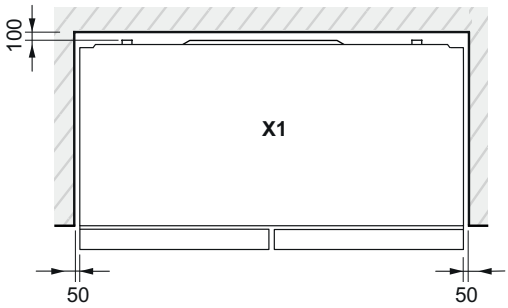

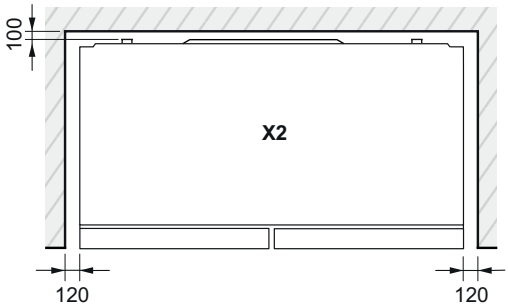

X1 : Vue de haut, variante 1, affleurant le boîtier
X2 : Vue de haut, variante 2, affleurement frontal

Modèles	Classe climatique	Raccordement réseau	Ampérage [A]	Longueur du cordon d'alimentation	Longueur du tuyau d'eau
EAL575NWCN/MS	SN-ST	220-240 V ~	13	200 cm	500 cm
MD530NOCN	SN-T	220-240 V ~	13	200 cm	-

Les schémas pour l'encastrement sont également téléchargeables à www.electrolux.ch.

EAL565NWCN (avec raccordement à l'eau)

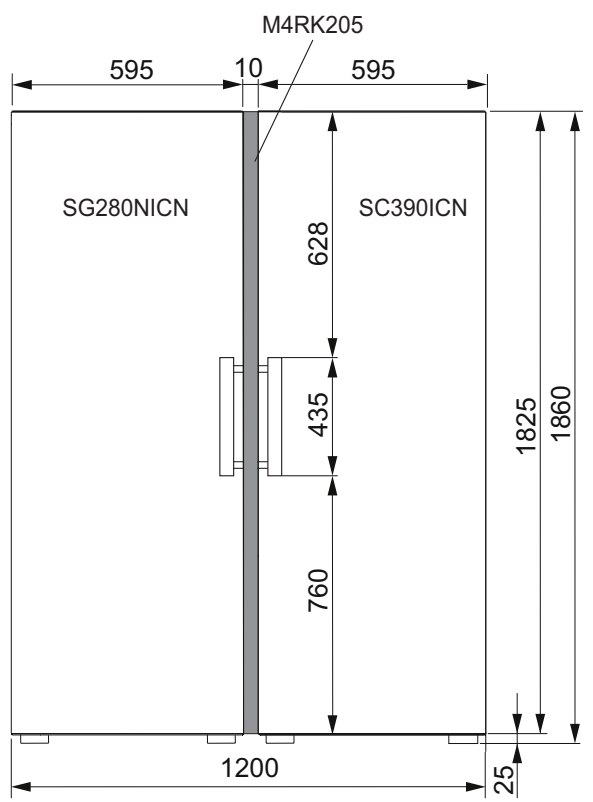

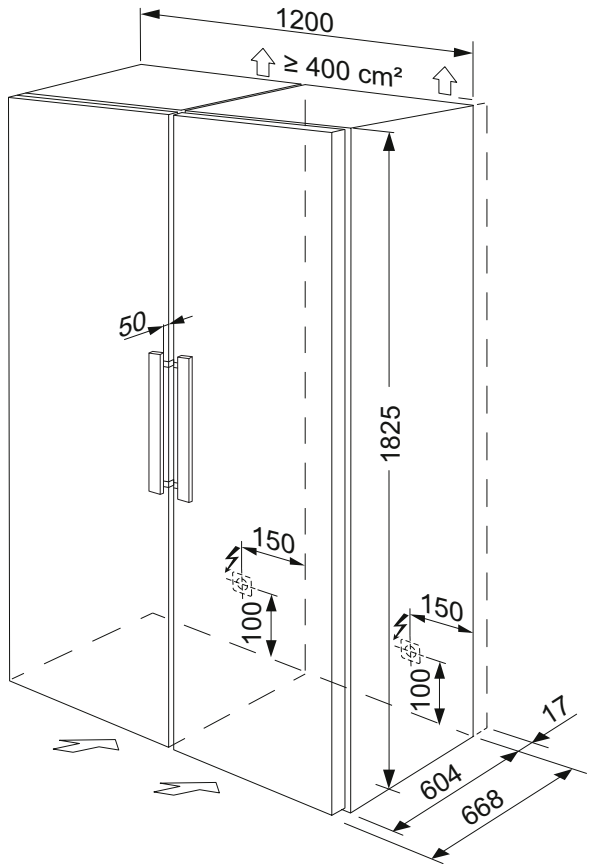

Le kit de connexion pour la combinaison side-by-side prolonge la largeur totale de 10 mm.
Le kit de connexion M4RK205 est inclus dans le bundle "SBS670NICN" ou peut être commandé séparément.

4.9 Conseils d’installation

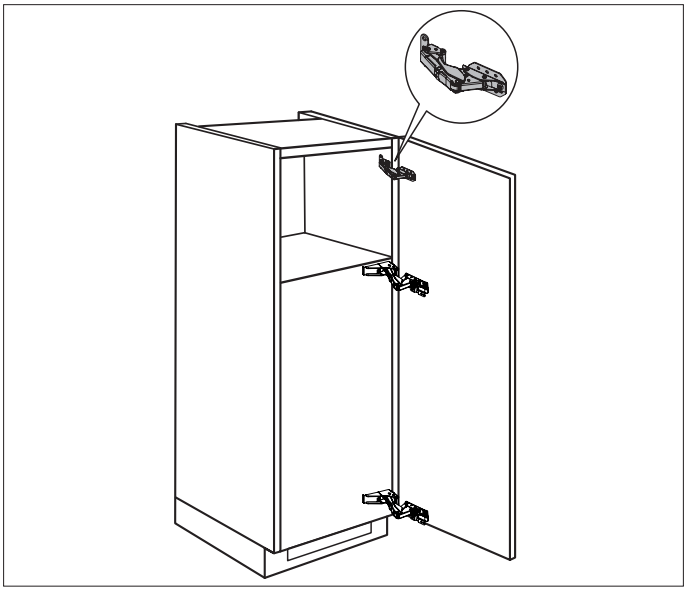

Façades de meubles surélevées
Pour l'utilisation de façades de meubles surélevées, nous recommandons d'utiliser une charnière de guidage supplémentaire afin d'obtenir un joint précis. La charnière peut être utilisée pour des corps de 16 mm ou de 19 mm.

Peut être commandée auprès du service des pièces de rechange
Article:
Charnière de guidage Kamat
N° de référence : 405 55 54 564

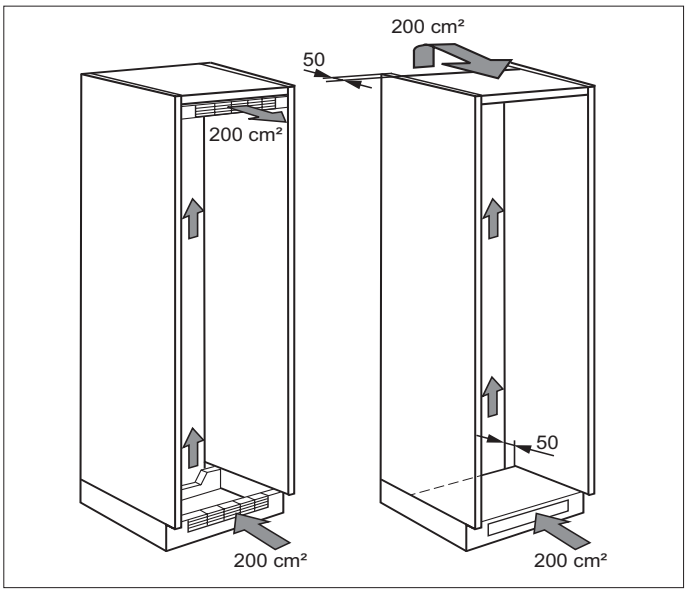

Aération intégrée au meuble
La section d'aération et de ventilation d'un appareil réfrigérant s'élève en permanence à 200 cm² minimum. L'entrée d'air s'effectue par le socle et l'extraction en haut dans la partie arrière du meuble ou à l'avant par une grille d'aération.
Un canal de ventilation de 50 mm est nécessaire pour une aération et une ventilation optimales.

Grille d'aération pour ventilation circulaire SMS
Pour l'encastrement avec des grilles d'aération placées directement sous et au dessus du réfrigérateur (p. ex. lors d'un remplacement), il est possible d'utiliser le set de grilles d'aération LGKS55 (contre supplément de prix):
LGKS55 (paire). Hauteur totale 127 mm (1/6) avec matériel de fixation pour les modèles EK284SA / EK282SA / EK276BN / EK274BN / EK244S / EK242S.

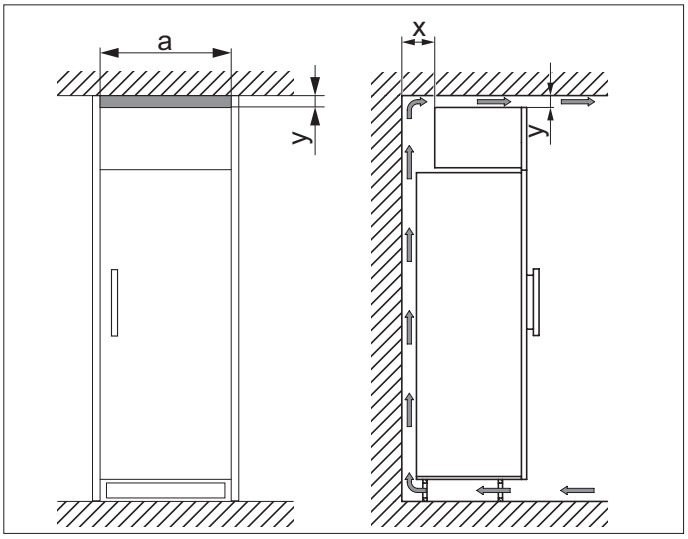

Montage dans les cuisines design
Si l'ouverture de ventilation est créée dans le cache de plafond, elle doit avoir une hauteur minimale de 40 mm. Si l'ouverture de ventilation est réduite, elle doit être faite sur deux ou trois largeurs d'armoire directement sur la gauche, la droite ou des deux côtés de l'appareil réfrigérant.

a (mm)	x (mm)	y (mm)
550-568	≥ 50	≥ 40
1100-1168	≥ 100	≥ 30
≥ 1650	≥ 100	≥ 20

La prise de courant ne doit pas se trouver derrière l'appareil et doit être facilement accessible.

Installez cet appareil dans un endroit sec et bien aéré où la température ambiante correspond à la classe climatique indiquée sur la plaque signalétique de l'appareil:

Classe climatique	Plage de température
SN	+10 °C bis +32 °C
N	+16 °C bis +32 °C
ST	+16 °C bis +38 °C
T	+16 °C bis +43 °C

4.10 Accessoires de montage

Article	Utilisation
LGDBWE / BR	Grille d'aération pour socle ou cache de plafond, 1 pce, (Jusqu'à épuisement du stock)
LGKSLSWE / BR / SW	Grille d'aération (par paire), hauteur totale 127 mm (1/ 6)

Les schémas pour l'encastrement sont également téléchargeables à www.electrolux.ch.

5 Lave-vaisselle

Accessoires de montage: 1) M1DHFEET 2) FITS-ALLII 3) GAES/60-60 4) GAES/45-36 5) GAES/55-35			Lave-vaisselle intégrables					Lave-vaisselle entièrement intégrables					
			Montage de porte fixe	Hauteur max. corps standard	Hauteur max. corps surélevé	Encastrement sous plan SMS	Encastrement sous plan SMS+	Montage de porte fixe	Hauteur max. corps standard	Hauteur max. corps surélevé	Montage de porte coulissante	Encastrement sous plan SMS	Encastrement sous plan SMS+
Norme EURO 60 cm, hauteur STD 820 mm	Encastrement sous plan		X	900 mm	940 mm 1)	X	X	-	X	900 mm	940 mm 1) 960 mm 3)	X	X
Norme EURO 60 cm, hauteur STD 820 mm	Encastrement en hauteur		X	900 mm	-	-	-	-	X	900 mm	-	-	-
Norme EURO 60 cm, hauteur XXL 870 mm	Encastrement sous plan		-	-	-	-	-	-	X	950 mm	990 mm 1) 1010 mm 3)	X	X
Norme EURO 60 cm, hauteur XXL 870 mm	Encastrement en hauteur		-	-	-	-	-	-	X	950 mm	-	-	-
Norme SMS 55 cm	Encastrement sous plan		X	762 mm	-	X	-	X	-	762 mm	797 mm 5)	X	X
Norme SMS 55 cm	Encastrement en hauteur		X	762 mm	-	X	-	X	-	762 mm	-	-	-
Norme Euro 45 cm	Encastrement sous plan		-	-	-	-	-	X	X	880 mm	940 mm 2) 920 mm 4)	X	X

Les schémas pour l’encastrement sont également téléchargeables à www.electrolux.ch.

5.1 Solutions d’encastrement avec accessoires pour lave-vaisselle 55 et 60 cm

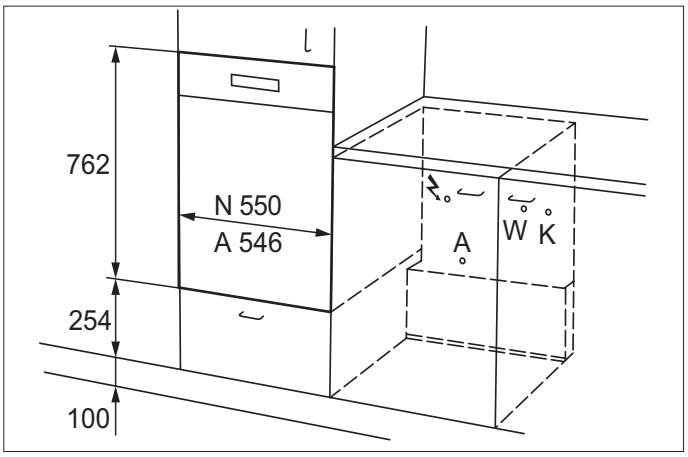

Lave-vaisselle SMS pour l’encastrement dans une armoire haute
Modèles GA55LI, GA55GLI, GA55SLI, GA55LV, GA55GLV, GA55SLV
L’encastrement de l’appareil dans l’armoire haute permet de charger et de décharger facilement le lave-vaisselle, qui se trouve à hauteur de travail.

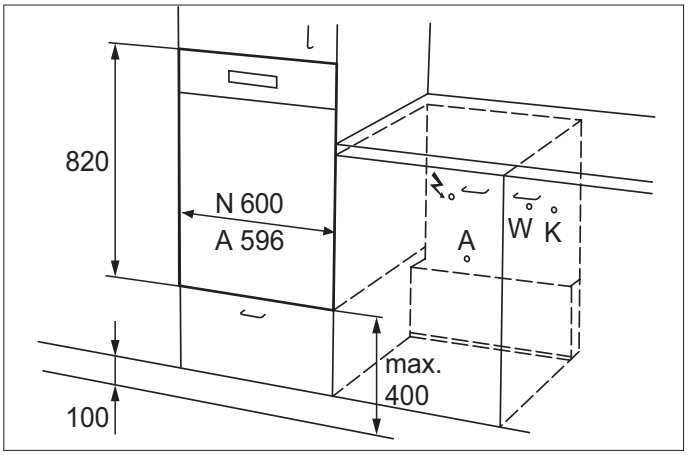

Lorsque les branchements nécessaires à l’installation ne se trouvent pas directement à côté de l’armoire haute comme sur l’illustration à gauche, le lave-vaisselle doit être équipé de tuyaux et câbles de raccordement plus longs (supplément de prix).

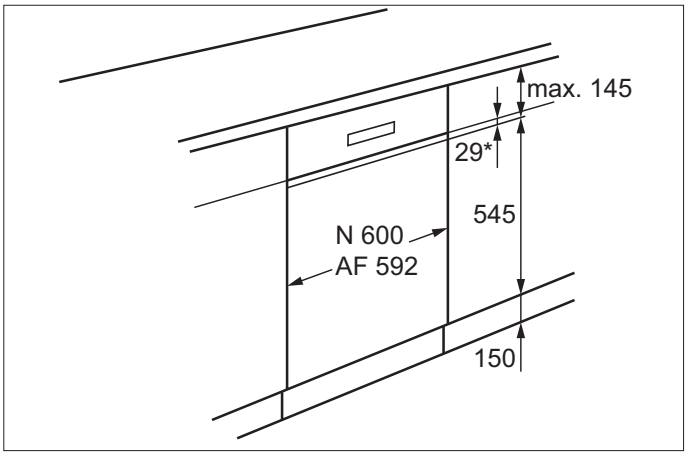

Lorsque l’on ne dispose d’aucune partie frontale de meuble, les portes des deux modèles **GA60LI, GLIS, GLIC, SLIS** et **SLIC** peuvent être transformées à l’aide des accessoires de montage suivants en portes à décor visible.
Panneau frontal en métal en 1 partie pour socle d’une hauteur de 15,0 cm
FI60 (H 54,5 /L 59,0 cm) blanc, brun, noir, chrome

* max. 29 mm avec profilés de compensation (fournis)

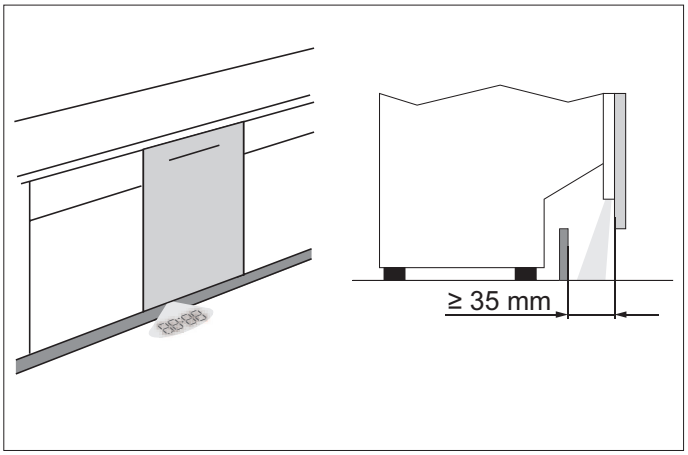

Retour de socle min. pour Standard/XXL lave-vaisselle entièrement intégré équipé de la technologie TimeOnFloor ou LightOnFloor.

Les schémas pour l’encastrement sont également téléchargeables à www.electrolux.ch.

5.2 Lave-vaisselle 55 cm

GA55LI/GLI/SLI

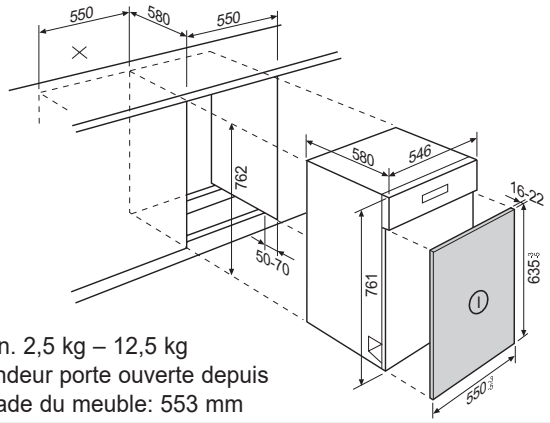

I = min. 2,5 kg – 12,5 kg
Profondeur porte ouverte depuis la façade du meuble: 553 mm

GA55LI/GLI/SLI - encastré dans une armoire haute

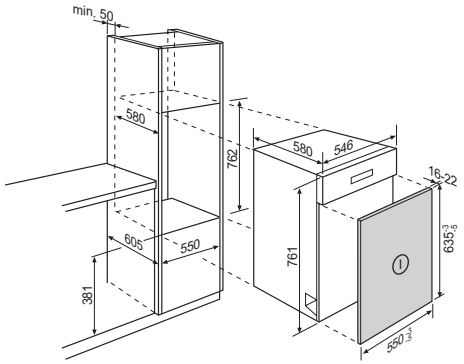

I = min. 2,5 kg – 12,5 kg
Profondeur porte ouverte depuis la façade du meuble: 553 mm

GA55LI/GLI/SLI + GTF55

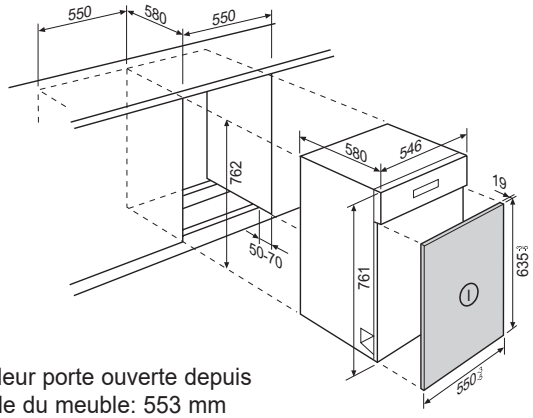

Profondeur porte ouverte depuis la façade du meuble: 553 mm

GA55SLV/GLV/LV

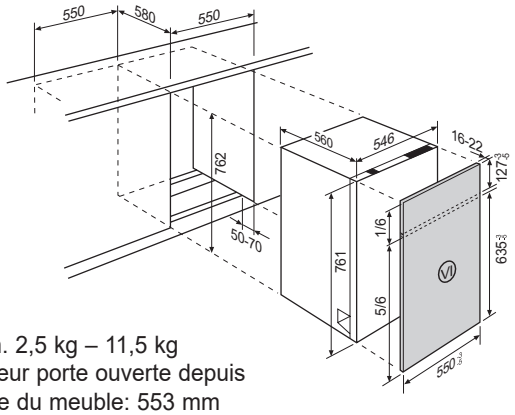

VI = min. 2,5 kg – 11,5 kg
Profondeur porte ouverte depuis la façade du meuble: 553 mm

Trous de fixation lave-vaisselle entièrement intégrables 55 cm (Montage de porte fixe)

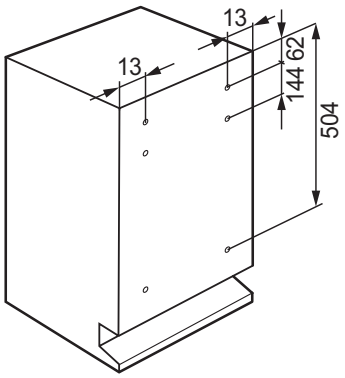

GA55SLV/GLV/LV + GAES55/35

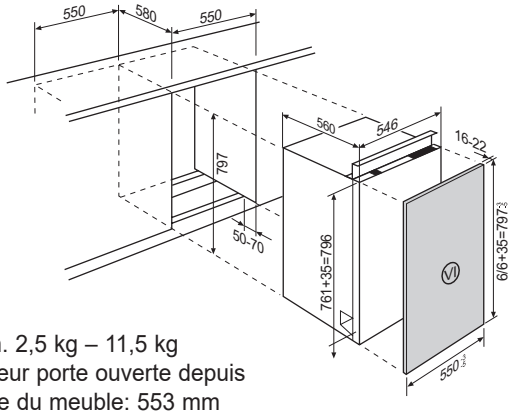

VI = min. 2,5 kg – 11,5 kg
Profondeur porte ouverte depuis la façade du meuble: 553 mm

5.3 Lave-vaisselle semi-intégré 60 cm (hauteur standard)

GA60SLIC/SLIS/GLIC/GLIS/LI

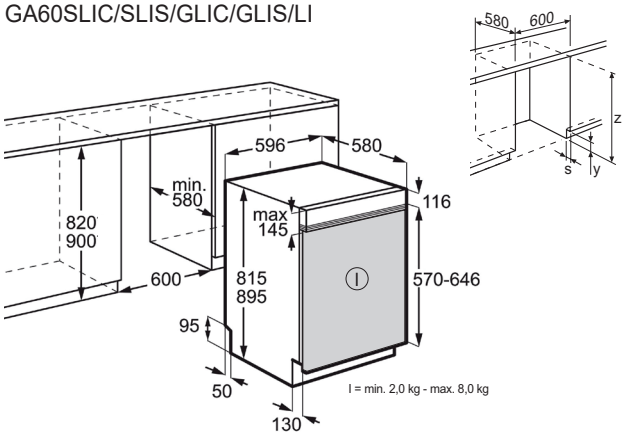

Hauteur de la niche z (mm)	Hauteur de socle y (mm)																
	40	50	60	70	80	90	100	110	120	130	140	150	160	170	180	190	200
900																	
890																	
880																	
870																	
860																	
850																	
840																	
830																	
820																	

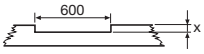

x = Dim. découpe de socle (mm)

Retour de socle s < 30 mm = découpe du socle 5 mm
Profondeur porte ouverte depuis la façade du meuble: 610 mm

GA60SLIC/SLIS/GLIC/GLIS/LI + M1DHFEET (Pieds de prolongement 40 mm)

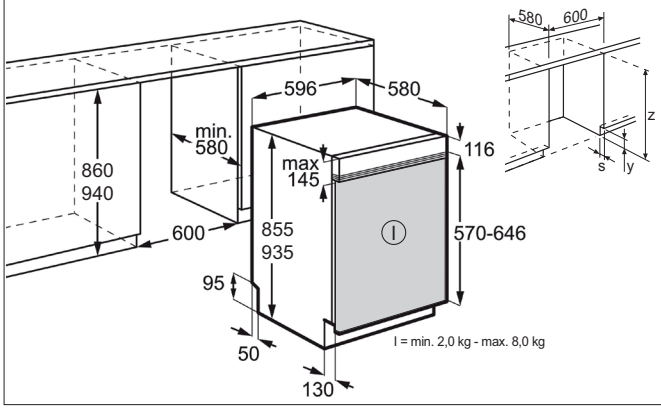

Hauteur de la niche z (mm)	Hauteur de socle y (mm)																
	110	120	130	140	150	160	170	180	190	200	210	220	230	240	250	260	270
940																	
930																	
920																	
910																	
900																	
890																	
880																	
870																	
860																	

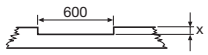

x = Dim. découpe de socle (mm)

Retour de socle s < 30 mm = découpe du socle 5 mm
Profondeur porte ouverte depuis la façade du meuble: 610 mm

GA60SLIC/SLIS/GLIC/GLIS/LI + FI60

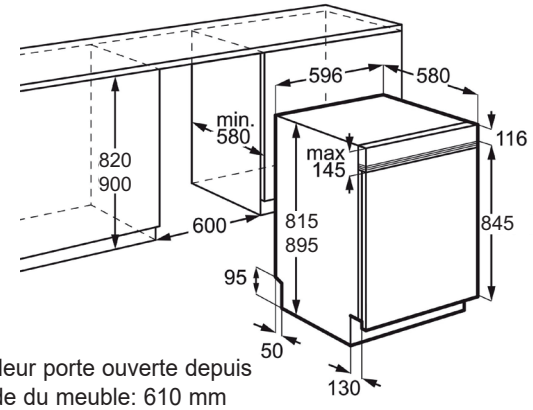

Profondeur porte ouverte depuis la façade du meuble: 610 mm

GA60LI/SLIC/SLIS/GLIC/GLIS/LI - encastré dans une armoire haute

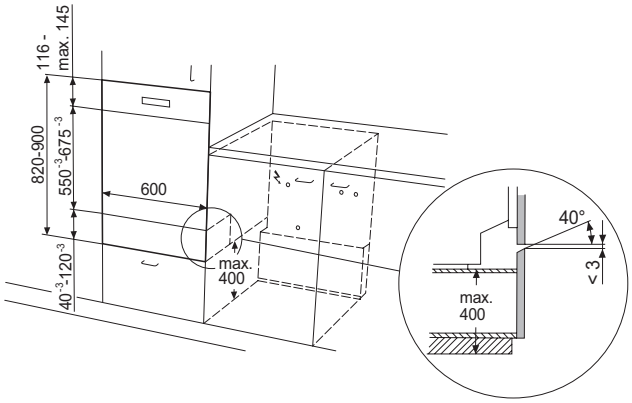

Les schémas pour l'encastrement sont également téléchargeables à www.electrolux.ch.

5.4 Lave-vaisselle entièrement intégré 82 cm (hauteur standard)

GA60SLVS[1)]/GLVC[1)]/GLVS[1)]/GLV[1)]/LV2)/KV[2)]

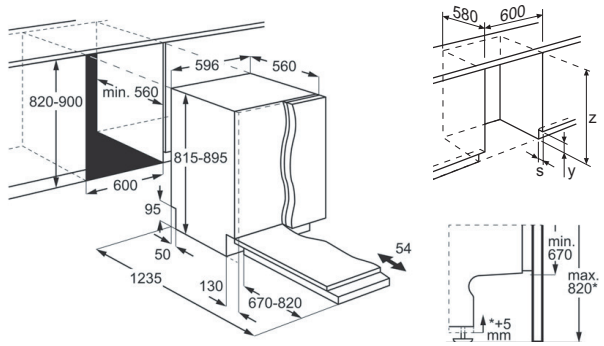

Hauteur de la niche z (mm)	Hauteur de socle y (mm)																				
	0	10	20	30	40	50	60	70	80	90	100	110	120	130	140	150	160	170	180	190	200
900																					
890																					
880																					
870																					
860																					
850																					
840																					
830																					
820																					

Rentrée de socle s < 35 mm = Découpe de socle 5 mm

Montage en front de porte uniquement avec porte coulissante. Pour le montage d'un front divisé, veuillez utiliser l'accessoire M1DHDRAW82.

1) 4-15 kg 5-14 kg 4-14 kg 4-14 kg

2) 4-12 kg 5-12 kg 4-10 kg 4-10 kg

GA60SLVS[1)]/GLVC[1)]/GLVS[1)]/GLV[1)]/LV[2)]/KV[2)] + M1DHFEET
(Pieds de prolongement 40 mm)

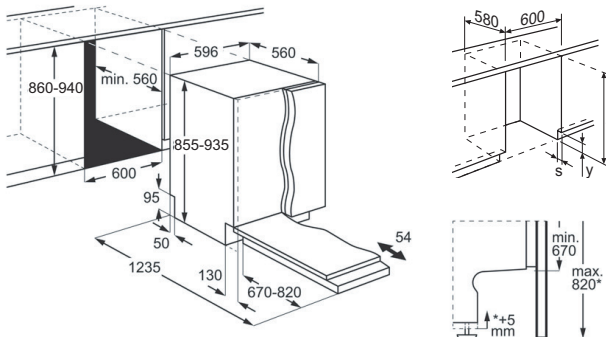

Hauteur de la niche z (mm)	Hauteur de socle y (mm)																				
	70	80	90	100	110	120	130	140	150	160	170	180	190	200	210	220	230	240	250	260	270
940																					
930																					
920																					
910																					
900																					
890																					
880																					
870																					
860																					

Rentrée de socle s < 35 mm = Découpe de socle 5 mm

Montage en front de porte uniquement avec porte coulissante. Pour le montage d'un front divisé, veuillez utiliser l'accessoire M1DHDRAW82.

1) 4-15 kg 5-14 kg 4-14 kg 4-14 kg

2) 4-12 kg 5-12 kg 4-10 kg 4-10 kg

GA60SLVS[1)]/GLVC[1)]/GLVS[1)]/GLV[1)]/LV[2)]/KV[2)] +
GAES/60-60 (Set adattatore altezza 60 mm)

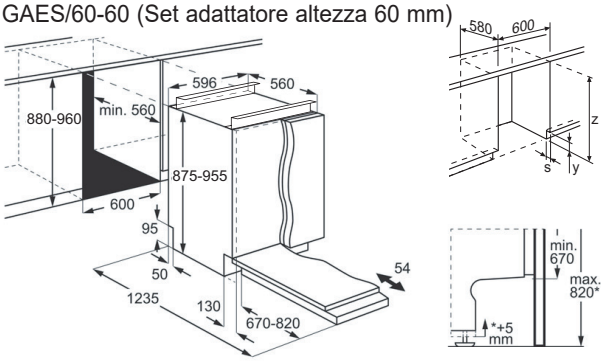

Hauteur de la niche z (mm)	Hauteur de socle y (mm)																				
		10	20	30	40	50	60	70	80	90	100	110	120	130	140	150	160	170	180	190	200
940																					
930																					
920																					
910																					
900																					
890																					
880																					

Rentrée de socle s < 35 mm = Découpe de socle 5 mm

Montage en front de porte uniquement avec porte coulissante. Pour le montage d'un front divisé, veuillez utiliser l'accessoire M1DHDRAW82.

1) 4-15 kg 5-14 kg 4-14 kg 4-14 kg

2) 4-12 kg 5-12 kg 4-10 kg 4-10 kg

GA60SLVCX/SLVSX(SLVS/GLVC/GLVSX/GLVS/GLV/LVSX/LV/KV – (STD/XXL-Hauteur) - encastrement dans une armoire haute avec montage de la porte coulissante

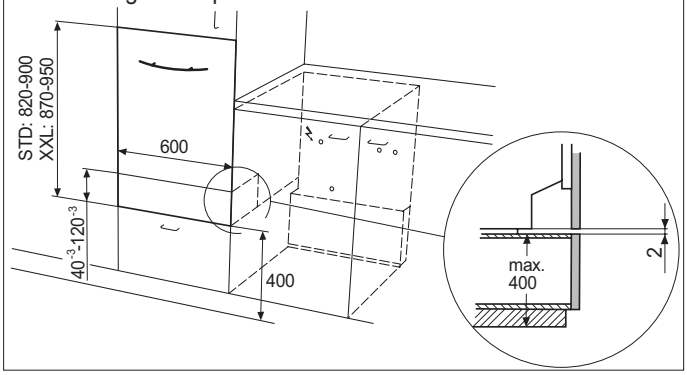

Les schémas pour l'encastrement sont également téléchargeables à www.electrolux.ch.

5.5 Lave-vaisselle entièrement intégré 87 cm (hauteur XXL)

GA60SLVCX[1)]/SLVSX[1)]/GLVSX[1)]/LVSX[2)]

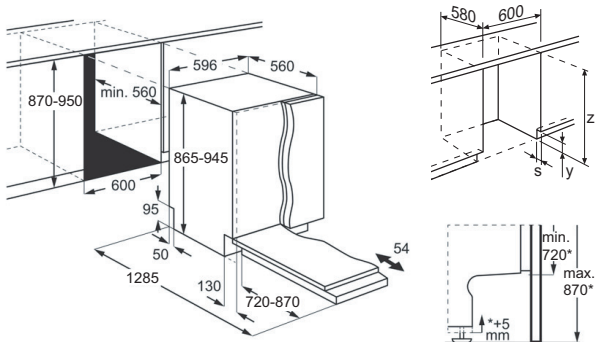

Hauteur de la niche z (mm)	Hauteur de socle y (mm)																			
	0	10	20	30	40	50	60	70	80	90	100	110	120	130	140	150	160	170	180	190	200
900																					
890																					
880																					
870																					
860																					
850																					
840																					
830																					
820																					

Rentrée de socle s < 35 mm = Découpe de socle 5 mm
Montage en front de porte uniquement avec porte coulissante. Pour le montage d'un front divisé, veuillez utiliser l'accessoire M1DHDRAW82.

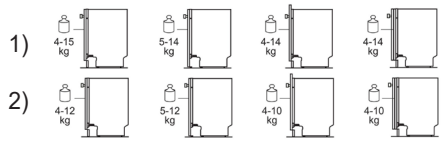

GA60SLVS[1)]/GLVC[1)]/GLVS[1)]/GLV[1)]/LV[2)]/KV[2)] + M1DHFEET
(Pieds de prolongement 40 mm)

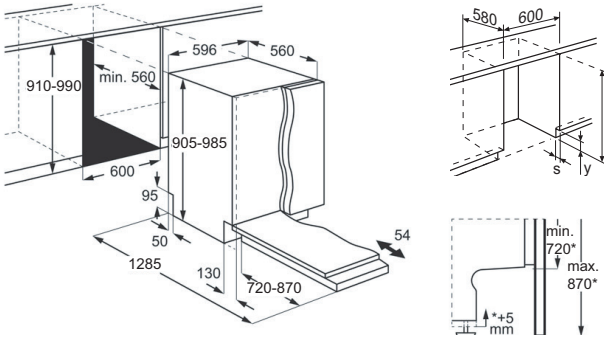

Hauteur de la niche z (mm)	Hauteur de socle y (mm)																				
	70	80	90	100	110	120	130	140	150	160	170	180	190	200	210	220	230	240	250	260	270
990																					
980																					
970																					
960																					
950																					
940																					
930																					
920																					
910																					

Rentrée de socle s < 35 mm = Découpe de socle 5 mm
Montage en front de porte uniquement avec porte coulissante. Pour le montage d'un front divisé, veuillez utiliser l'accessoire M1DHDRAW82.

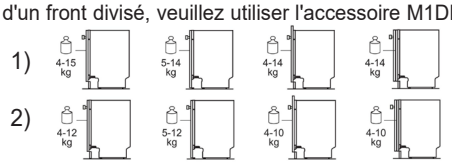

GA60SLVS[1)]/GLVC[1)]/GLVS[1)]/GLV[1)]/LV[2)]/KV[2)] +
GAES/60-60 (Set adattatore altezza 60 mm)

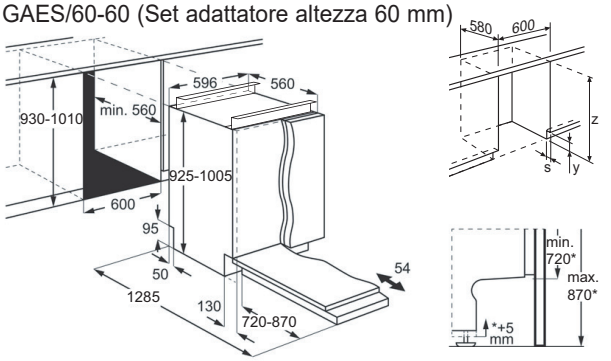

Hauteur de la niche z (mm)	Hauteur de socle y (mm)																				
		10	20	30	40	50	60	70	80	90	100	110	120	130	140	150	160	170	180	190	200
1010																					
1000																					
990																					
980																					
970																					
960																					
950																					
940																					
930																					

Rentrée de socle s < 35 mm = Découpe de socle 5 mm
Montage en front de porte uniquement avec porte coulissante. Pour le montage d'un front divisé, veuillez utiliser l'accessoire M1DHDRAW82.

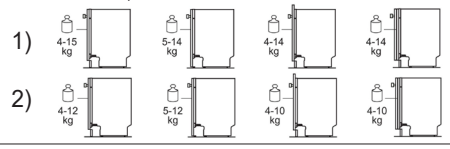

GA60SLVCX/SLVSX(SLVS/GLVC/GLVSX/GLVS/GLV/LVSX/LV/KV – (STD/XXL-Hauteur) - encastrement dans une armoire haute avec montage de la porte coulissante

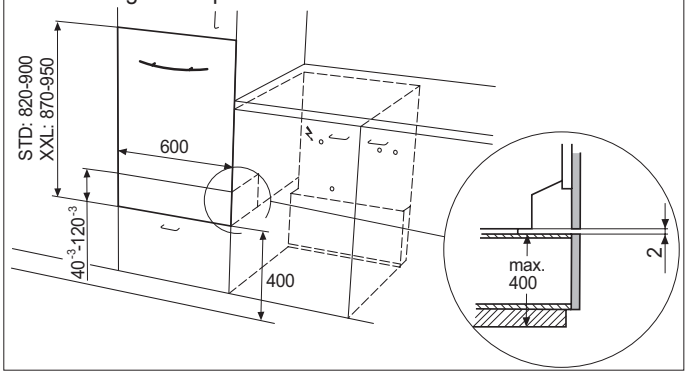

Les schémas pour l'encastrement sont également téléchargeables à www.electrolux.ch.

5.6 Lave-vaisselle norme Euro avec panneau frontal SMS

GA60SLIC/SLIS/GLIC/GLIS/LI + GTF60

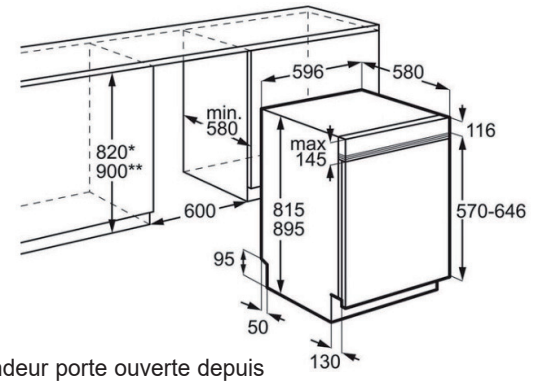

Profondeur porte ouverte depuis la façade du meuble: 610 mm

5.7 Lave-vaisselle 45 cm

GA45GLV/SLV

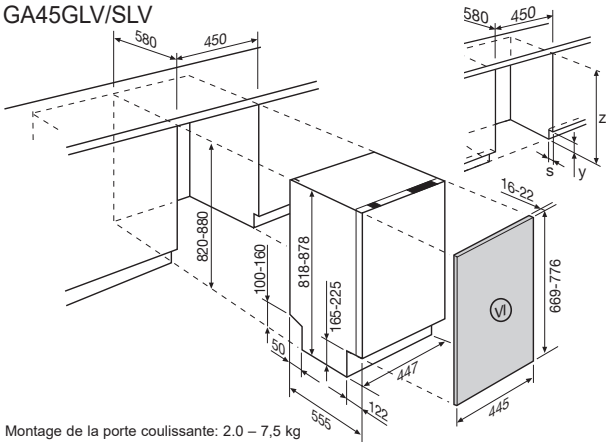

Montage de la porte coulissante: 2.0 – 7,5 kg

Hauteur de la niche z (mm)	Hauteur de socle y (mm)															
	50	60	70	80	90	100	110	120	130	140	150	160	170	180	190	200
880																
870																
860																
850																
840																
830																
820																

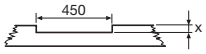

x = Dim. découpe de socle (mm)

Rentrée de socle s < 30 mm = Découpe de socle 5 mm

Profondeur porte ouverte depuis la façade du meuble:
- Montage de la porte coulissante: 670 mm

GA45GLV/SLV + GAES/45-36

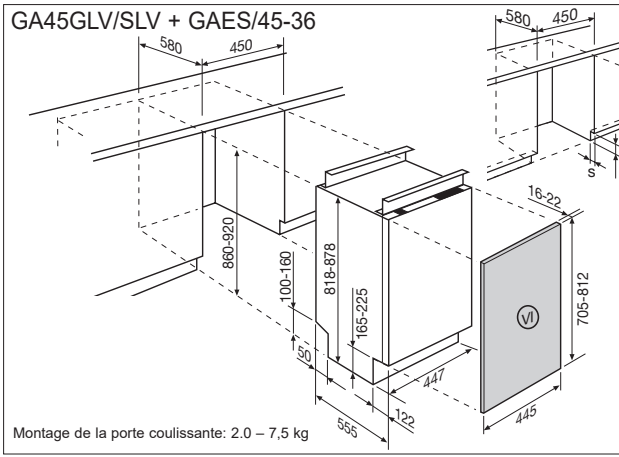

Montage de la porte coulissante: 2.0 – 7,5 kg

Hauteur de la niche z (mm)	Hauteur de socle y (mm)															
	50	60	70	80	90	100	110	120	130	140	150	160	170	180	190	200
920																
910																
900																
890																
880																
870																
860																

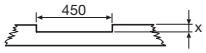

x = Dim. découpe de socle (mm)

Rentrée de socle s < 30 mm = Découpe de socle 5 mm

Profondeur porte ouverte depuis la façade du meuble:
- Montage de la porte coulissante: 710 mm

Trous de fixation lave-vaisselle entièrement intégrables 45 cm (Montage de la porte coulissante)

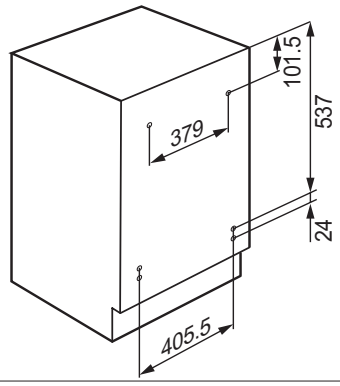

5.8 Longueurs des câbles et tuyaux

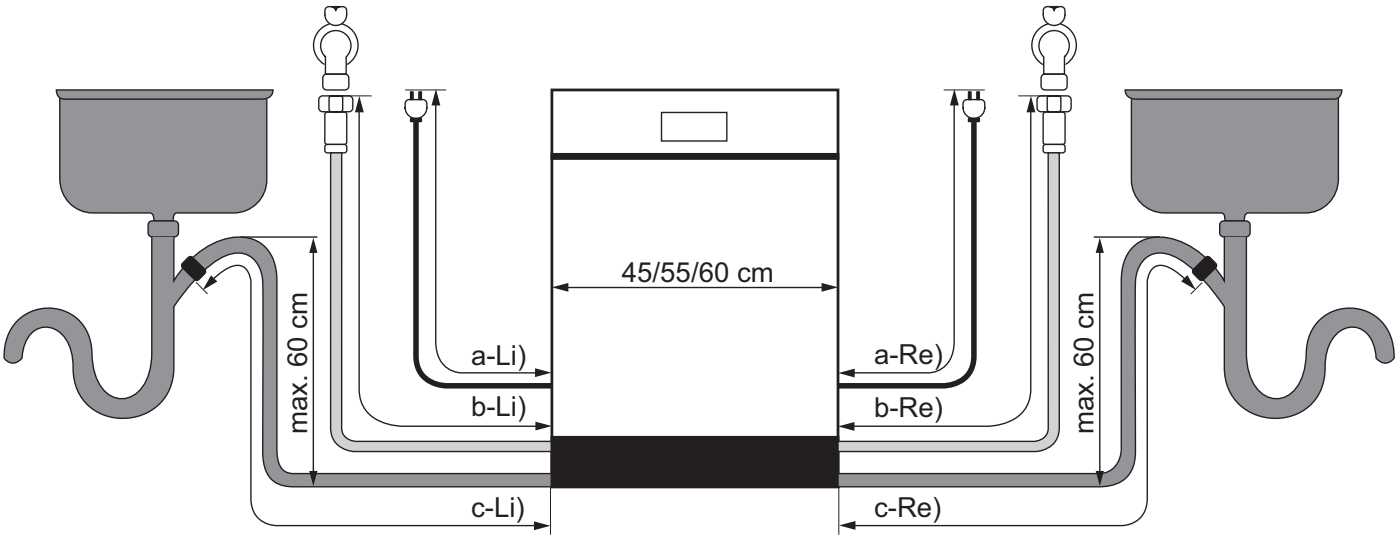

		Câble électrique		Tuyau d‘arrivée		Tuyau d‘écoulement	
		a-Li)	**a-Re)**	**b-Li)**	**b-Re)**	**c-Li)**	**c-Re**
60 cm	Longueur standard	~ 1.80 m	~ 1.60 m	~ 1.80 m	~ 1.60 m	~ 1.80 m	~ 1.60 m
	Tuyau 2m GA55/60	~ 2.50 m	~ 2.80 m	~ 2.50 m	~ 2.30 m	~ 2.50 m	~ 2.20 m
	Tuyau 3m GA55/60*	~ 3.50 m	~ 3.80 m	~ 3.50 m	~ 3.30 m	~ 3.50 m	~ 3.20 m
55 cm	Longueur standard	~ 1.20 m	~ 1.30 m	~ 1.50 m	~ 1.20 m	~ 1.25 m	~ 1.65 m
	Tuyau 2m GA55/60	~ 1.60 m	~ 1.70 m	~ 1.90 m	~ 1.60 m	~ 1.65 m	~ 2.05 m
	Tuyau 3m GA55/60*	~ 2.90 m	~ 3.00 m	~ 3.20 m	~ 2.90 m	~ 2.95 m	~ 3.35 m
45 cm	Longueur standard	~ 1.35 m	~ 1.50 m	~ 1.40 m	~ 1.10 m	~ 1.40 m	~ 1.75 m
	Tuyau 2m GA55/60	~ 1.75 m	~ 1.90 m	~ 1.80 m	~ 1.50 m	~ 1.90 m	~ 2.15 m
	Tuyau 3m GA55/60*	~ 3.05 m	~ 3.20 m	~ 3.40 m	~ 2.80 m	~ 3.10 m	~ 3.45 m

* Pour des raisons technique, une distance plus long n‘est pas possible

Les schémas pour l’encastrement sont également téléchargeables à www.electrolux.ch.

5.9 Accessoires de montage

Article	Utilisation
FI60-M	Panneau frontal (acier inoxydable) pour lave-vaisselle intégrables en norme Euro (Jusqu'à épuisement du stock)
FI60-W/-B	Panneau frontal (métal) pour lave-vaisselle intégrables en norme Euro
GTF60CN	Panneau frontal 5/6 (acier inoxydable) pour lave-vaisselle intégrables en norme Euro
GTF60WE/SW	Panneau frontal 5/6 (métal) pour lave-vaisselle intégrables en norme Euro
GTF55SP	Panneau frontal 5/6 en verre (miroir noir) pour lave-vaisselle intégrables en norme SMS
GTF55CN	Panneau frontal 5/6 (acier inoxydable) pour lave-vaisselle intégrables en norme SMS
GTF55WE/SW/BR	Panneau frontal 5/6 (métal) pour lave-vaisselle intégrables en norme SMS
GAES/60-60	Kit d'encastrement avec adaptateur de hauteur pour hauteur de niche max. de 940 mm, hauteur de socle max. 200 mm, lave-vaisselle entièrement intégrables, 60 cm
GAES/45-36	Kit d'encastrement avec adaptateur de hauteur pour encastrement sous plan SMS 6/6, lave-vaisselle entièrement intégrables, 45 cm
GAES/55-35	Kit d'encastrement avec adaptateur de hauteur pour hauteur de niche SMS+ 797 mm, lave-vaisselle entièrement intégrables SMS+
M1DHFEET	Pieds de prolongement (40 mm) pour lave-vaisselle 60 cm pour niches d'une hauteur max. de 940 mm STD et 990 mm XXL
FITS-ALLII	Pieds de prolongement (50 mm) pour lave-vaisselle 45 cm pour niches d'une hauteur max. de 930 mm
M1DHDRAW82	Set de fixation pour les façades sans poignée ou divisibles avec montage de porte à charnière. Convient aux lave-vaisselle entièrement intégrés de 60 cm (hauteur STD et XXL).
M2DK2	Set de fixation pour les façades sans poignée ou divisibles avec montage de porte à charnière. Convient aux lave-vaisselle entièrement intégrés de 45 cm.
M1DHPLINTH	Set de fixation pour socle de lave-vaisselle, lave-vaisselle de 60 cm (hauteur STD et XXL)
Schl.3mGA55/60	Tuyau d'arrivée et d'évacuation, cordon d'alimentation 4 x 1 pour lave-vaisselle, longueur spéciale à partir du mur de la niche 3,2 m, ajustement prévu en atelier, délai: 7 jours ouvrables
Schl.2mGA55/60	Tuyau d'arrivée et d'évacuation, cordon d'alimentation 4 x 1 pour lave-vaisselle, longueur spéciale à partir du mur de la niche 2,2 m, ajustement prévu en atelier, délai: 7 jours ouvrables

M2DK2 (Set de fixation pour façades divisées, lave-vaisselle 45 cm)

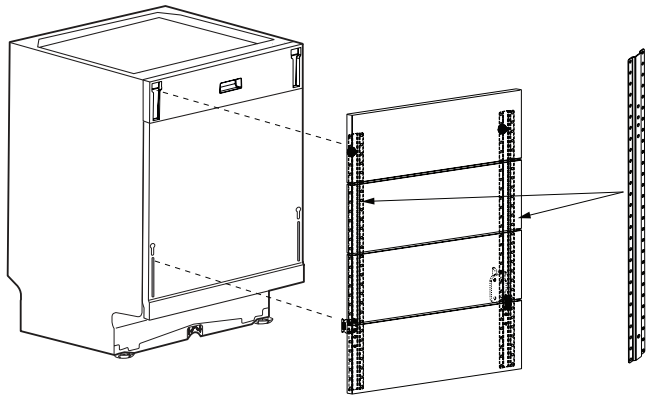

M1DHDRAW82 (Set de fixation pour façades divisées, lave-vaisselle 60 cm)

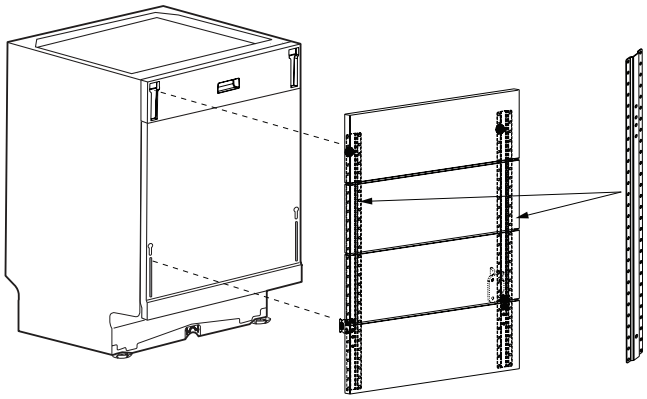

Les schémas pour l'encastrement sont également téléchargeables à www.electrolux.ch.

6 Lave-linge et sèche-linge

Lave-linge modèles WASL/GL E

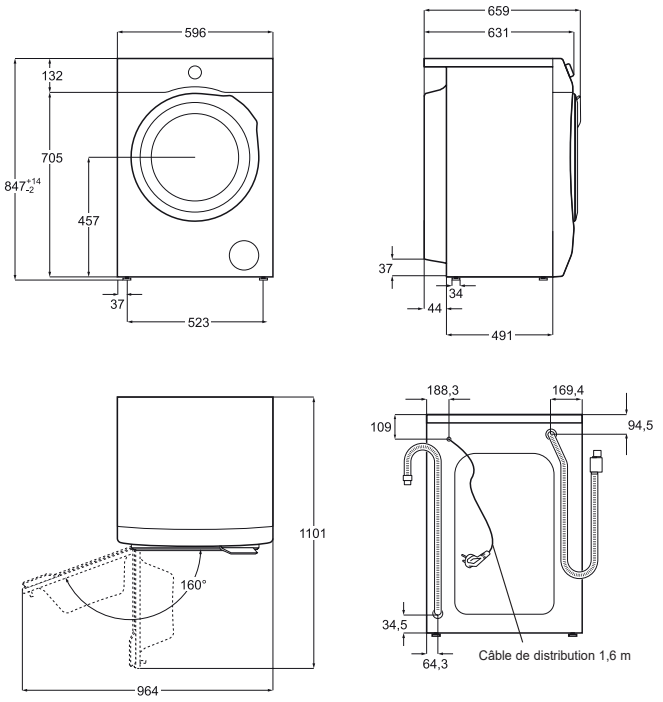

WASL7IE500 / WASL6IE500 / WAGL8E500

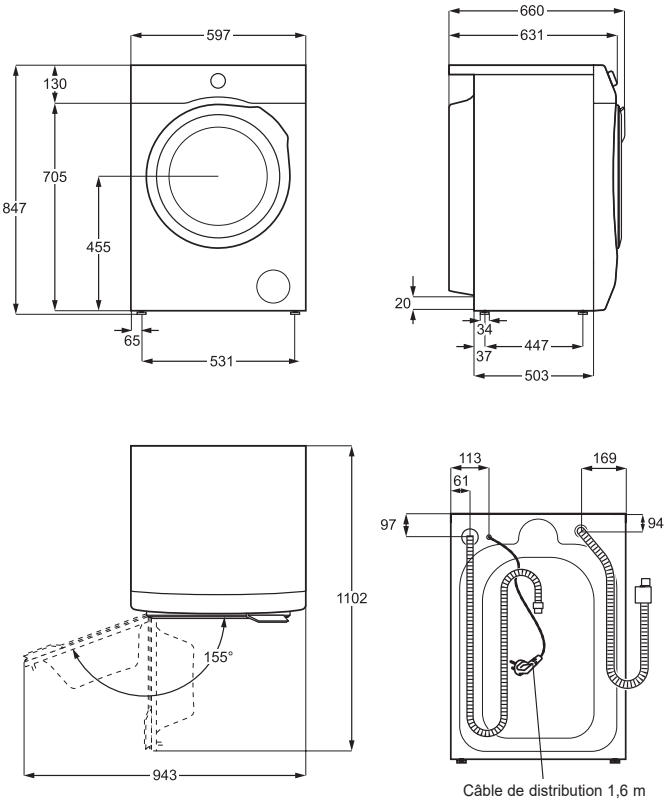

Lave-linge modèles WAL E

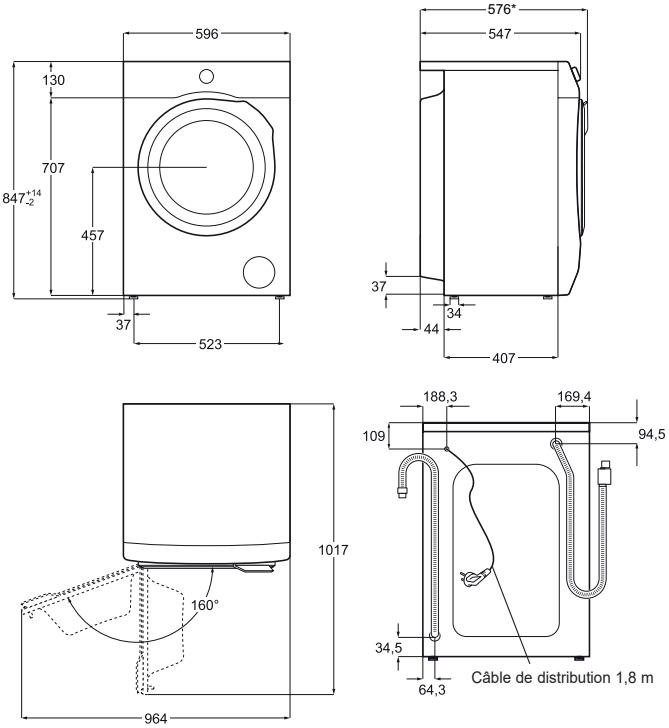

* Poignée de porte y compris : 620 mm

Les schémas pour l'encastrement sont également téléchargeables à www.electrolux.ch.

TWGL5E501 / TWGL3E501

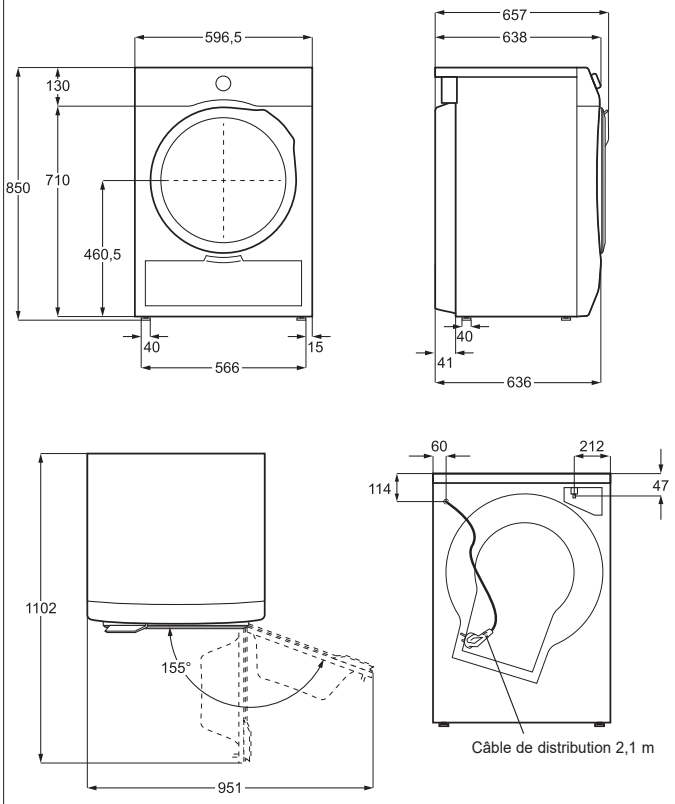

Veuillez tenir compte de la restriction suivante (TWGL5E501 / TWGL3E501) :

Pour le montage en tour de lavage, le sèche-linge TWGL5E501 et TWGL3E501 nécessite impérativement le kit de connexion E1WYHSK2, les autres kits de connexion ne sont pas compatibles.
Les sèche-linge TWGL5E501 et TWGL3E501 ne conviennent pas pour un montage en tour avec les modèles de lave-linge WAL E.

TWSL4IE500 / TWL5E500

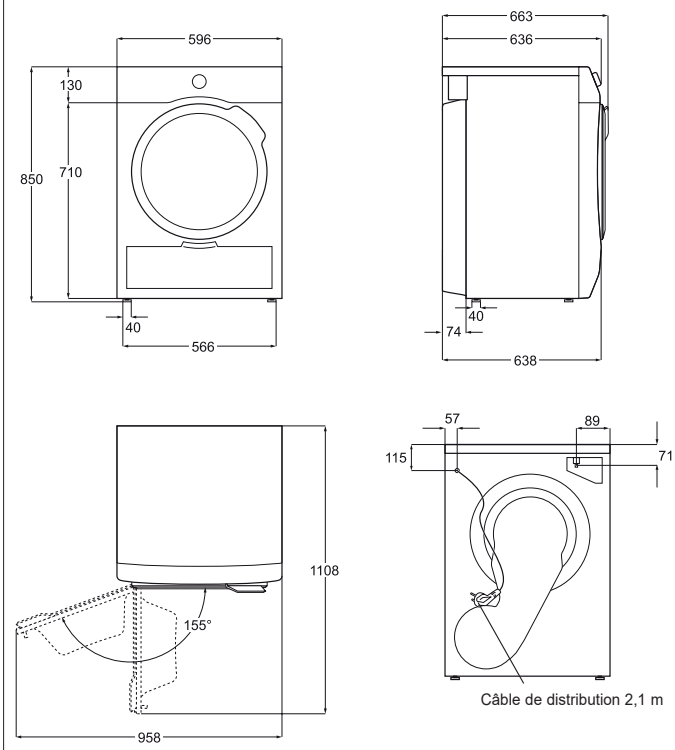

M1WYHPE3
Tiroir-socle

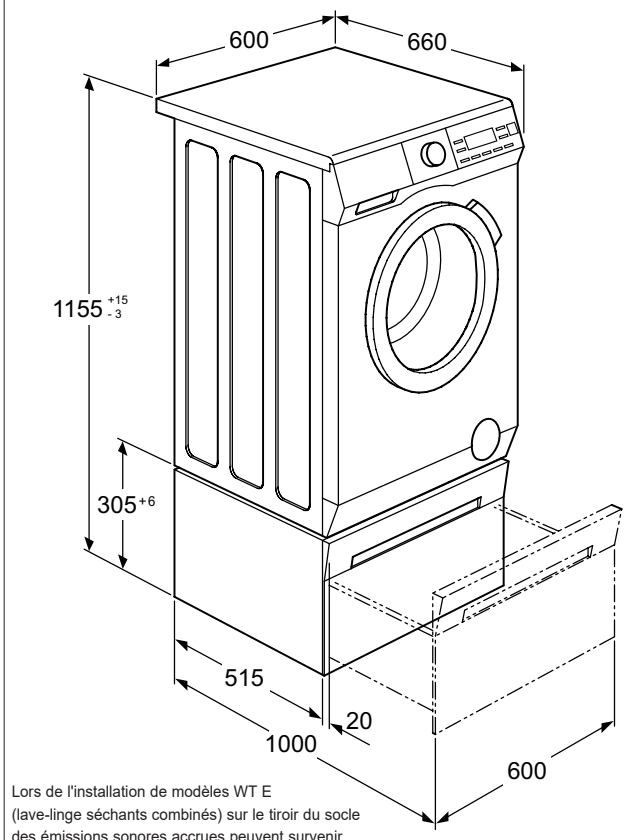

Lors de l'installation de modèles WT E (lave-linge séchants combinés) sur le tiroir du socle des émissions sonores accrues peuvent survenir.

E1WYHSK2
Set de raccordement avec rallonge

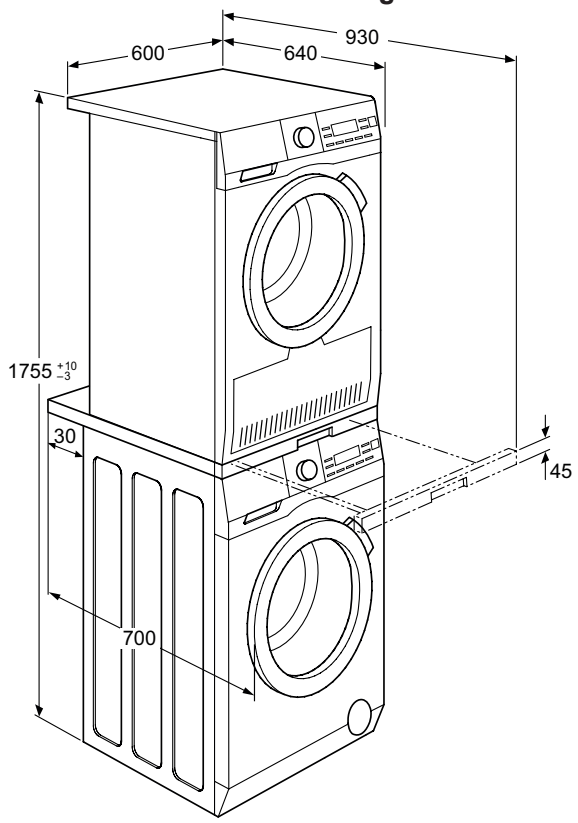

Installation selon les instructions d'installation

M1GHBR12
Set de raccordement sans rallonge

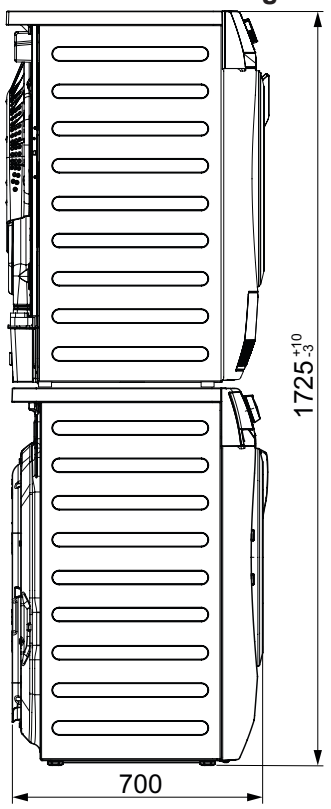

Installation selon les instructions d'installation, M1GHBR12 non compatible avec TWGL5E501 et TWGL3E501

WAGL4T500/WASL5T500

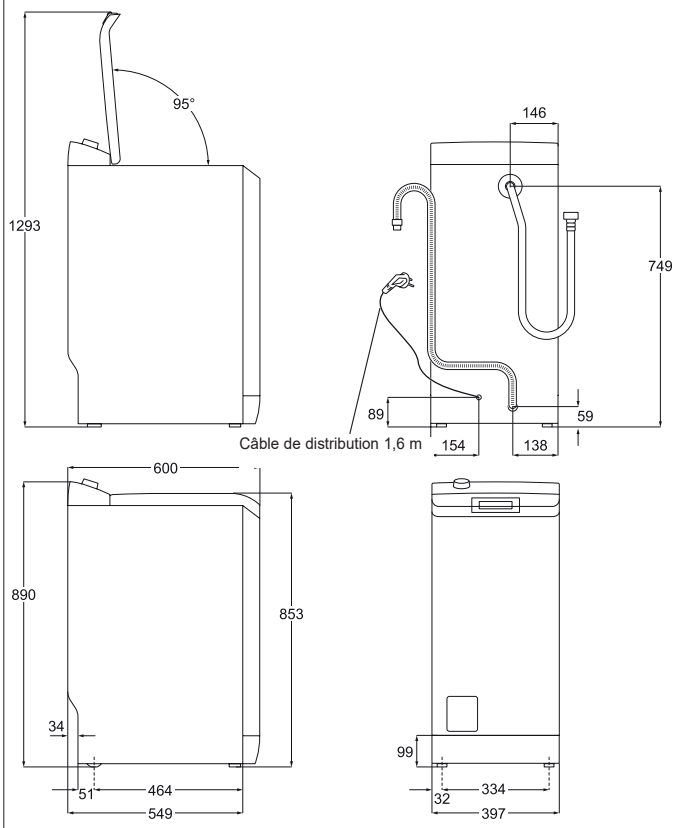

Les schémas pour l'encastrement sont également téléchargeables à www.electrolux.ch.

6.1 Colonne lave-sèche-linge, encastrement dans une armoire

Exemple d'aération pour colonne lave-sèche-linge, encastrement dans une La porte doit être ouverte pendant le fonctionnement (aération intégrée dans le meuble)

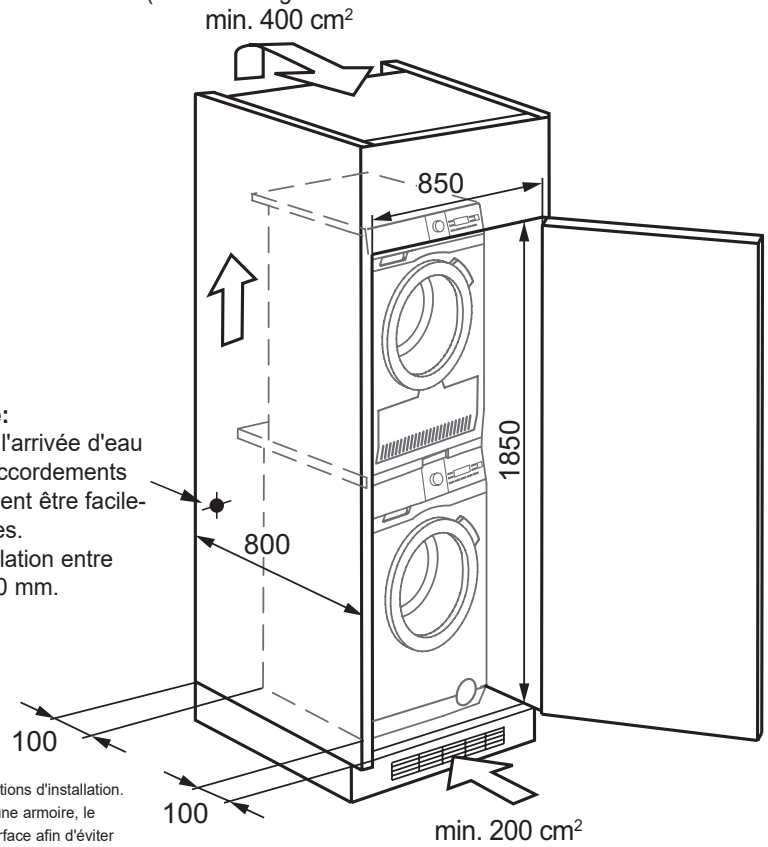

A l'état installé:
L'évacuation et l'arrivée d'eau ainsi que les raccordements électriques doivent être facilement accessibles.
Hauteur d'installation entre 600 mm et 1000 mm.

Installation avec kit de raccordement selon les instructions d'installation. Si la colonne lave-linge/sèche-linge est placée dans une armoire, le fond de l'armoire doit être soutenu sur une grande surface afin d'éviter l'affaissement.

Exemple d'aération pour colonne lave-sèche-linge, encastrement dans une La porte doit être ouverte pendant le fonctionnement (aération intégrée dans la porte)

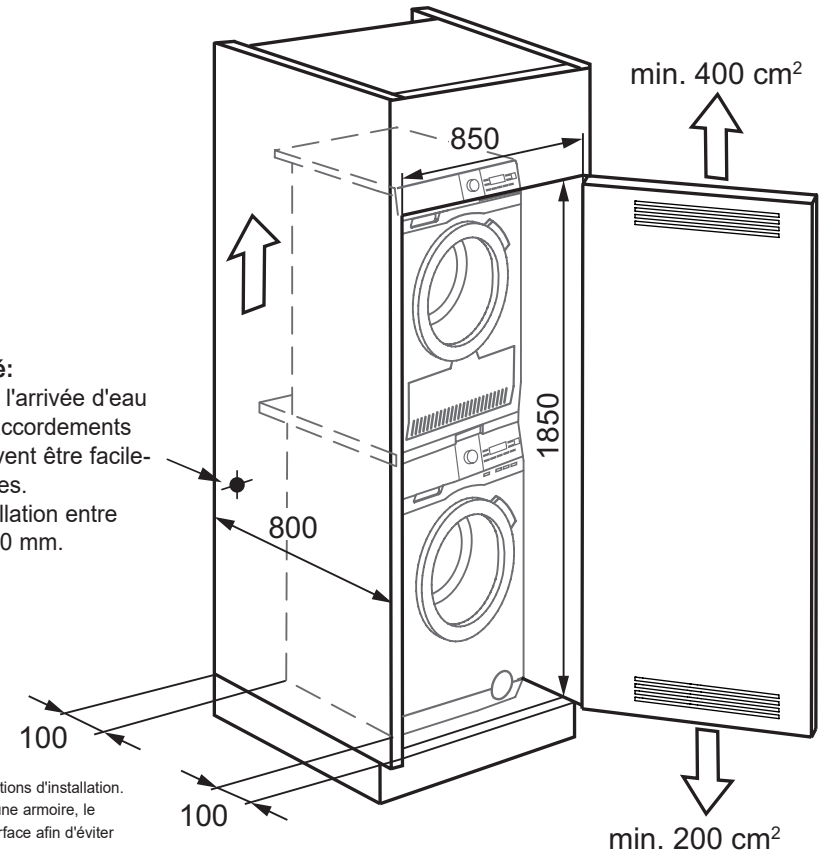

A l'état installé:
L'évacuation et l'arrivée d'eau ainsi que les raccordements électriques doivent être facilement accessibles.
Hauteur d'installation entre 600 mm et 1000 mm.

Installation avec kit de raccordement selon les instructions d'installation. Si la colonne lave-linge/sèche-linge est placée dans une armoire, le fond de l'armoire doit être soutenu sur une grande surface afin d'éviter l'affaissement.

Les schémas pour l'encastrement sont également téléchargeables à www.electrolux.ch.

Exemple d’aération pour colonne lave-sèche-linge,
Encastrement dans une niche sans porte

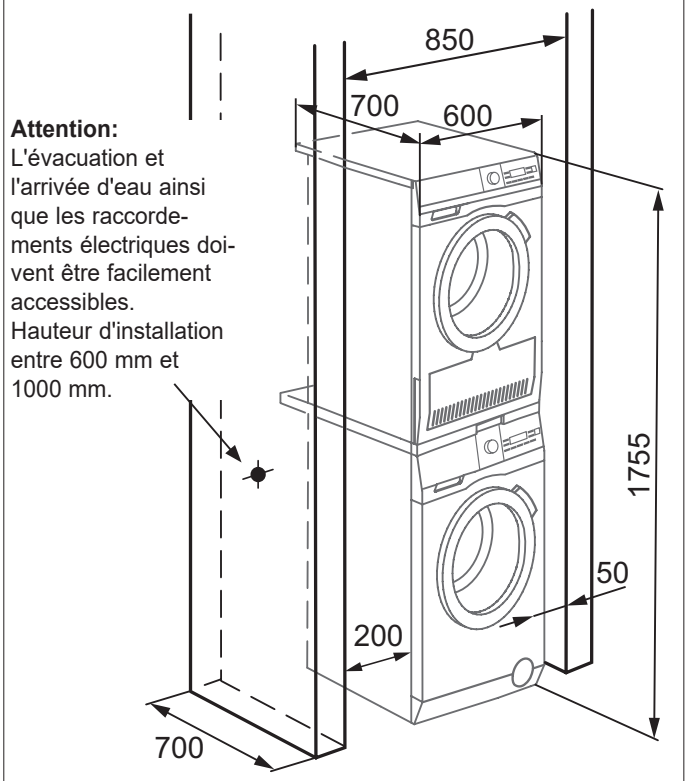

Installation avec kit de connexion selon les instructions d'installation

Exemple d’aération pour colonne lave-sèche-linge,
Encastrement dans une niche sans porte

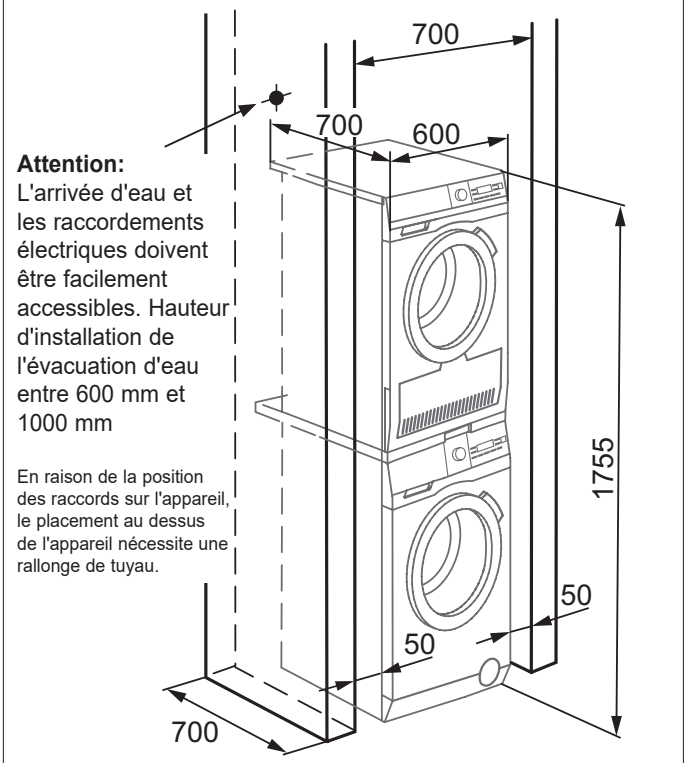

Installation avec kit de connexion selon les instructions d'installation

Exemple d’aération pour colonne lave-sèche-linge, Encastrement dans une niche avec porte escamotable,
La porte doit être ouverte pendant le fonctionnement (aération intégrée dans le meuble)

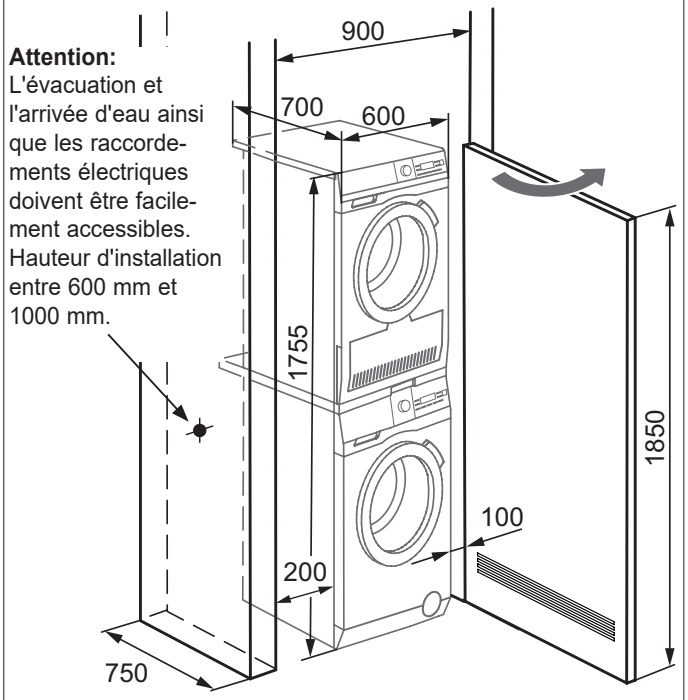

Installation avec kit de connexion selon les instructions d'installation

Dimensions minimales recommandées en cas d'installation dans une niche.

Pour un montage et un démontage sans problème des appareils, une surface libre d'au moins 1000 mm de long est nécessaire devant la niche.

Si la colonne de lavage-séchage est installée sur un plancher en bois, la colonne doit être fixée à l'aide des cales WTUT (vendues séparément).

Les schémas pour l’encastrement sont également téléchargeables à www.electrolux.ch.

WTGL3VI500
totalement intégré

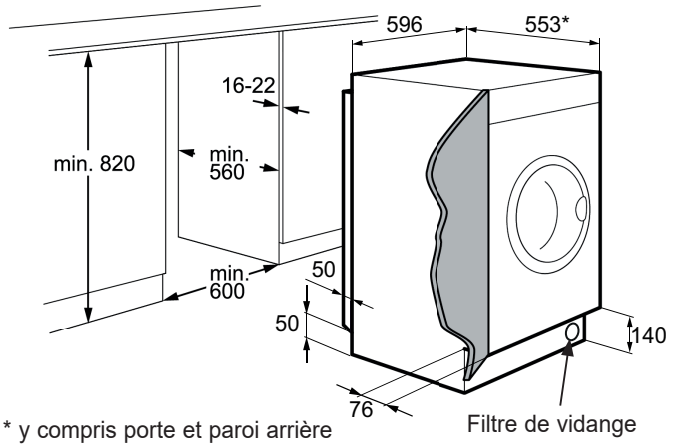

* y compris porte et paroi arrière

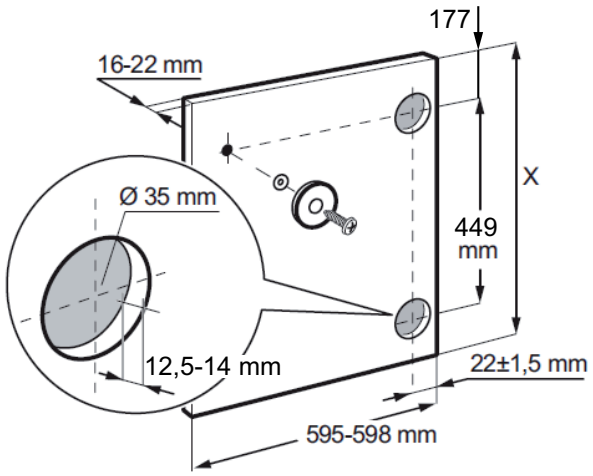

Tuyau d'arrivée: 1,50 m
Tuyau d'écoulement: 1,60 m
Câble électrique: 1,70 m

Raccords latéraux doivent être disponibles.

Attention:
L'accès au filtre de vidange doit être assuré (socle démontable prévu)

Portes avant:
Les portes avant doivent avoir les dimensions suivantes:
- Largeur: de 595 à 598 mm
- Épaisseur: de 16 à 22 mm
- La hauteur X dépend de la hauteur du socle du meuble de cuisine adjacent

Charnières de porte:
Lave-linge: à gauche
Porte avant: gauche/droite

6.2 Accessoires de montage

Article	Utilisation
E1WYHSK2	Set de raccordement avec rallonge, adapté à tous les modèles TW-E
M1GHBR12	Set de raccordement sans rallonge, e pour tous les modèles TW-E (sauf TWGL5E501 et TWGL3E30)
M1WYHPE3	Tiroir socle pour tous les modèles WA / WT / TW (sauf modèle WAL-E)
WTUB	Charnières réversibles sèche-linge
WTUT	Disque de fixation au sol (par 2)
DK11	Tuyau pour évacuation de l'eau de condensation pour tous les modèles TW-E
WAPSP	Nouvelle programmation, programmes spéciaux WASL3M (30°, blanc Couleur)
SCHL3MEFHW	Tuyau d'arrivée et d'évacuation, avec cordon d'alimentation pour lave-linge en maison individuelle, longueur spéciale 3,0 m, délai: 7 jours ouvrables
SCHL4MEFHW	Tuyau d'arrivée et d'évacuation, avec cordon d'alimentation pour lave-linge en maison individuelle, longueur spéciale 3,9 m, délai: 7 jours ouvrables
M6WHBP01	Socle pour lave-linge séchant encastrable (WTGL3VI500)
M6WHSH01	Charnière de porte soft pour lave-linge séchant encastrable (WTGL3VI500)

7 Appareils à gaz

7.1 Cuisinières à gaz encastrables 55 cm

GHGL446

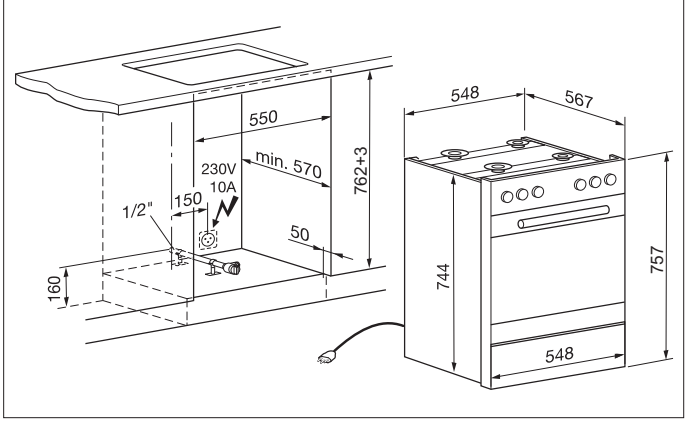

GHL346

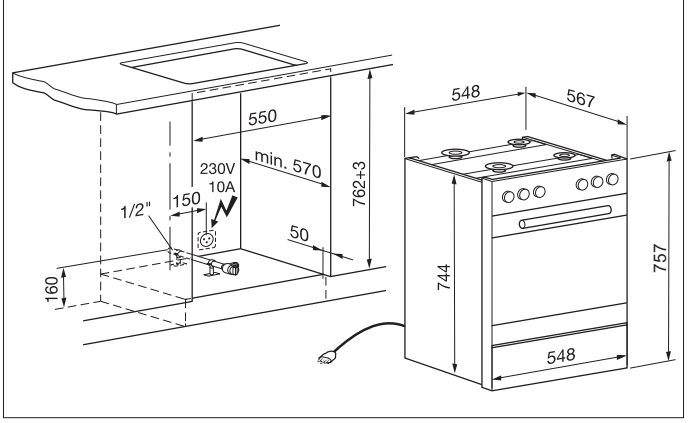

GHL246

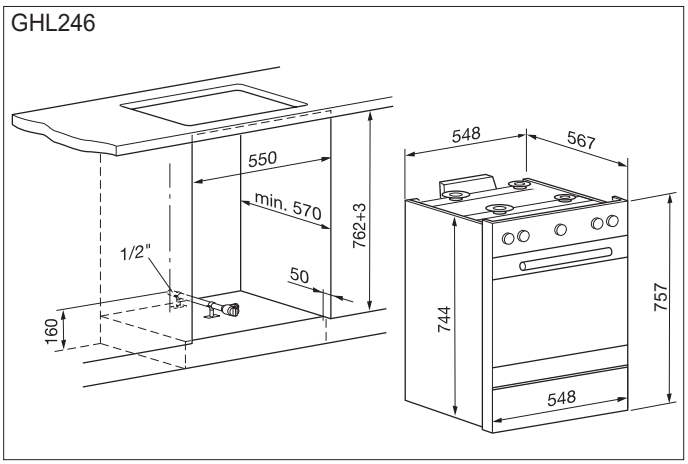

Tube à gaz: 1/2", 1.5m

7.2 Cuisinières à gaz encastrables 60 cm

GHGL4046

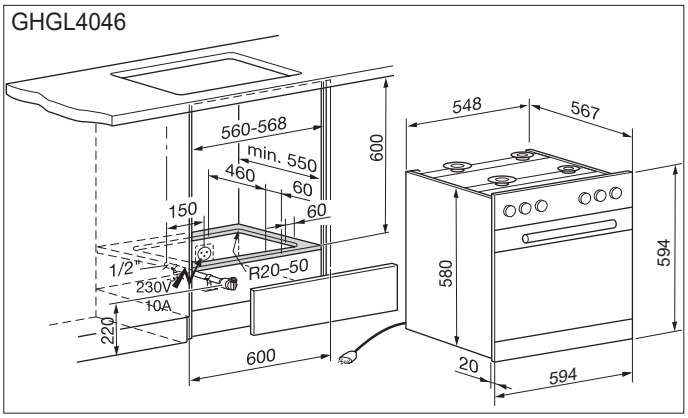

GHL3046

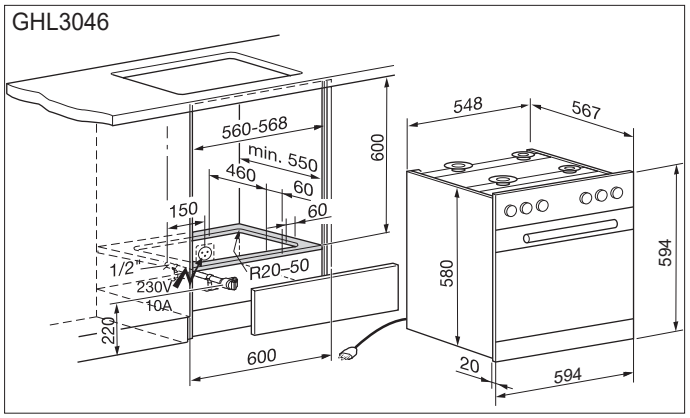

Les schémas pour l’encastrement sont également téléchargeables à www.electrolux.ch.

7.3 Platines de cuisson à gaz encastrables

GKM45GLAS
Encastrement posé

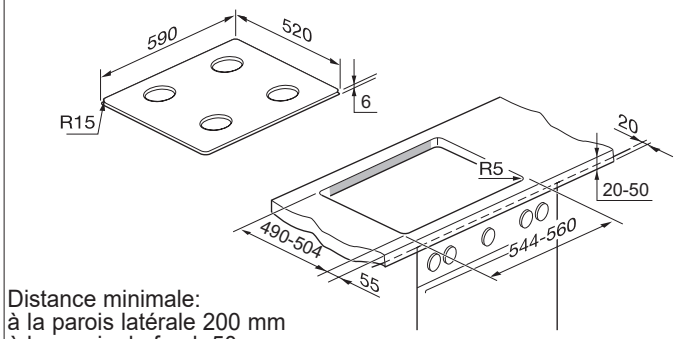

Distance minimale:
à la parois latérale 200 mm
à la parois du fond 50 mm

GKM45GLAS
Encastrement à surfaces jointives

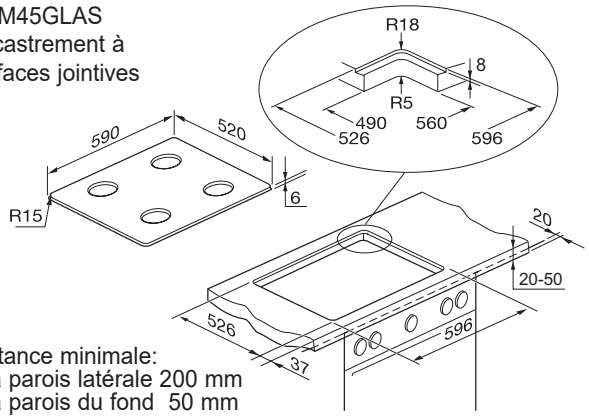

Distance minimale:
à la parois latérale 200 mm
à la parois du fond 50 mm

GKM45CN

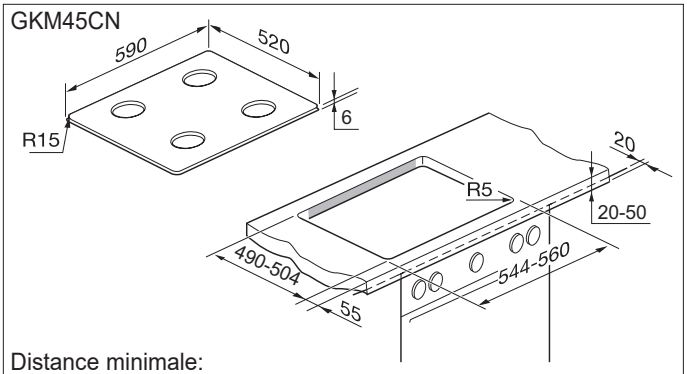

Distance minimale:
à la parois latérale 200 mm
à la parois du fond 50 mm

GKM44CN

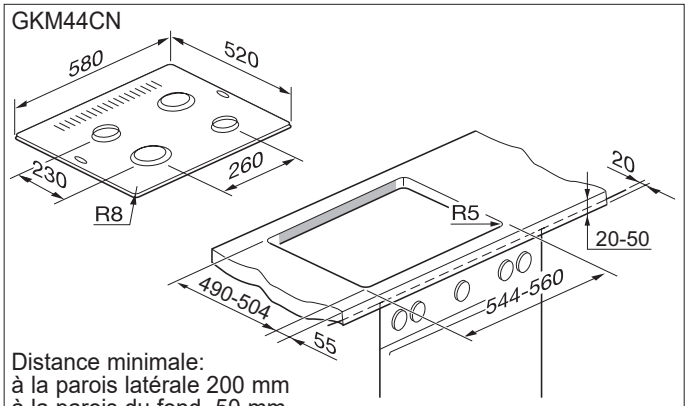

Distance minimale:
à la parois latérale 200 mm
à la parois du fond 50 mm

Encastrement d'une nouvelle platine de cuisson au gaz GKM44CN, GKM45CN ou GKM45GLAS avec cadre adaptateur AR GH-600/588-542 chrome dans un plan de travail existant en acier chromé

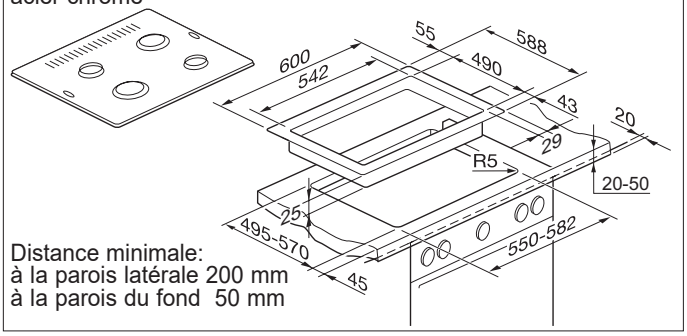

Distance minimale:
à la parois latérale 200 mm
à la parois du fond 50 mm

7.4 Réchauds à gaz encastrables - gaz dessus verre

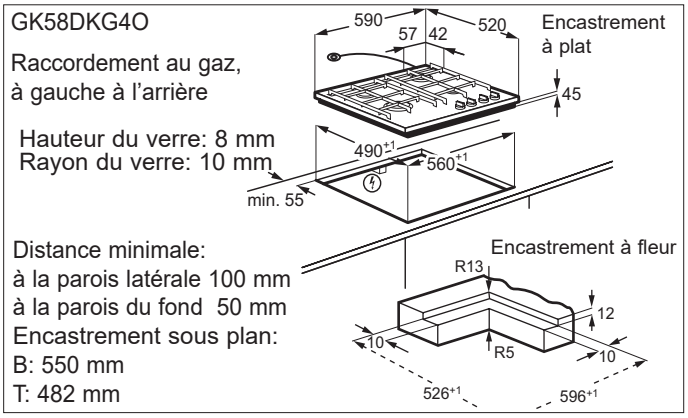

7.4.1 Encastrement d'un nouveau réchaud à gaz «gaz dessus verre» dans un plan de travail existant en acier chromé

Pour pouvoir installer un nouveau réchaud à gaz dans un plan de travail existant en acier chromé, il est nécessaire de découper l'estampage existant. La découpe est ensuite recouverte par le cadre adaptateur correspondant. Il peut également être utilisé dans d'autres matériaux de recouvrement ou pour masquer une découpe du plateau de trop grande dimension. L'accessibilité au robinet de gaz doit également être garantie à tout moment par l'utilisateur des réchauds à gaz.

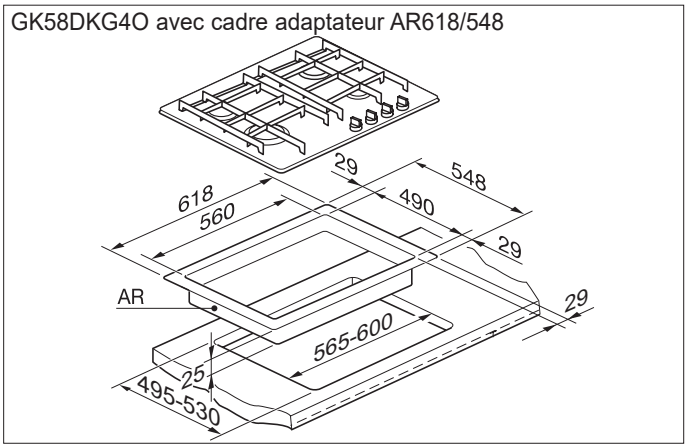

Cadre adaptateur AR618/548
Pour la rénovation ou le remplacement des anciens réchauds à gaz à 4 zones de cuisson par des réchauds à commande sur le dessus **GK58DKG4O**.
(AR = L 61,8 x P 54,8 x H 2,5 cm)

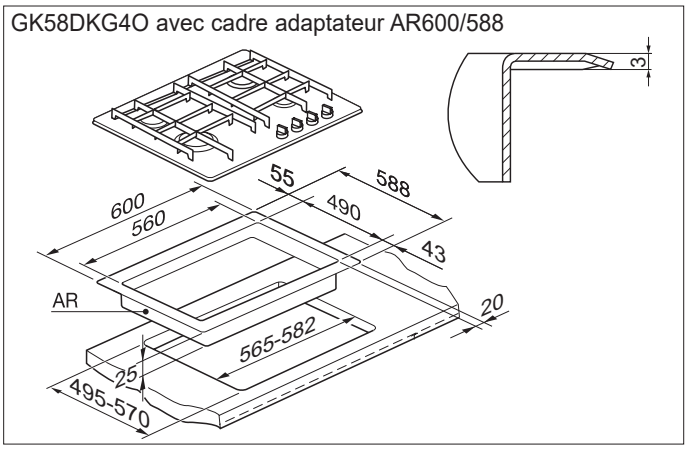

Cadre adaptateur AR600/588
Pour la rénovation ou le remplacement des anciens réchauds à gaz à 4 zones de cuisson par des réchauds à commande sur le dessus **GK58DKG4O.**
(AR = L 60,0 x P 58,8 x H 2,5 cm)

Les schémas pour l'encastrement sont également téléchargeables à www.electrolux.ch.

Les schémas pour l’encastrement sont également téléchargeables à www.electrolux.ch.

Les schémas pour l’encastrement sont également téléchargeables à www.electrolux.ch.

Votre revendeur spécialisé

801409659 F 2026/2027 01